ibiza LIGHT

STROBE80LED

FR

STROBOSCOPE A LED 4x20W

Les flashs de lumière blanche se reflètent sur des vêtements blancs en créant un effet fantomatique

- Vitesse des flashs & sensibilité réglables

ES

STROBOSCOPIO DE LED 4x20W

Los destellos de luz blancos se reflejan en los revestimientos blancos creando un efecto muy especial

- Velocidad de los flashes & sensibilidad ajustables

SI

LED STROBOSKOP 4x20W

Bliskavica ustavri nenavadne efekte na belih oblačilih.

- Nastavljiva hitrost biskavice in občutljivost

ibiza LIGHT

LED STROBE 4 x 20W

STROBE80LED

15-1232 80W LED STROBE

5 420047 132482

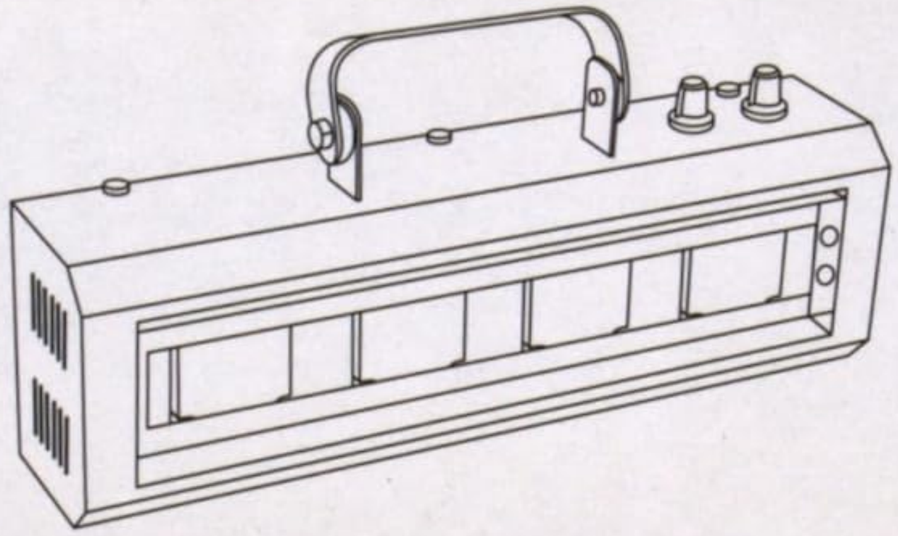

CE UK CA

Cet appareil et ses cordons se recyclent

À DÉPOSER EN MAGASIN

À DÉPOSER EN DÉCHÈTERIE

Points de collecte sur www.quefairedemesdechets.fr
Privilégiez la réparation ou le don de votre appareil !

FR

DESIGNED BY LOTRONIC S.A.
RUE F. ENGLERT 17 • BT2 • B-1480 TUBIZE
ASSEMBLED IN PRC

ibizashop.eu

ibiza LIGHT

STROBE80LED

EN

LED STROBE 4 x 20W

The flashes create a weird effect on white clothes.

- Adjustable flash rate & sensitivity

Power: 220-240Vac 50/60Hz
Dimensions: .....31 x 7 x 11.5cm
Weight: 1kg

DE

LED BLITZLEUCHTE 4x20W

Die weißen Blitze erzeugen auf weißer Kleidung einen gespenstischen Effekt.

- Regelbare Blitzgeschwindigkeit und Empfindlichkeit

NL

LED STROBOSCOOP 4x20W

De witte flitsen produceren op witte kleding een spookachtig effect.

- Instelbare flitssnelheid en gevoeligheid

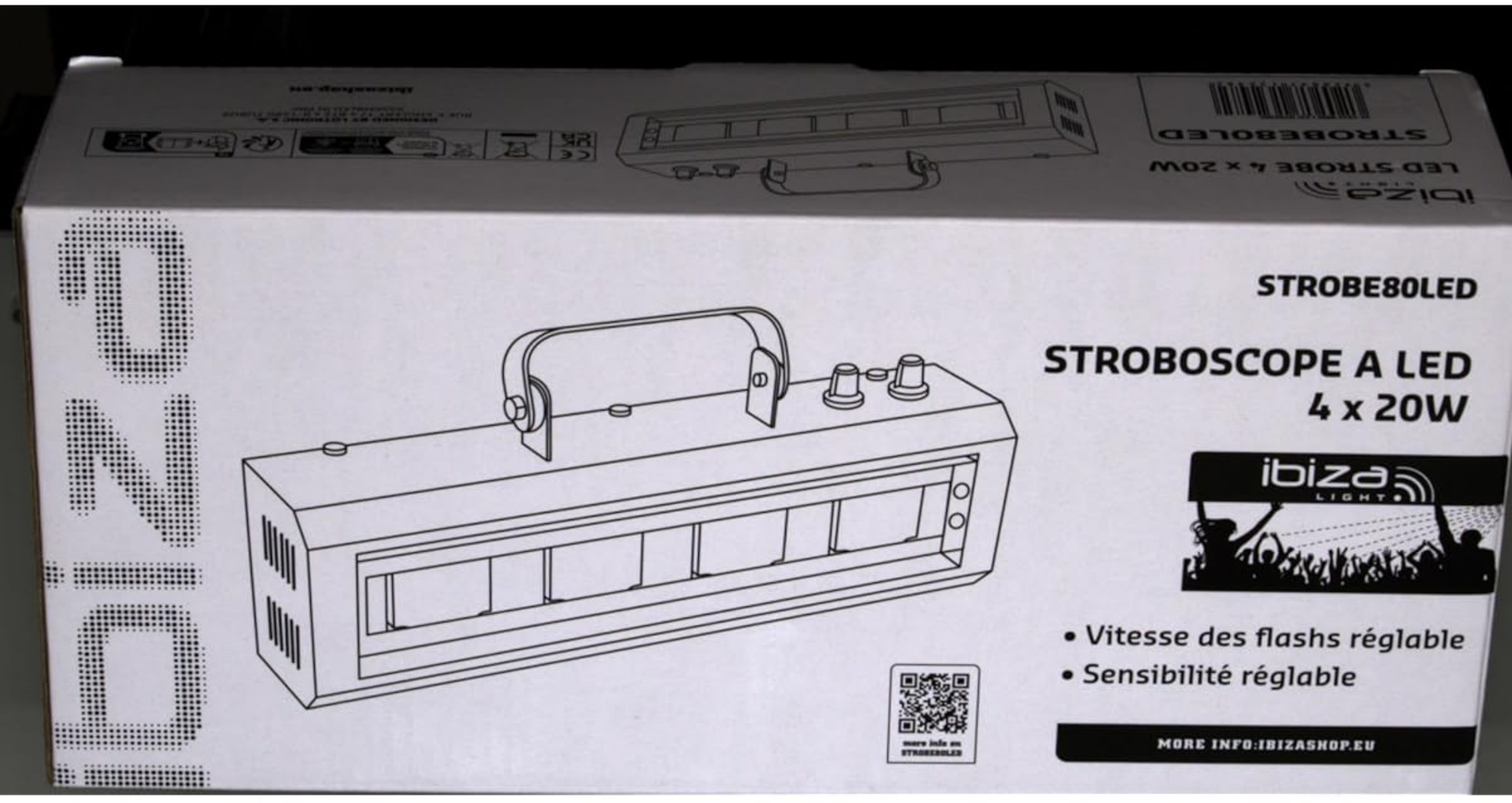
STROBE80LED
STROBOSCOPE A LED
4 x 20W
ibiza
LIGHT
• Vitesse des flashs réglable
• Sensibilité réglable
MORE INFO:IBIZASHOP.EU

ibiza LIGHT

LED STROBE 4 x 20W

STROBE80LED

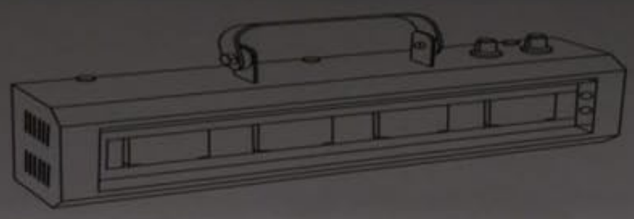

DESIGNED BY LOTRONIC S.A.
RUE F. ENGLERT 17 • BT2 • B-1480 TUBIZE
ASSEMBLED IN PRC

ibizashop.eu

STROBE80LED

LED STROBE 4 x 20W

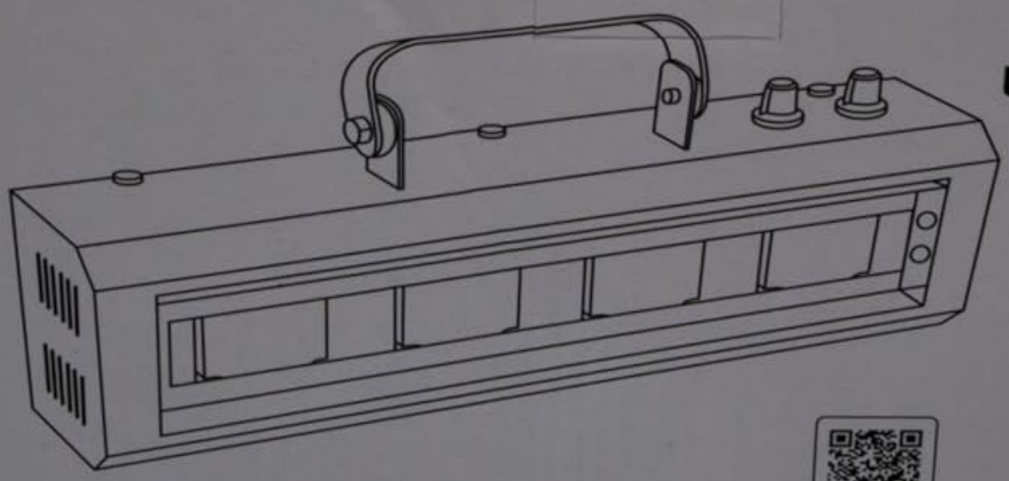

ibiza LIGHT

- Adjustable Flash Rate
- Adjustable Sensitivity

MORE INFO:IBIZASHOP.EU

LED STROBES

STROBOSCOPES A LED

Ref.

STROBE40LED (15-1231)

STROBE80LED (15-1232)

MANUAL

EN - INSTRUCTION MANUAL - P. 2

FR - MANUEL D'UTILISATION - P. 3

DE - BEDIENUNGSANLEITUNG - S. 4

NL - HANDLEIDING - P. 5

ES - MANUAL DE USO - P. 6

RO - MANUAL DE INSTRUCTIUNI - P. 7

SI - NAVODILA ZA UPORABO - P. 8

PL - INSTRUKCJA OBSŁUGI- S. 9

IT - MANUALE DI ISTRUZIONI - P. 10

SE - INSTRUKTIONSMANUAL - S. 11

PT - MANUAL DE INSTRUÇÕES - PÁG. 12

TR - KULLANIM KILAVUZU - S. 13

INSTRUCTION MANUAL

EXPLANATION OF SYMBOLS ON THE SILKSCREEN

The triangle containing a lightning symbol is used to indicate whenever your health is at risk (due to electrocution, for example).

An exclamation mark in a triangle indicates particular risks in handling or operating the appliance.

The unit complies with CE standards

For indoor use only

Minimum distance between the appliance and other objects

Protection class I. Requires an earth connection

CAUTION
DO NOT OPEN THE HOUSING
SHOCK HAZARD

SAFETY INSTRUCTIONS

- Please read and keep this User Manual for future reference.
- Before operating, ensure that the voltage and frequency of power supply match the power requirements of the unit.
- The unit is for decorative purposes only. It is not suitable for normal household illumination.
- The unit must be installed in a location with adequate ventilation, at least 50cm from adjacent surfaces. Be sure that no ventilation slots are blocked.
- Disconnect mains power before fuse replacement or servicing.
- The unit is part of protection class I and must only be plugged into an earthed mains outlet.
- Replace fuse only with the same type.
- Make sure there are no inflammable materials close to the unit during operation.
- In the event of serious operating problem, stop using the unit immediately.
- Never try to repair the unit by yourself. Repair carried out by unskilled people can lead to damage or malfunction. Please contact the nearest authorized technical assistance center and always use the same type of spare parts.
- Shields, lenses or ultraviolet screens shall be changed if they have become visibly damaged to such an extent that their effectiveness is impaired, for example by cracks or deep scratches.
- If some LEDs are damaged, contact your dealer or discard the unit. The light source is not replaceable.

DISCONNECT DEVICE: Where the MAINS plug or an appliance coupler is used as the disconnect device, the disconnect device shall remain readily operable.

OPERATION

- Plug the strobe into an appropriate mains outlet that delivers a voltage of 220-240V~ 50/60Hz.
- Set the desired flash speed and sound sensitivity via the knobs on the rear panel.
- Unplug the unit from the mains when you don't use it anymore.

SPECIFICATIONS

	STROBE40LED	STROBE80LED
LED quantity	2 x 20W LED	4 x 20W LED
Power supply	220-240V~ 50/60Hz	
Consumption	40W	80W
Dimensions	202 x 70 x 115mm	310 x 70 x 115mm
Weight	0.7Kg	1kg

IMPORTANT NOTE: Electric products must not be put into household waste. Please bring them to a recycling centre. Ask your local authorities or your dealer about the way to proceed.

EN

©Copyright LOTRONIC 2024

MANUEL D'UTILISATION

EXPLICATION DES SYMBOLES

L'éclair dans le triangle attire l'attention sur un danger physique (due à une électrocution p.ex.).

Le point d'exclamation dans le triangle indique un risque dans la manipulation ou l'utilisation de l'appareil.

En conformité avec les exigences de la norme CE

Utilisation uniquement à l'intérieur

Distance minimum entre l'appareil et d'autres objets

Classe de protection I - Nécessite une mise à la terre.

ATTENTION
NE PAS OUVRIR LE BOITIER
RISQUE DE CHOC ELECTRIQUE

CONSIGNES DE SÉCURITÉ

- Assurez-vous que la tension secteur convient à cet appareil et qu'elle ne dépasse pas la tension d'alimentation indiquée sur la plaque signalétique de l'appareil..
- Uniquement pour utilisation à l'intérieur à un endroit sec!
- Cet appareil est un éclairage décoratif. Il ne convient pas à une utilisation comme éclairage domestique.
- Installez l'appareil à un endroit bien ventilé à une distance minimum de 50cm de toute surface. Assurez-vous que les fentes de ventilation ne sont pas bloquées.
- Débranchez l'appareil du secteur avant toute manipulation ou entretien.
- Lorsque vous remplacez le fusible, utilisez uniquement un fusible qui présente exactement les mêmes caractéristiques que l'ancien.
- L'appareil fait partie de la classe de protection I et doit être relié impérativement à la terre.
- Vérifiez qu'aucun matériau inflammable ne se trouve à proximité de l'effet pendant le fonctionnement.
- En cas de dysfonctionnement, arrêtez immédiatement l'appareil et débranchez-le du secteur.
- N'essayez jamais de réparer l'appareil par vous-même. Une réparation mal faite peut entraîner des dommages et des dysfonctionnements. Contactez un service technique agréé. Utilisez uniquement des pièces détachées identiques aux pièces d'origine.
- Remplacez immédiatement des lentilles, protections ou écrans ultraviolets s'ils sont endommagés.
- Si des LED sont endommagées, rapportez l'appareil à un centre de recyclage. Les LED ne sont pas remplaçables.

DISPOSITIF DE COUPURE DU SECTEUR: Lorsque le cordon d'alimentation ou un coupleur d'appareil est utilisé comme dispositif de déconnexion, ce dispositif doit rester facilement accessible

FONCTIONNEMENT

- Branchez le stroboscope dans une prise secteur appropriée qui délivre une tension de 220-240V~ 50/60Hz.
- Réglez la vitesse des éclairs et la sensibilité au moyen des boutons rotatifs au dos.
- Débranchez l'appareil du secteur lorsqu'il n'est plus utilisé.

CARACTÉRISTIQUES TECHNIQUES

	STROBE40LED	STROBE80LED
Nombre de LED	2 x 20W LED	4 x 20W LED
Alimentation	220-240V~ 50/60Hz	
Consommation	40W	80W
Dimensions	202 x 70 x 115mm	310 x 70 x 115mm
Poids	0.7Kg	1kg

Ce symbole signifie que cet appareil ne doit être mis aux déchets ménagers dans aucun pays de la Communauté européenne afin d'éviter de nuire à l'environnement et à la santé humaine. Il convient d'en disposer d'une manière responsable afin de promouvoir la réutilisation des matériaux. Pour retourner votre appareil usagé, merci d'utiliser les systèmes de retours et de ramassage mis en place ou de contacter votre revendeur chez qui vous avez acheté l'appareil. Ils peuvent reprendre cet appareil pour un recyclage écologique.

BEDIENUNGSANLEITUNG

ZEICHENERKLÄRUNG

Der Blitz im Dreieck weist auf ein Gesundheitsrisiko hin (z.B. Stromschlag).

Das Ausrufezeichen im Dreieck weist auf besondere Gefahren beim Umgang oder Betrieb des Geräts hin.

Entspricht den Richtlinien der CE

Nur für Innengebrauch

Mindestentfernung zwischen dem Gerät und anderen Gegenständen

Schutzklasse I

VORSICHT
NICHT DAS GEHÄUSE ÖFFNEN
STROMSCHLAGGEFAHR

SICHERHEITSHINWEISE

- Die Anleitung für spätere Bezugnahme aufbewahren und an den nächsten Bediener weitergeben.
- Stets die Netzspannung vor Anschluss des Geräts überprüfen Sie muss mit der auf der Rückseite des Geräts angegebenen Spannung übereinstimmen und darf auf keinen Fall höher sein.
- Um Brand und Stromschlag zu vermeiden, das Gerät vor Regen und Feuchtigkeit schützen. Keine brennbaren Materialien während des Betriebs in der Nähe des Geräts lassen.
- Das Gerät muss an einem gut belüfteten Ort und in mindestens 50cm Entfernung zur nächsten Fläche angebracht werden. Darauf achten, dass die Belüftungsschlitze nicht blockiert oder verstopft sind.
- Immer erst das Gerät vom Netz trennen, bevor es gewartet oder die Sicherung ersetzt wird. Die Sicherung nur durch eine identische ersetzen.
- Die Raumtemperatur darf 40°C nicht überschreiten. Das Gerät niemals bei höheren Temperaturen betreiben.
- Bei Betriebsstörungen das Gerät sofort ausschalten. Das Gerät niemals selbst reparieren. Reparaturen dürfen nur von einem Fachmann vorgenommen werden. Alle verwendeten Ersatzteile müssen mit den Originalteilen identisch sein.
- Niemals direkt in die Lichtquelle blicken.
- Die LED Blitzlampe ist nicht auswechselbar. Das Gerät enthält keine vom Benutzer auswechselbaren Teile.
- Wenn LEDs beschädigt sind, geben Sie die Blitzleuchte in den Sondermüll.

Netztrennungsvorrichtungen: Wenn das Gerät über den Netzstecker ausgeschaltet wird, muss die Steckdose jederzeit leicht zugänglich bleiben. Wenn das Gerät über einen Schalter ausgeschaltet wird, muss dieser klar gekennzeichnet und leicht zugänglich sein.

BETRIEB

- Das Stroboskop in eine geeignete Netzsteckdose stecken, die eine Spannung von 220-240V~ 50/60Hz liefert.
- Mit den Drehreglern die gewünschte Blitzgeschwindigkeit und Mikrofonempfindlichkeit einstellen.
- Nach Gebrauch das Gerät vom Netz trennen.

TECHNISCHE DATEN

	STROBE40LED	STROBE80LED
Anzahl LEDs	2 x 20W LED	4 x 20W LED
Versorgung	220-240V~ 50/60Hz	
Verbrauch	40W	80W
Abmessungen	202 x 70 x 115mm	310 x 70 x 115mm
Gewicht	0.7Kg	1kg

Dieses Zeichen bedeutet, dass das Gerät innerhalb der europäischen Gemeinschaft nicht in den normalen Hausmüll geworfen werden darf. Um Umwelt- und Gesundheitsschäden durch unkontrollierte Müllabfuhr zu vermeiden, muss das Gerät verantwortungsbewusst entsorgt und für dauerhafte Wiederverwertung der Rohstoffe recycelt werden. Bitte bringen Sie das alte Gerät zu einer Sammelstelle für elektrische und elektronische Geräte bzw. zu Ihrem Fachhändler, wo Sie das Gerät gekauft haben, damit eine umweltfreundliche Entsorgung gewährleistet ist.

©Copyright LOTRONIC 2024

HANDLEIDING

VERKLARING VAN DE TEKENS

De bliksem in de driehoek vestigt de aandacht van de gebruiker op een elektrische schok risico.

De driehoek met het uitroepteken vestigt de aandacht van de gebruiker op belangrijke gebruik- of onderhoudsinstructies.

Voldoet aan de Europese CE richtlijnen

Alleen voor gebruik binnenshuis

Minimale afstand tussen het apparaat en andere objecten

Electrische veiligheidsklasse I

LET OP
NIET DE BEHUIZING OPENEN
GEVAAR VOOR ELECTRISCHE SCHOKKEN

VEILIGHEIDSINSTRUCTIES

Lees de handleiding aandachtig door. Bewaar deze handleiding.

- Wees zeker dat u het toestel op de juiste spanning aansluit en dat de lichtnetspanning niet hoger dan de op de zijde van het toestel aangegeven spanning is.
- Alleen op een stopcontact met randaarde aansluiten.
- Om vuur en elektrische schokken te verhinderen bescherm het toestel tegen regen en vochtigheid. Wees zeker dat geen ontvlambare materialen in de buurt van het toestel zijn tijdens de werking.
- Plaats het toestel in een ruimte met voldoende ventilatie en in tenminste 50cm afstand van oppervlakken. Wees zeker dat de ventilatie openingen niet geblokkeerd zijn.
- Verwijder het stopcontact alvorens u het toestel onderhoud of de zekering vervangt. Gebruik alleen een zekering met dezelfde specificaties.
- Gebruik het toestel niet in ruimtes met een temperatuur van meer dan 40°C.
- In geval van een ernstig probleem stop het toestel direct. Verzoek nooit het toestel zelfs te repareren. Alle reparaties moeten van een ervarene technicus doorgevoerd worden. Gebruik alleen onderdelen met dezelfde specificaties.
- De LED flash buis is niet vervangbaar. Het toestel bevat geen van de gebruiker vervangbare onderdelen.
- Nooit in de lichtbron kijken.

Ontkoppeling van het net: Indien het toestel via een schakelaar wordt uitgeschakeld, moet deze duidelijk gemarkeerd en gemakkelijk bereikbaar zijn.

BEDIENING

- Sluit de stroboscoop in een geschikt stopcontact dat een spanning van 220-240V~ 50/60Hz levert.
- Stel de gewenste flash-snelheid en gevoeligheid via de draaiknoppen op het achterpaneel in.
- Trek de stekker uit het stopcontact wanneer u de toestel niet meer gebruikt.

SPECIFICATIES

	STROBE40LED	STROBE80LED
Aantal LEDs	2 x 20W LED	4 x 20W LED
Voeding	220-240V~ 50/60Hz	
Opgenomen vermogen	40W	80W
Afmetingen	202 x 70 x 115mm	310 x 70 x 115mm
Gewicht	0.7Kg	1kg

CORRECTE VERWIJDERING VAN DIT PRODUCT

Deze markering geeft aan dat dit product niet met ander huishoudelijk afval in de hele EU mag worden weggegooid. Om mogelijke schade aan het milieu of de menselijke gezondheid door ongecontroleerde afvalverwijdering te voorkomen, moet u deze op verantwoorde wijze recyclen om duurzaam hergebruik van materiaalbronnen te bevorderen. Als u uw gebruikt apparaat wilt retourneren, gebruikt u de retour- en verzamelsystemen of neemt u contact op met de winkel waar het product is gekocht. Ze zullen voor milieuveilige recycling zorgen.

MANUAL DE USO

EXPLICACIÓN DE LOS SÍMBOLOS

El rayo dentro del triángulo avisa al usuario de la presencia de tensiones no aisladas en el interior del equipo con una magnitud suficiente para provocar una electrocución.

El punto de exclamación dentro del triángulo avisa al usuario de instrucciones importantes de uso y de mantenimiento contenidas en la documentación incluida

Conforme con los requisitos de la norma CE

Este producto, es adecuado solo para uso en interiores

Minimum distance between the appliance and other objects

Clase de aislamiento I

ATENCION
NO ABRIR LA CARCASA
PELIGRO DE ELECTROCUCION

INSTRUCCIONES DE SEGURIDAD

Lea atentamente este manual que contiene informaciones importantes de uso y mantenimiento del equipo.

- Asegurese de que la corriente del enchufe corresponde con los requisitos técnicos del equipo indicados en el mismo.
- Con el fin de evitar cualquier riesgo de incendio o descarga eléctrica, no exponga el equipo a la lluvia o humedad. Asegurese que ningún objeto inflamable se encuentra en las proximidades del equipo durante su funcionamiento.
- Instale el equipo en un lugar bien ventilado a una distancia mínima de 50 Cm de cualquier superficie. Asegurese de qu las rejillas de ventilación, no quedan bloqueadas.
- Desenchufe el equipo de la corriente antes de cualquier manipulación, limpieza o mantenimiento. Cuando cambie el fusible, hágalo por uno de idénticas características al original.
- La temperatura ambiente no puede pasar de los 40°C. No haga funcionar el equipo a temperaturas superiores.
- En caso de mal funcionamiento, desenchufe inmediatamente el equipo y llevelo a un servicio técnico cualificado. No intente reparar el equipo por usted mismo, puede producir daños al equipo. Exiga siempre que le reparan el equipo con piezas originales.
- Asegúrese que el cable de corriente no está dañado.
- No exponga sus ojos a la fuente luminosa.
- Cuando el cable de corriente o el interruptor del equipo, sirvan como dispositivo de corte, estos ha de permanecer fácilmente accesibles.
- **FUNCIONAMIENTO**

Conecte el stroboscópio a una toma de corriente adecuada que suministre un voltaje de 220-240V~ 50 / 60Hz.

Establezca la velocidad de flash y la sensibilidad al sonido deseadas a través de las perillas en el panel posterior.

Desenchufe el dispositivo de la red eléctrica cuando ya no lo use.

CARACTERÍSTICAS TÉCNICAS

	STROBE40LED	STROBE80LED
Numero de LEDs	2 x 20W LED	4 x 20W LED
Alimentación	220-240V~ 50/60Hz	
Consumo	40W	80W
Dimensiones	202 x 70 x 115mm	310 x 70 x 115mm
Peso	0.7Kg	1kg

Los productos eléctricos no deben ser tirados a la basura normal, han de ser reciclados en un lugar destinado a ello. Pregunte a las autoridades locales, por el punto más cercano a su domicilio.

©Copyright LOTRONIC 2024

MANUAL DE INSTRUCTIUNI

EXPLICAREA SEMNELOR

Simbolul fulgerului în interiorul unui triunghi este utilizat pentru a indica de fiecare dată când sănătatea dumneavoastră este în pericol (de exemplu, în caz de pericol de electrocutare).

Semnul exclamării în interiorul unui triunghi indică riscuri deosebite în ceea ce privește manipularea și utilizarea aparatului.

CE În conformitate cu cerințele standarului CE.

Produsul este destinat doar utilizării în interior

Distanța minimă între aparat și alte obiecte

Clasei de protecție I

ATENȚIE
NU DESCHIDEȚI CARCASA
PERICOL DE ELECTROCUTARE

INSTRUCTIUNI PRIVIND SIGURANTA

Cititi cu atentie manualul de utilizare inainte de utilizarea aparatului. si pastrati manualul pentru consultari ulterioare.

- Verificati ca tensiunea de alimentare de la retea sa corespunda cu cea necesara aparatului, inscrisa pe placuta de pe aparat.
- Pentru a evita riscul aparitiei unui soc electric sau a unui incendiu, nu expuneti aparatul in ploaie sau umiditate. Verificati sa nu fie obiecte inflamabile in apropierea aparatului pe durata utilizarii acestuia.
- Instalati aparatul intr-un loc bine ventilat, la o distanta de minim 50 cm de alte obstacole. Verificati sa nu fie obstructionate fantele de aerisire.
- Deconectati aparatul de la retea inainte de a efectua operatiuni de intretinere. Daca inlocuiti siguranta, verificati ca siguranta noua sa aiba aceleasi caracteristici cu cea originala.
- Temperatura mediului ambiant nu trebuie sa depaseasca 40°C. Nu lasati aparatul sa functioneze la temperaturi mai mari de aceasta limita.
- In cazul in care aparatul prezinta anomalii infunctionare, opriti-l si deconectati-l imediat de la reteaua de alimentare. Nu incercati sa reparati singuri aparatul. In caz de defectare, apelati la un service autorizat pentru reparare. Utilizati ca piese deschimb doar piese identice cu piesele originale.
- Verificati cablul de alimentare sa nu fie crapat sau deteriorat.
- Cand deconectati aparatul de la retea, trageti de stecher, nu de cablu.
- Nu va uitati direct catre sursa de lumina.
- In caz de deconectare de urgenta, accesul la priza de perete sau la intrerupatorul multipolar trebuie sa fie facil.

MODALITATEA DE CONTROL A APARATULUI

Conectati stroboscopul la o priza de alimentare adecvata care sa funizeze o tensiune de 220-240V~, 50/60Hz.

Setați viteza blițului și sensibilitatea prin intermediul butoanelor de pe panoul din spate. Deconectati aparatul de la reteaua de alimentare atunci cand nu este utilizat.

SPECIFICATII

	STROBE40LED	STROBE80LED
LED-uri	2 x 20W LED	4 x 20W LED
Alimentare	220-240V~ 50/60Hz	
Consum	40W	80W
Dimensiuni	202 x 70 x 115mm	310 x 70 x 115mm
Greutate	0.7Kg	1kg

Simbolul alăturat indică faptul că deșeurile de echipamente electrice și electronice nu se reciclează împreună cu deșeurile menajere. Pentru a preveni un posibil pericol față de mediul inconjurător sau față de sănătatea dumneavoastră din cauza reciclarii necontrolate a deșeurilor, vă rugăm să separați acest produs de alte tipuri de deșeuri și să-l reciclați în mod responsabil. Reciclarea controlată a aparatelor de uz casnic joacă un rol vital în refolosirea, recuperarea și reciclarea echipamentelor electrice și electronice.

NAVODILA ZA UPORABO

POZOR
NE ODPIRAJTE OHIŠJA
NEVARNOST UDARA

POJASNILO SIMBOLOV

CE V skladu z zahtevami CE standarda

Izdelek je namenjen samo za uporabo v zaprtih prostorih

0.5m Najmanjša razdalja med napravo in drugimi predmeti

Zaščitni razred I

Strela s simbolom puščice v enakostraničnem trikotniku je namenjena opozarjanju uporabnika na prisotnost nevarnih napetosti, ki niso izolirane, v ohišju izdelka in so lahko dovolj močne, da predstavljajo nevarnost električnega udara za osebe.

Klicaj znotraj enakostraničnega trikotnika je namenjen opozarjanju uporabnika na prisotnost pomembnih navodil za uporabo in vzdrževanje (servisiranje) v literaturi, ki je priložena napravi

VARNOSTNA NAVODILA

- Vedno ravnati previdno, vedno uporabljajte nagib na tleh ali elementu za vgradnjo, za obešanje na strop itd.
- Vedno odklopite napravo iz električne vtičnice pred čiščenjem.
- Da bi preprečili poškodbe zaradi padca delov, namestite LED Strobe varno samo z združljivimi vijaki.
- Naj so prezračevalne reže vsaj 50cm stran od vseh ovir.
- Vedno izključite iz vtičnice, preden odstranjujete posamezne dele.
- Stroga kontrola in uporaba je potrebna, če se LED Strobe uporablja v bližini otrok.
- Vedno uporabljajte LED Strobe samo za predvideno uporabo, kot je opisano v teh navodilih. Ne uporabljajte drugače kot je priporočeno s strani proizvajalca.
- Nikoli ne uporabljajte LED Strobe, če je bil poškodovan. Naprava ne bo delovala pravilno, če je bila poškodovana ali je padla v vodo.
- Če želite prekiniti povezavo, postavite vse kontrole v položaj izklopa, nato izklopite kabel iz vtičnice.
- Nikoli ne uporabljajte LED Strobe, ko so blokirane odprtine. V bližini prezračevalnih odprtin, ne smejo biti lasje itd.
- Nikoli ne vstavljajte predmetov v odprtine.
- Ta naprava je namenjena za uporabo v zaprtih prostorih in gospodinjsko uporabo. Nikoli ne uporabljajte za zunanje namene.
- Kabel mora bit stran od ogrevane površine.
- Ne odpirajte ohišja, saj vsebuje visoko napetostne žice.
- LED bliskavice ni mogoče zamenjati.

ODKLOP NAPRAVE: Kje se vtikač ali sponka uporablja kot pripomoček za odklop, dostop za odklop mora biti preprosto dostopen.

DELOVANJE

- Priključite stroboskop v ustrezno vtičnico, z napetostjo 220-240V~ 50/60Hz.
- Nastavite hitrost bliskavice in občutljivost preko gumbov na zadnji ploščiIzključite napravo iz električnega omrežja, ko ni v uporabi.

TEHNIČNI PODATKI

	STROBE40LED	STROBE80LED
Vir svetlobe	2 x 20W LED	4 x 20W LED
Napajanje	220-240V~ 50/60Hz	
Poraba	40W	80W
Mere	202 x 70 x 115mm	310 x 70 x 115mm
Teža	0.7Kg	1kg

POMEMBNO OPOZORILO: Električni izdelki se ne smejo odlagati v gospodinjske odpadke. Prosimo, da jih pripeljete do reciklažnega centra. Vprašajte vaše lokalne oblasti ali svojega prodajalca o načinu za začetek izvajanja.

©Copyright LOTRONIC 2024

INSTRUKCJA OBSŁUGI

OBJAŚNIENIE SYMBOLI NA SITODRUKU

Trójkąt zawierający symbol błyskawicy wskazuje, kiedy Twoje zdrowie jest zagrożone (na przykład z powodu porażenia prądem).

UWAGA!!
NIE OTWIERAĆ OBUDOWY
ZAGROŻENIE PORAŻENIEM

Wykrzyknik w trójkącie wskazuje na szczególne ryzyko podczas obsługi lub obsługi urządzenia.

Urządzenie spełnia normy CE

Tylko do użytku w pomieszczeniach zamkniętych

Minimalna odległość pomiędzy urządzeniem a innymi obiektami

Klasa ochrony I. Wymaga uziemienia

INSTRUKCJE BEZPIECZEŃSTWA

- Proszę przeczytać i zachować niniejszą instrukcję obsługi do wykorzystania w przyszłości.
- Przed rozpoczęciem pracy należy upewnić się, że napięcie i częstotliwość zasilania odpowiadają wymaganiom energetycznym urządzenia.
- Urządzenie służy wyłącznie celom dekoracyjnym. Nie nadaje się do normalnego oświetlenia domowego.
- Urządzenie należy zainstalować w miejscu o odpowiedniej wentylacji, w odległości co najmniej 50 cm od sąsiadujących powierzchni. Upewnij się, że żadne szczeliny wentylacyjne nie są zablokowane.
- Przed wymianą bezpiecznika lub serwisowaniem należy odłączyć zasilanie sieciowe.
- Urządzenie posiada klasę ochronności I i należy je podłączać wyłącznie do uziemionego gniazdka sieciowego.
- Wymieniaj bezpiecznik wyłącznie na ten sam typ.
- Podczas pracy należy upewnić się, że w pobliżu urządzenia nie znajdują się żadne materiały łatwopalne.
- W przypadku poważnych problemów z działaniem należy natychmiast zaprzestać używania urządzenia.
- Nigdy nie próbuj samodzielnie naprawiać urządzenia. Naprawy przeprowadzane przez osoby niewykwalifikowane mogą prowadzić do uszkodzeń lub nieprawidłowego działania. Należy skontaktować się z najbliższym autoryzowanym centrum pomocy technicznej i zawsze używać części zamiennych tego samego typu.
- Osłony, soczewki lub ekrany ultrafioletowe należy wymienić, jeżeli uległy widocznemu uszkodzeniu w stopniu ograniczającym ich skuteczność, np. poprzez pęknięcia lub głębokie rysy.
- Jeśli niektóre diody LED są uszkodzone, skontaktuj się ze sprzedawcą lub wyrzuć urządzenie. Źródło światła nie jest wymienne.

URZĄDZENIE ODŁĄCZAJĄCE: Jeżeli jako urządzenie odłączające używana jest wtyczka SIECIOWA lub złącze urządzenia, urządzenie odłączające powinno być łatwo dostępne.

OPERACJA

- Podłącz stroboskop do odpowiedniego gniazdka elektrycznego dostarczającego napięcie 220-240 V ~ 50/60Hz.
- Ustaw żądaną prędkość błysku i czułość dźwięku za pomocą pokręteł na tylnym panelu.
- Odłącz urządzenie od sieci, jeśli nie będziesz go już używać.

DANE TECHNICZNE

	STROBE40LED	STROBE80LED
Ilość diod LED	2 x 20W LED	4 x 20W LED
Zasilanie	220-240V~ 50/60Hz	
Pobór mocy	40 W	80 W
Wymiary	202 x 70 x 115 mm	310 x 70 x 115 mm
Waga	0,7 kg	1 kg

WAŻNA UWAGA: Produktów elektrycznych nie wolno wyrzucać do śmieci domowych. Prosimy o zabranie ich do punktu recyklingu. Zapytaj władze lokalne lub sprzedawcę o dalsze postępowanie.

MANUALE DI ISTRUZIONI

SPIEGAZIONE DEI SIMBOLI SULLA SERIGRAFIA

Il triangolo contenente il simbolo del fulmine viene utilizzato per indicare ogni volta che la tua salute è a rischio (a causa, ad esempio, di folgorazione).

Un punto esclamativo all'interno di un triangolo indica rischi particolari nel maneggiare o utilizzare l'apparecchio.

ATTENZIONE
NON APRIRE L'ALLOGGIAMENTO
PERICOLO DI SCOSSE ELETTRICHE

Il prodotto è conforme alle norme CE

Solo per uso interno

Distanza minima tra l'apparecchio e altri oggetti

Classe di protezione I. Richiede un collegamento a terra

ISTRUZIONI DI SICUREZZA

- Si prega di leggere e conservare questo Manuale dell'utente per riferimento futuro.
- Prima dell'uso, assicurarsi che la tensione e la frequenza dell'alimentazione corrispondano ai requisiti di alimentazione dell'unità.
- L'unità è solo a scopo decorativo. Non è adatto per la normale illuminazione domestica.
- L'unità deve essere installata in un luogo con adeguata ventilazione, ad almeno 50 cm dalle superfici adiacenti. Assicurarsi che nessuna fessura di ventilazione sia ostruita.
- Scollegare l'alimentazione di rete prima di sostituire o riparare il fusibile.
- L'apparecchio appartiene alla classe di protezione I e deve essere collegato esclusivamente a una presa di corrente con messa a terra.
- Sostituire il fusibile solo con lo stesso tipo.
- Assicurarsi che non vi siano materiali infiammabili vicino all'unità durante il funzionamento.
- In caso di gravi problemi di funzionamento, interrompere immediatamente l'uso dell'unità.
- Non tentare mai di riparare l'unità da soli. Le riparazioni effettuate da personale non qualificato possono causare danni o malfunzionamenti. Rivolgersi al centro di assistenza tecnica autorizzato più vicino e utilizzare sempre lo stesso tipo di ricambi.
- Schermi, lenti o schermi ultravioletti devono essere cambiati se sono visibilmente danneggiati a tal punto da comprometterne l'efficacia, ad esempio a causa di crepe o graffi profondi.
- Se alcuni LED sono danneggiati, contattare il rivenditore o smaltire l'unità. La sorgente luminosa non è sostituibile.

DISPOSITIVO DI DISCONNESSIONE: se come dispositivo di disconnessione viene utilizzata la spina di rete o un accoppiatore, il dispositivo di disconnessione deve rimanere facilmente utilizzabile.

OPERAZIONE

- Collegare il flash a una presa di rete adeguata che fornisca una tensione di 220-240 V~ 50/60 Hz.
- Impostare la velocità del flash e la sensibilità del suono desiderate tramite le manopole sul pannello posteriore.
- Scollegare l'unità dalla rete elettrica quando non la si utilizza più.

SPECIFICHE

	STROBE40LED	STROBE80LED
Quantità LED	2 LED da 20 W	4 LED da 20 W
Alimentazione	220-240V~ 50/60Hz	
Consumo	40W	80W
Dimensioni	202 x 70 x 115 mm	310 x 70 x 115 mm
Peso	0,7Kg	1kg

NOTA IMPORTANTE: i prodotti elettrici non devono essere gettati nei rifiuti domestici. Si prega di portarli ad un centro di riciclaggio. Chiedere alle autorità locali o al rivenditore come procedere.

©Copyright LOTRONIC 2024

INSTRUKTIONSMANUAL

FÖRKLARING AV SYMBOLER PÅ SINKET

Triangeln som innehåller en blixtsymbol används för att indikera närhelst din hälsa är i fara (till exempel på grund av elstöt).

Ett utropstecken i en triangel indikerar särskilda risker vid hantering eller användning av apparaten.

VARNING!
STÖDFARA
ÖPPNA INTE HUSET

Enheten uppfyller CE-standarder

Endast för inomhusbruk

Minsta avstånd mellan apparaten och andra föremål

Skyddsklass I. Kräver jordanslutning

SÄKERHETS INSTRUKTIONER

- Läs och spara denna bruksanvisning för framtida referens.
- Innan du använder enheten, se till att spänningen och frekvensen för strömförsörjningen matchar enhetens strömkrav.
- Enheten är endast avsedd för dekorativa ändamål. Den är inte lämplig för normal hushållsbelysning.
- Enheten måste installeras på en plats med tillräcklig ventilation, minst 50 cm från intilliggande ytor. Se till att inga ventilationsöppningar är blockerade.
- Koppla bort nätströmmen före byte av säkring eller service.
- Enheten ingår i skyddsklass I och får endast anslutas till ett jordat eluttag.
- Byt endast säkring mot samma typ.
- Se till att det inte finns några brännbara material i närheten av enheten under drift.
- I händelse av allvarliga driftsproblem, sluta använda enheten omedelbart.
- Försök aldrig reparera enheten själv. Reparationer som utförs av okvalificerade personer kan leda till skador eller felfunktion. Kontakta närmaste auktoriserade tekniska hjälpcenter och använd alltid samma typ av reservdelar.
- Skärmar, linser eller ultravioletta skärmar ska bytas om de har blivit synligt skadade i sådan omfattning att deras effektivitet försämras, till exempel av sprickor eller djupa repor.
- Om några lysdioder är skadade, kontakta din återförsäljare eller kassera enheten. Ljuskällan är inte utbytbar.

KOPPLA FRÅN ENHET: Om nätkontakten eller en apparatkoppling används som frånkopplingsenhet, ska frånkopplingsenheten förbli lätt att använda.

DRIFT

- Anslut blixten till ett lämpligt eluttag som levererar en spänning på 220-240V~ 50/60Hz.
- Ställ in önskad blixthastighet och ljudkänslighet med rattarna på bakpanelen.
- Koppla bort enheten från elnätet när du inte använder den längre.

SPECIFIKATIONER

	STROBE40LED	STROBE80LED
LED kvantitet	2 x 20W LED	4 x 20W LED
Strömförsörjning	220-240V~ 50/60Hz	
Förbrukning	40W	80W
Mått	202 x 70 x 115 mm	310 x 70 x 115 mm
Vikt	0,7 kg	1 kg

VIKTIGT: Elektriska produkter får inte kastas i hushållssoporna. Lämna dem till en återvinningsstation. Fråga dina lokala myndigheter eller din återförsäljare om hur du ska gå tillväga.

MANUAL DE INSTRUÇÕES

EXPLICAÇÃO DOS SÍMBOLOS

Antes de ligar o aparelho à rede eléctrica certifique-se que este está de acordo com as especificações técnicas. Consulte as especificações técnicas no fim do manual.

ATENÇÃO
NÃO ABRA A CAIXA
PERIGO DE ELETROCUSSÃO

O aparelho não deve ser exposto a líquidos, ambientes excessivamente húmidos nem colocar pesos ou recipientes com líquido sob o aparelho.

A unidade está em conformidade com os padrões CE

Apenas para uso interno

Distância mínima entre o aparelho e outros objetos

Classe de proteção I. Requer uma conexão à terra

Esta marca indica que este produto não deve ser descartado com outros resíduos domésticos em toda a UE. Para evitar possíveis danos ao meio ambiente ou à saúde humana causados pelo descarte não controlado de resíduos, recicle-os com responsabilidade para promover a reutilização sustentável de recursos materiais. Para devolver o seu dispositivo usado, use os sistemas de devolução e coleta ou entre em contato com o revendedor onde o produto foi comprado. Eles podem levar este produto para reciclagem ambientalmente segura.

INSTRUÇÕES DE SEGURANÇA

- Leia e guarde este Manual do Utilizador para referência futura.
- Antes de operar, certifique-se de que a tensão e a frequência da fonte de alimentação correspondem aos requisitos de energia do produto.
- O produto é apenas para fins decorativos. Não é adequado para iluminação doméstica normal.
- O produto deve ser instalado num local com ventilação adequada, a pelo menos 50cm das superfícies adjacentes. Certifique-se de que nenhuma abertura de ventilação está bloqueada.
- Desligue a alimentação elétrica antes da substituição ou manutenção do fusível.
- O produto faz parte da classe de proteção I e só deve ser ligado a uma tomada com ligação à terra.
- Substitua o fusível apenas por outro do mesmo tipo.
- Certifique-se de que não existem materiais inflamáveis junto ao produto durante a operação.
- No caso de problemas operacionais graves, pare de utilizar o produto imediatamente.
- Nunca tente reparar o produto sozinho. As reparações realizadas por pessoas não qualificadas podem causar danos ou avarias. Contacte o centro de assistência técnica autorizado mais próximo e utilize sempre o mesmo tipo de peças de substituição.
- Os escudos, lentes ou ecrãs ultravioleta devem ser trocados se estiverem visivelmente danificados a tal ponto que a sua eficácia seja prejudicada, por exemplo, por fissuras ou riscos profundos.
- Se alguns LEDs estiverem danificados, contacte o seu revendedor ou elimine o produto. A fonte de luz não é substituível.

DISPOSITIVO DE DESCONEXÃO: A tomada deve ser instalada junto ao equipamento e de fácil acesso.

OPERAÇÃO

- Ligue o estroboscópio a uma tomada elétrica apropriada que forneça uma tensão de 220-240 V ~ 50/60 Hz.
- Defina a velocidade do flash desejada e a sensibilidade do som através dos botões no painel traseiro.
- Desligue o produto da corrente elétrica quando já não o for utilizar.

ESPECIFICAÇÕES

	STROBE40LED	STROBE80LED
Quantidade de LEDs	2 x 20W LED	4 x 20W LED
Fonte de energia	220-240V~ 50/60Hz	
Consumo	40W	80W
Dimensões	202 x 70 x 115mm	310 x 70 x 115mm
Peso	0.7Kg	1kg

©Copyright LOTRONIC 2024

KULLANIM KILAVUZU

İŞARETLERİN AÇIKLAMASI

Şimşek sembolü içeren üçgen, sağlığınızın tehlikede olduğu durumları (örneğin elektrik çarpması) belirtmek için kullanılır.

DİKKAT
MUHAFAZAYI AÇMAYIN
ÇARPMA TEHLİKESİ

Üçgen içerisinde ünlem işareti, cihazın kullanımı veya çalıştırılması sırasında belirli risklerin bulunduğunu gösterir.

CE standartlarının gereklerine uygun olarak

Ürün yalnızca iç mekanda kullanıma yöneliktir

Sınıf I koruma: Yalnızca topraklanmış bir elektrik prizine bağlayın

Cihaz ile diğer nesneler arasındaki minimum mesafe

Bu işaret, bu ürünün AB genelinde diğer evsel atıklarla birlikte atılmaması gerektiğini belirtir. Kontrolsüz atık bertarafından kaynaklanan olası çevre veya insan sağlığı zararlarını önlemek için, malzeme kaynaklarının sürdürülebilir şekilde yeniden kullanılmasını teşvik etmek için sorumlu bir şekilde geri dönüştürün. Kullanılmış cihazınızı iade etmek için lütfen iade ve toplama sistemlerini kullanın veya ürünün satın alındığı perakendeciyle iletişime geçin. Bu ürünü çevresel olarak güvenli geri dönüşüm için alabilirler.

ÖNEMLİ GÜVENLİK TALİMATLARI

- Lütfen bu Kullanım Kılavuzunu okuyun ve gelecekte başvurmak üzere saklayın.
- Çalıştırmadan önce, güç kaynağının voltajının ve frekansının ürünün güç gereksinimlerine uyduğundan emin olun.
- Ürün yalnızca dekoratif amaçlıdır. Normal ev aydınlatması için uygun değildir.
- Ürün, bitişik yüzeylerden en az 50 cm uzakta, yeterli havalandırmaya sahip bir yere kurulmalıdır. Havalandırma deliklerinin tıkalı olmadığından emin olun.
- Sigorta değiştirmeden veya bakım yapmadan önce şebeke elektriğini kesin.
- Ürün, koruma sınıfı I'in bir parçasıdır ve yalnızca topraklanmış bir şebeke prizine takılmalıdır.
- Sigortayı yalnızca aynı tipte bir sigortayla değiştirin.
- Çalışma sırasında ürünün yakınında yanıcı madde olmadığından emin olun.
- Ciddi bir çalışma sorunu olması durumunda ürünü derhal kullanmayı bırakın.
- Ürünü asla kendiniz onarmaya çalışmayın. Deneyimsiz kişiler tarafından yapılan onarımlar hasara veya arızaya yol açabilir. Lütfen en yakın yetkili teknik yardım merkezine başvurun ve her zaman aynı tipte yedek parçalar kullanın. Kalkanlar, mercekler veya ultraviyole ekranlar, örneğin çatlaklar veya derin çizikler nedeniyle etkinliklerinin bozulduğu ölçüde görünür şekilde hasar görmüşlerse değiştirilmelidir.
- Bazı LED'ler hasarlıysa, bayinize başvurun veya ürünü atın. Işık kaynağı değiştirilemez.

CİHAZI AYGITI KESME: Elektrik prizi ekipmanın yakınına takılmalı ve kolayca erişilebilir olmalıdır.

İŞLEM

- Strobu 220-240V~ 50/60Hz voltaj veren uygun bir elektrik prizine takın.
- Arka paneldeki düğmeler aracılığıyla istediğiniz flaş hızını ve ses hassasiyetini ayarlayın.
- Artık kullanmadığınızda ürünü elektrik prizinden çıkarın.

ÖZELLİKLER

	STROBE40LED	STROBE80LED
LED miktarı	2 x 20W LED	4 x 20W LED
Güç kaynağı	220-240V~ 50/60Hz	
Tüketim	40W	80W
Boyutlar	202 x 70 x 115mm	310 x 70 x 115mm
Ağırlık	0.7Kg	1kg

TR

Download the manual in other languages
Téléchargez le manuel dans les autres langues
Deutsche Anleitung von unserer Website herunterladen
Nederlandse handleiding van onze website downloaden
Descargue el manual en español de nuestro sitio web
Descărcați manualul în limba română de pe site-ul nostru
Scarica il manuale in italiano dal nostro sito
Baixe o manual em português em nosso site
Ladda ner manualen på svenska från vår hemsida
Pobierz instrukcję w języku polskim z naszej strony internetowej
Kılavuzu web sitemizden Türkçe olarak indirin

Any question or problem?
Contact us via facebook

IBIZALIGHTSOUND
Follow us on Instagram

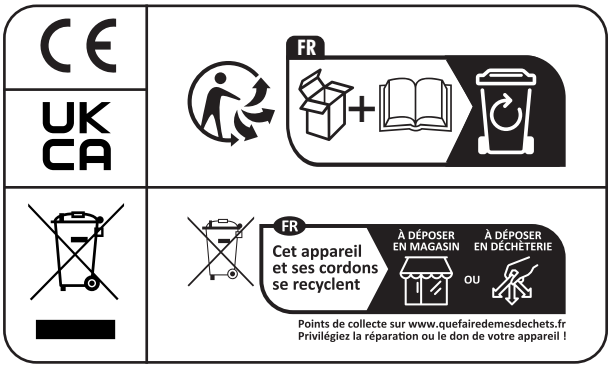

*Assembled in PRC • **Designed by LOTRONIC S.A.** •*
Rue F. Englert 17 · Bt 2 · 1480 Tubize · Belgium
info@lotronic.net

https://ibizashop.eu/

©Copyright LOTRONIC 2024