PRINCESS®

- Suitable for all types of coffee, never miss out on flavours or promotions
- Includes adapters for all of your favorite coffee varieties! Including Nespresso®, Dolce Gusto®, ESE pads, Lavazza a modo mio capsules and ground coffee
- Durable stainless steel sleek design
- 19 Bar Italian Pump System which guarantees the maximum flavour and aroma
- One touch operation: push either of the two buttons for an espresso or lungo shot
- Program your own precise default cup size by holding the espresso or lungo button
- Transparent and removable 0.8 L water tank
- Removable cup holder tray for easy cleaning
- High power of 1450 W

*Brand of a third party that is not affiliated with Princess.

PRINCESS®

A cup of coffee in a single touch

A cup of coffee in a single touch
Never limit yourself to a certain type of coffee; try out all the available flavours of Nespresso®, Dolce Gusto®, Lavazza a modo mio, ESE pads and ground coffee with this all in-one appliance! With the Princess Multi Capsule Coffee Machine Steel 5-in-1, the touch of a single button offers the entire range of possibilites in either Espresso or Lungo size. You can also customize the default sizes yourself to get a very precise coffee strength and size.

High-quality materials and accessories

The robust, stainless steel housing with a detachable 0.8 L water tank at the back should last for a long time. Additionally, the accessories and front parts are just as durable, which includes an Italian pump, a spoon and tamper, drip tray, and adapters to fit the different types of cups and pads.

Powerful mechanisms at work

With a high-grade Italian pump and up to 1450 watts of power, you can be assured that all flavours and aromas are well-preserved during the process. The end-result is up to 19 bar of pressure working its way through the manually placed adapter of your choice. This way, you can energize yourself with your favourite cup of coffee every morning!

Multi Capsule Coffee Machine Steel 5-in-1 | Model No.: 01.249451.01.001 | 220-240V~ 50/60Hz / 1450 W
Made in China
Princess Jules Verneweg 87 | 5015 BH Tilburg | The Netherlands | www.princesshome.eu

8 712836 973664 >

PRINCESS®

Access to more flavours with multiple types of adapters

Accessible two-button controls

Including a durable, 19-bar Italian pump

5-in-1

19 BAR Italian Pump

MULTI CAPSULE Coffee Machine Steel 5-in-1

NL | FR | DE | ES
IT | PT | SV | PL | RU

PRINCESS®

EN Multi Capsule Coffee Machine 5-in-1

- Volume: 0.8 l
- Pressure: 19 bar
- Italian pump
- Material housing: Stainless steel
- Suitable for coffee varieties: Ground coffee; Dolce Gusto capsule; E.S.E. pads; Nespresso capsule (and other similar sized alternatives); Lavazza a Modo Mio Capsule
- Adjustable coffee quantity
- Automatic shut-off
- Power indication light(s)
- Water level indicator
- Removable water reservoir
- Power: 1450 W

NL Multi Capsule Koffiemachine 5-in-1

- Inhoud: 0.8 l
- Druk: 19 bar
- Italiaanse pomp
- Materiaal behuizing: Roestvrij staal
- Geschikt voor koffievarieteiten: Gemalen koffie; Dolce Gusto capsule; E.S.E. pads; Nespresso capsule (en andere varianten met gelijk formaat); Lavazza a Modo Mio Capsule
- Instelbare koffie hoeveelheid
- Automatische uitschakeling
- Power indicatie lampje(s)
- Waterniveau indicator
- Verwijderbaar waterreservoir
- Vermogen: 1450 W

FR Machine à café multi capsules Inox 5 en 1

- Capacité: 0.8 l
- Pression: 19 bar
- Pompe italienne
- Matériau du revêtement: Acier inoxydable
- Convient pour différents type de café: Café moulu; Capsule Dolce Gusto
- Quantité de café réglable
- Arrêt automatique
- Témoin(s) lumineux de fonctionnement
- Indicateur de niveau d'eau
- Réservoir à eau amovible
- Puissance: 1450 W

PT Máquina de Café Multicápsula 5-em-1

- Capacidade: 0.8 l
- Pressão: 19 bar
- Bomba italiana
- Revestimento: Aço inoxidável
- Adequado para variedades de café: Café moído; Capsula Dolce Gusto
- Quantidade de café regulável
- Desliga automaticamente
- Interruptor luminoso ON/OFF
- Indicador de nível
- Reservatório de água removível
- Potência: 1450 W

DE Multikapsel-Kaffeemaschine 5-in-1

- Inhalt: 0.8 l
- Druck: 19 bar
- Italienische Pumpe
- Gehäusematerial: Edelstahl
- Geeignet für Kaffeesorten: Gemahlener Kaffee; Dolce Gusto Kapsel
- Einstellbare Kaffeemenge
- Automatisches Abschalten
- Kontrollampen
- Füllmengenmarkierung
- Abnehmbarer Wassertank
- Leistung: 1450 W

SV Kaffemaskin för flera kapslar, stål 5-i-1

- Volym: 0.8 l
- Tryck: 19 bar
- Italienisk pump
- Material hölje: Rostfritt stål
- Lämplig för olika slags kaffe: Malet kaffe; Dolce Gusto-kapsel; ESE-kapslar
- Justerbar kaffemängd
- Automatisk avstängning
- Lampor för strömindikering
- Indikator för vattennivå
- Avtagbar vattenbehållare
- Ström: 1450 W

ES Máquina de café multicápsula 5 en 1

- Capacidad: 0.8 l
- Presión: 19 bar
- Bomba italiana
- Material del cuerpo: Acero inoxidable
- Adecuado para variedades de café: Café molido; Cápsula Dolce Gusto
- Cantidad de café ajustable
- Apagado automático
- Luz(es) indicadora(s) de funcionamiento
- Indicador de nivel de agua
- Depósito de agua extraíble
- Potencia: 1450 W

PL Ekspres do kawy na rózne kapsulki 5-em-1

- Pojemność: 0.8 l
- Ciśnienie: 19 bar
- Włoska pompa
- Materiał obudowy: Stal nierdzewna
- Nadaje się do różnych rodzajów kawy: Kawa mielona; Kapsułki Dolce Gusto; Saszetki E.S.E.
- Regulowana ilość kawy
- Automatyczne wyłączanie
- Lampka(i) kontrolnej(e) zasilania
- Wskaźnik poziomu wody
- Wyjmowany zbiornik na wodę
- Zasilanie: 1450 W

IT Macchina Caffè Multi Capsule 5 in 1

- Capacità: 0.8 l
- Pressione: 19 bar
- Pompa italiana
- Materiale scocca: Acciaio inox
- Adatto per Tipo Caffè: Caffè macinato; Capsule Dolce Gusto
- Quantità caffè regolabile
- Spegnimento automatico
- Spia di alimentazione
- Indicatore livello acqua
- Serbatoio acqua rimovibile
- Potenza: 1450 W

RU Мультикапсульная кофемашина 5 в 1

- Объем: 0.8 л
- Давление: 19 бар
- Итальянский насос
- Материал корпуса: Нержавеющая сталь
- Подходит для различных вариантов приготовления кофе: Молотый кофе; Кофе-капсулы Dolce Gusto; Накладки E.S.E.
- Регулируемое количество кофе
- Автоматическое отключение
- Световой индикатор питания
- Индикатор уровня жидкости
- Съемный резервуар для воды
- Мощность: 1450 Вт

Get the most out of your product! Visit
WWW.PRINCESSHOME.EU/REGISTER
for registration, spare parts and accessories

PRINCESS®

for moments that matter

Multi Capsule Coffee Machine Steel 5-in-1

Type 01.249451.01.001

220-240V~ 50/60Hz / 1450W

19 bar

suitable for several coffee varieties

PRINCESS®

EN Instruction manual
NL Gebruiksaanwijzing
FR Mode d'emploi
DE Bedienungsanleitung
ES Manual de usuario
PT Manual de utilizador
IT Manuale utente
SV Bruksanvisning
PL Instrukcja obsługi
CS Návod na použití
SK Návod na použitie
RU Руководство по эксплуатации

MULTI CAPSULE Coffee Machine 5-in-1

01.249451.01.001

PARTS DESCRIPTION / ONDERDELENBESCHRIJVING / DESCRIPTION DES PIÈCES / TEILEBESCHREIBUNG / DESCRIPCIÓN DE LAS PIEZAS / DESCRIÇÃO DOS COMPONENTES / DESCRIZIONE DELLE PARTI / BESKRIVNING AV DELAR / OPIS CZĘŚCI / POPIS SOUČÁSTÍ / POPIS SÚČASTÍ / ОПИСАНИЕ ЗАПЧАСТИ

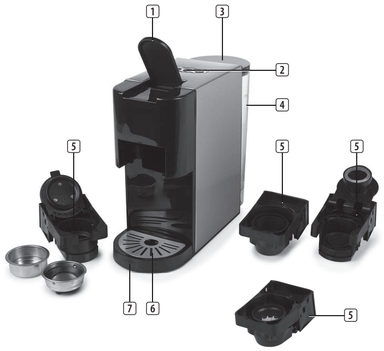

IN NEED OF ACCESSORIES? VISIT
WWW.PRINCESSHOME.EU/NL-NL/CUSTOMERSERVICE/ACCESSORIES-SPAREPARTS
FOR ACCESSORIES AND SPARE PARTS TO EXTEND YOUR ITEM!

© Princess 2022 | Jules Verneweg 87
5015 BH Tilburg | The Netherlands | www.princesshome.eu

EN Instruction manual

SAFETY

- By ignoring the safety instructions the manufacturer cannot be held responsible for the damage.
- If the supply cord is damaged, it must be replaced by the manufacturer, its service agent or similarly qualified persons in order to avoid a hazard.
- Never move the appliance by pulling the cord and make sure the cord cannot become entangled.
- The appliance must be placed on a stable, level surface.
- The user must not leave the device unattended while it is connected to the supply.
- This appliance is only to be used for household purposes and only for the purpose it is made for.
- This appliance shall not be used by children aged less than 8 years. This appliance can be used by children aged from 8 years and above and persons with reduced physical, sensory or mental capabilities or lack of experience and knowledge if they have been given supervision or instruction concerning use of the appliance in a safe way and understand the hazards involved. Children shall not play with the appliance. Keep the appliance and its cord out of reach of children aged less than 8 years. Cleaning and user maintenance shall not be made by children unless older than 8 and supervised.
- To protect yourself against an electric shock, do not immerse the cord, plug or appliance in the water or any other liquid.
- This appliance is intended to be used in household and similar applications such as:
  - Staff kitchen areas in shops, offices and other working environments.
  - By clients in hotels, motels and other residential type environments.
  - Bed and breakfast type environments.
  - Farm houses.

Cleaning and maintenance

- Never immerse the cord, plug, or appliance itself in water or other liquids.
- Always unplug the machine and make sure cool down before you clean it.
- All the non-electrical parts can be washed in warm soapy water. Dry thoroughly before reusing. These parts are not dishwasher safe. Never use abrasive detergents.

Descaling

- The appliance has to be descaled every month, otherwise the coffee taste will become bad and the scale deposited inside in the machine may cause permanent and irreparable damage to the machine.
- Never clean the machine with vinegar. This causes damage and makes your coffee taste bad.
- Damage caused by incorrect descaling or failure to decalcify is not covered by the guarantee.
- Caution: beware of hot water!
- Recommendations: purchase commercially available decalcifying solution (decalcifying liquid), diluted according to the manufacturer's instructions; pour the mixture in the water tank.
- Make sure there is no capsule inside the machine.
- Place a large bowl under the dispenser to collect the decalcification diluted and lime residues.
- Fill the water tank with water to maximum level mixed with decalcifying solution, make sure the solution is dissolved completely.
- Press the large cup button to run decalcifying water as you brew coffee normally, repeat for several times to run out the entire tank water.
- Repeat the process and run another tank of water mixed with decalcifying solution.
- Repeat the process to flush out the intern circuit with a tank of fresh water (without the decalcifying solution) to clean the internal circuit completely.

PARTS DESCRIPTION

1. Handle
2. Buttons
3. Water tank cover
4. Water tank
5. Brewing adapter
6. Drip tray cover
7. Drip tray (removable)

BEFORE THE FIRST USE

- Take the appliance and accessories out the box. Remove the stickers, protective foil or plastic from the device.
- Place the device on a flat stable surface and ensure a minimum of 10 cm. free space around the device. This device is not suitable for installation in a cabinet or for outside use.

Caution: Improper handling of electrical equipment is dangerous and can be lethal. Please pay attention to the safety precautions in this manual, in particular the following:

- Danger of scalding: beware of hot water.
- Warning! There is sharp needle upper the capsule adaptor. Do not put your hand or finger close to any part near the needle after the adaptor has been removed.
- Do not operate the machine with an empty water tank or water is less than MINIMUM level.
- Do not open the handle when the machine is brewing.
- Be careful, the adaptor can be very hot after brewing!
- Always pull out the power plug before cleaning the machine.
- Only use the machine in a dry room.
- Thoroughly rinse out the water tank with fresh water before using for the first time. Clean the machine using a damp cloth only.

There are two ways to fill the water tank: directly into the machine, by using for example a jug, or by removing the water tank.

1. Filling without removing the tank:
- Raise the water tank cover.
- Fill the tank with cold fresh water.
- The maximum capacity is 0.8 liter.
- Replace the tank cover.

2. Filling by removing the water tank:
- Hold the water tank tilted to remove it from the machine.
- Fill the tank up to Fill the tank up to the "MAX" mark with cold fresh water (the maximum capacity is 0.8 liter).
- Slide the water tank slowly on water tank base, when the water tank outlet is inserted in the inlet receptacle, push firmly to lock the water tank.

- Before using for the first time or after long pauses (e.g. holidays), the machine must be flushed. This short procedure can thoroughly flush and clean the internal pipes.
- Press the on/off switch.
- The lights at the buttons will become steady on when the machine is heated up.
- Heating up time is approximately 45 seconds.
- Press the large coffee button, wait for the appliance to complete flushing.
- Before pressing the button, make sure that:
  - the handle is closed without an capsule inside.
  - the water tank is full.
  - the water tank is firmly in place, otherwise water may leak.
  - a large bowl (250ml size or above) is placed under the dispenser.
- Open the handle when the flushing process has finished.
- Empty the bowl.

ADAPTERS

This machine uses multiple adapters, see below for information:

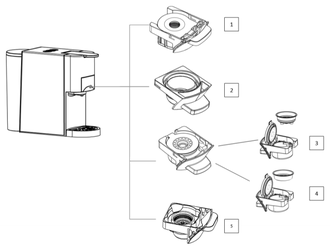

1: Nespresso capsules
2: Dolce Gusto capsules
3: E.S.E. Coffee pads
4: Ground coffee
5: Lavazza a Modo Mio capsules

USE

Nespresso®* capsule

- Open the handle.
- Pull out the brewing basket for Nespresso®* capsules.
- Press the brewing basket cover lid.
- Insert a capsule into the brewing basket.
- Push in the brewing basket with capsule.
- Close the handle.
- Place a cup under the dispenser.
- Press the desired coffee button only once.
- The selected button will blink and the machine will start brewing, when the brewing process is complete, dispensing will stop automatically when the default brewing time is reached, for small cup 25 seconds and for large cup 47 Seconds. This default setting time can be adjusted to suit personal taste.
- Raise the handle and pull out the brewing basket to remove the used capsule.

After pressing the button, the desired button led flash a few seconds first ,then the brewing will start. The flash process is for heating, this is the normal procedure.

Dolce-Gusto®* capsule

- Open the handle.
- Pull out the brewing basket for Dolce-Gusto®* capsules.
- Insert a capsule to the brewing basket.
- Push in the brewing basket with capsule.
- Close the handle.
- Place a cup under the dispenser.
- Press the desired coffee button only once.
- The selected button will blink and the machine will start brewing, when the brewing process is complete, dispensing will stop automatically when the default brewing time is reached, for small cup 25 seconds and for large cup 47 Seconds. This default setting time can be adjusted to suit personal taste.
- Raise the handle and pull out the brewing basket to remove the used capsule.

After pressing the button, the desired button led flash a few seconds first ,then the brewing will start. The flash process is for heating, this is the normal procedure.

E.S.E coffee pod

- Open the handle.
- Pull out the brewing basket.
- Place the E.S.E coffee pod adapter into the brewing basket.
- Put an E.S.E. coffee pod into the adapter.
- Push the brewing basket into the machine.
- Close the handle.
- Place a cup under the dispenser.
- Press the desired coffee button only once.
- The selected button will blink and the machine will start brewing, when the brewing process is complete, dispensing will stop automatically when the default brewing time is reached, for small cup 25 seconds and for large cup 47 Seconds. This default setting time can be adjusted to suit personal taste.
- Raise the handle and pull out the brewing basket to remove the used pod.

After pressing the button, the desired button led flash a few seconds first ,then the brewing will start. The flash process is for heating, this is the normal procedure.

Ground Coffee

- Open the handle.
- Pull out the brewing basket for ground coffee.
- Place the ground coffee adapter into the brewing basket.
- Put the ground coffee into the adapter and push firmly.
- Push the brewing basket into the machine.
- Close the handle.
- Place a cup under the dispenser.
- Press the desired coffee button only once.
- The selected button will blink and the machine will start brewing, when the brewing process is complete, dispensing will stop automatically when the default brewing time is reached, for small cup 25 seconds and for large cup 47 Seconds. This default setting time can be adjusted to suit personal taste.
- Raise the handle and pull out the brewing basket to remove the used ground coffee.

After pressing the button, the desired button led flash a few seconds first ,then the brewing will start. The flash process is for heating, this is the normal procedure.

Lavazza a modo mio®* capsule

- Open the handle.
- Pull out the brewing basket for Lavazza a modo mio®* capsules.
- Insert a capsule to the brewing basket.
- Push in the brewing basket with capsule.
- Close the handle.
- Place a cup under the dispenser.
- Press the desired coffee button only once.
- The selected button will blink and the machine will start brewing, when the brewing pro-cess is complete, dispensing will stop automatically when the default brewing time is reached, for small cup 25 seconds and for large cup 47 Seconds. This default setting time can be adjusted to suit personal taste.
- Raise the handle and pull out the brewing basket to remove the used capsule.

After pressing the button, the desired button led flash a few seconds first ,then the brewing will start. The flash process is for heating, this is the normal procedure

Note: * Brand of a third party that is not affiliated with Princess.

Automatically power-off function

- The machine will automatically power off and go into energy saving mode when there is no operation within 15 minutes. Press any of the buttons to activate the machine again.

Coffee volume setting

The amount of coffee can be changed by adjusting the default brewing time to suit personal taste.

Small Cup volume setting:
- Put the cup under the coffee spout.
- Press and hold the small cup button until you get the coffee you want (Min: 15s, Max: 90s).

Large Cup volume setting:
- Put the cup under the coffee spout.
- Press and hold the large cup button until you get the coffee you want (Min: 15s, Max: 90s).

Factory default setting

- Press the large cup button, insert the plug to the socket. The indicator light of buttons will flash twice. The machine will come back to factory default settings.

TROUBLESHOOTING

PROBLEM	CAUSE	SOLUTION
No coffee is brewed.	- The water tank is empty.	- Fill the water tank.
The coffee is not hot enough.	- Cups / mugs are cold. - Scale build-up in machine. - Cold machine.	- Preheat cup / mug. - Descale. - Brew a cup of water to warm up the circuit.
Water on table.	- Water tank is leaking. - Drip tray is full of water.	- Check if the valve on water tank is stuck. - Empty the drip tray.
Handle cannot close.	- The brewing basket is not placed well.	- Push the brewing basket into correct position.

ENVIRONMENT

This appliance should not be put into the domestic garbage at the end of its durability, but must be offered at a central point for the recycling of electric and electronic domestic appliances. This symbol on the appliance, instruction manual and packaging puts your attention to this important issue. The materials used in this appliance can be recycled. By recycling of used domestic appliances you contribute an important push to the protection of our environment. Ask your local authorities for information regarding the point of recollection.

NL Gebruiksaanwijzing

VEILIGHEID

- Als u de veiligheidsinstructies negeert, kan de fabrikant niet verantwoordelijk worden gehouden voor de mogelijke schade.
- Als het netsnoer beschadigd is, moet het worden vervangen door de fabrikant, de onderhoudsmonteur van de fabrikant of door personen met een soortgelijke kwalificatie om gevaar te voorkomen.
- Verplaats het apparaat nooit door aan het snoer te trekken en zorg dat het snoer niet in de war kan raken.
- Het apparaat moet op een stabiele, vlakke ondergrond worden geplaatst.
- De gebruiker mag het apparaat niet onbeheerd achterlaten wanneer de stekker zich in het stopcontact bevindt.
- Dit apparaat is uitsluitend voor huishoudelijk gebruik en voor het doel waar het voor bestemd is.
- Dit apparaat mag niet worden gebruikt door kinderen jonger dan 8 jaar. Dit apparaat kan worden gebruikt door kinderen vanaf 8 jaar en door personen met verminderde lichamelijke, zintuiglijke of geestelijke vermogens of gebrek aan de benodigde ervaring en kennis indien ze onder toezicht staan of instructies krijgen over hoe het apparaat op een veilige manier kan worden gebruikt alsook de gevaren begrijpen die met het gebruik samenhangen. Kinderen mogen niet met het apparaat spelen. Houd het apparaat en het netsnoer buiten bereik van kinderen jonger dan 8 jaar. Laat reiniging en onderhoud niet door kinderen uitvoeren, tenzij ze ouder zijn dan 8 jaar en onder toezicht staan.
- Dompel het snoer, de stekker of het apparaat niet onder in water of andere vloeistoffen om elektrische schokken te voorkomen.
- Dit apparaat is bedoeld voor huishoudelijk en soortgelijk gebruik, zoals:
  - Personeelskeukens in winkels, kantoren en andere werkomgevingen.
  - Door gasten in hotels, motels en andere residentiële omgevingen.
  - Bed&Breakfast-type omgevingen.
  - Boerderijen.

Reiniging en onderhoud

- Dompel nooit het snoer, de stekker of het apparaat zelf onder in water of enige andere vloeistof.
- Haal voor het reinigen altijd de stekker van de machine uit het stopcontact en zorg dat de machine is afgekoeld.
- U kunt alle niet-elektrische onderdelen in een warm sopje afwassen. Droog ze zorgvuldig voordat u de machine weer gaat gebruiken. Deze onderdelen zijn niet geschikt voor de vaatwasser. Gebruik nooit schurende reinigingsmiddelen.

Ontkalken

- Ontkalk het apparaat maandelijks, anders krijgt de koffie een nare smaak en kan kalkaanslag de machine blijvend en onherstelbaar beschadigen.
- Reinig het apparaat nooit met azijn. Hierdoor ontstaat schade en gaat de koffie slecht smaken.
- Schade die is ontstaan doordat u het apparaat onjuist of helemaal niet ontkalkt, valt niet onder de garantie.
- Let op: het water kan heet zijn!
- Aanbevelingen: koop een in de handel verkrijgbare ontkalkingsoplossing (ontkalkingsvloeistof), verdun de oplossing volgens de instructies van de fabrikant en giet het mengsel in het waterreservoir.
- Zorg dat er geen capsule in het apparaat zit.
- Plaats een grote kom onder de dispenser om de verdunde ontkalkingsoplossing en de kalkresten op te vangen.
- Vul het waterreservoir tot de maximumaanduiding met een mengsel van water en ontkalkingsoplossing, waarbij u zorgt dat de oplossing volledig is opgelost.
- Druk op de knop voor een grote kop om het water met de ontkalkingsoplossing door het apparaat te laten lopen zoals u gebruikelijk koffie zet. Herhaal dit enkele keren totdat het waterreservoir helemaal leeg is.
- Herhaal dit proces en laat nog een reservoir met een mengsel van water en ontkalkingsoplossing door het apparaat lopen.
- Herhaal dit proces en spoel het interne circuit na met een reservoir vol vers water (zonder de ontkalkingsoplossing). Zo zorgt u dat het interne circuit volledig wordt gereinigd.

ONDERDELENBESCHRIJVING

1. Handgreep
2. Knoppen
3. Deksel van waterreservoir
4. Waterreservoir
5. Adapter voor bereidingshouder
6. Deksel van lekbak
7. Lekbak (uitneembaar)

VOOR HET EERSTE GEBRUIK

- Haal het apparaat en de accessoires uit de doos. Verwijder de stickers, de beschermfolie of het plastic van het apparaat.
- Plaats het apparaat op een vlakke, stabiele ondergrond. Zorg voor minimaal 10 cm vrije ruimte rondom het apparaat. Dit apparaat is niet geschikt voor inbouw of gebruik buitenshuis.

Let op: Een onjuist gebruik van elektrische apparatuur is gevaarlijk en mogelijk zelfs dodelijk. Houd u aan de veiligheidsinstructies in deze handleiding, met name de volgende:

- Verbrandingsgevaar: het water kan heet zijn.
- Waarschuwing: Boven op de capsuleadapter zit een scherpe naald. Nadat u de adapter hebt verwijderd, moet u uw hand of vinger niet in de buurt van enig onderdeel nabij de naald plaatsen.
- Gebruik het apparaat niet met een leeg waterreservoir of met minder water dan het MINIMUM-niveau.
- Open de handgreep niet terwijl het apparaat koffie bereidt.
- Let op: de adapter kan na gebruik erg heet zijn!
- Haal altijd de stekker uit het stopcontact voordat u het apparaat reinigt.
- Gebruik het apparaat alleen in een droge ruimte.
- Spoel het waterreservoir grondig om met vers water voordat u het apparaat voor het eerst gaat gebruiken. Maak het apparaat alleen schoon met een vochtige doek.

U kunt het waterreservoir op twee manieren vullen: door met bijvoorbeeld een kan water rechtstreeks in het apparaat te gieten, of door het waterreservoir te verwijderen.

1. Vullen zonder het reservoir te verwijderen:
- Til het deksel van het waterreservoir op.
- Vul het reservoir met koud, vers water.
- De maximale capaciteit is 0,8 liter.
- Plaats het deksel van het reservoir terug.

2. Vullen door het waterreservoir te verwijderen:
- Houd het waterreservoir schuin om het uit het apparaat te halen.
- Vul het reservoir tot de MAX-markering met koud, vers water (de maximale capaciteit is 0,8 liter).
- Schuif het waterreservoir langzaam op de basis. Wanneer de uitloop van het waterreservoir volledig in de aansluiting is geplaatst, drukt u stevig om het reservoir te vergrendelen.

- Voordat u het apparaat voor het eerst gebruikt of nadat u het lang niet hebt gebruikt (bijv. na een vakantie), moet u het doorspoelen. Met deze korte procedure kunt u de inwendige leidingen zorgvuldig doorspoelen en schoonmaken.
- Druk op de aan/uit-schakelaar.
- De lampjes van de knoppen branden constant wanneer het apparaat is opgewarmd.
- Het opwarmen duurt ongeveer 45 seconden.
- Druk op de knop voor een grote kop koffie en wacht tot het doorspoelen van het apparaat is voltooid.
- Controleer het volgende voordat u op de knop drukt:
  - de handgreep is gesloten zonder dat er een capsule is geplaatst.
  - het waterreservoir is vol.
  - het waterreservoir is stevig geplaatst, anders kan er mogelijk water weglekken.
  - u hebt een grote kom (minstens 250 ml) onder de dispenser geplaatst.
- Open de handgreep nadat het doorspoelproces is voltooid.
- Giet de kom leeg.

ADAPTERS

Bij dit apparaat kunt u meerdere adapters gebruiken. Hieronder vindt u meer informatie:

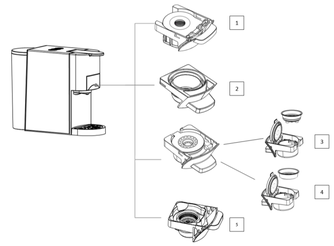

1: Nespresso-capsules
2: Dolce Gusto-capsules
3: E.S.E.-koffiepads
4: Filterkoffie
5: Lavazza a Modo Mio-capsules

GEBRUIK

Nespresso®*-capsule

- Open de handgreep.
- Trek de bereidingshouder voor Nespresso®* -capsules naar buiten.
- Druk op de deksel van de bereidingshouder.
- Plaats een capsule in de bereidingshouder.
- Duw de bereidingshouder met capsule terug in het apparaat.
- Sluit de handgreep.
- Plaats een kop onder de dispenser.
- Druk één keer op de knop voor de gewenste koffie.
- De geselecteerde knop gaat knipperen en het apparaat begint de koffie te bereiden. Wanneer het bereidingsproces is voltooid, stopt het uitschenken automatisch wanneer de standaardbereidingstijd is bereikt: 25 seconden voor een kleine kop en 47 seconden voor een grote kop. U kunt deze standaard ingestelde tijd aanpassen aan uw persoonlijke smaak.
- Beweeg de handgreep omhoog en trek de bereidingshouder naar buiten om de gebruikte capsule te verwijderen.

Nadat u op de knop hebt gedrukt, knippert het bijbehorende lampje eerst enkele seconden. Daarna begint het bereidingsproces. Als het lampje knippert, betekent dit dat het apparaat wordt opgewarmd; dit is normaal.

Dolce Gusto®*-capsule

- Open de handgreep.
- Trek de bereidingshouder voor Dolce Gusto®* -capsules naar buiten.
- Plaats een capsule in de bereidingshouder.
- Duw de bereidingshouder met capsule terug in het apparaat.
- Sluit de handgreep.
- Plaats een kop onder de dispenser.
- Druk één keer op de knop voor de gewenste koffie.
- De geselecteerde knop gaat knipperen en het apparaat begint de koffie te bereiden. Wanneer het bereidingsproces is voltooid, stopt het uitschenken automatisch wanneer de standaardbereidingstijd is bereikt: 25 seconden voor een kleine kop en 47 seconden voor een grote kop. U kunt deze standaard ingestelde tijd aanpassen aan uw persoonlijke smaak.
- Beweeg de handgreep omhoog en trek de bereidingshouder naar buiten om de gebruikte capsule te verwijderen.

Nadat u op de knop hebt gedrukt, knippert het bijbehorende lampje eerst enkele seconden. Daarna begint het bereidingsproces. Als het lampje knippert, betekent dit dat het apparaat wordt opgewarmd; dit is normaal.

E.S.E.-koffiepad

- Open de handgreep.
- Trek de bereidingshouder naar buiten.
- Plaats de adapter voor E.S.E.-koffiepads in de bereidingshouder.
- Plaats een E.S.E.-koffiepad in de adapter.
- Duw de bereidingshouder terug in het apparaat.
- Sluit de handgreep.
- Plaats een kop onder de dispenser.
- Druk één keer op de knop voor de gewenste koffie.
- De geselecteerde knop gaat knipperen en het apparaat begint de koffie te bereiden. Wanneer het bereidingsproces is voltooid, stopt het uitschenken automatisch wanneer de standaardbereidingstijd is bereikt: 25 seconden voor een kleine kop en 47 seconden voor een grote kop. U kunt deze standaard ingestelde tijd aanpassen aan uw persoonlijke smaak.
- Beweeg de handgreep omhoog en trek de bereidingshouder naar buiten om de gebruikte pad te verwijderen.

Nadat u op de knop hebt gedrukt, knippert het bijbehorende lampje eerst enkele seconden. Daarna begint het bereidingsproces. Als het lampje knippert, betekent dit dat het apparaat wordt opgewarmd; dit is normaal.

Poederkoffie

- Open de handgreep.
- Trek de bereidingshouder voor filterkoffie naar buiten.
- Plaats de adapter voor filterkoffie in de bereidingshouder.
- Doe filterkoffie in de adapter en druk stevig aan.
- Duw de bereidingshouder terug in het apparaat.
- Sluit de handgreep.
- Plaats een kop onder de dispenser.
- Druk één keer op de knop voor de gewenste koffie.
- De geselecteerde knop gaat knipperen en het apparaat begint de koffie te bereiden. Wanneer het bereidingsproces is voltooid, stopt het uitschenken automatisch wanneer de standaardbereidingstijd is bereikt: 25 seconden voor een kleine kop en 47 seconden voor een grote kop. U kunt deze standaard ingestelde tijd aanpassen aan uw persoonlijke smaak.
- Beweeg de handgreep omhoog en trek de bereidingshouder naar buiten om de gebruikte filterkoffie te verwijderen.

Nadat u op de knop hebt gedrukt, knippert het bijbehorende lampje eerst enkele seconden. Daarna begint het bereidingsproces. Als het lampje knippert, betekent dit dat het apparaat wordt opgewarmd; dit is normaal.

Lavazza a Modo Mio®*-capsule
- Open de handgreep.
- Trek de bereidingshouder voor Lavazza a Modo Mio®*-capsules naar buiten.
- Plaats een capsule in de bereidingshouder.
- Duw de bereidingshouder met capsule terug in het apparaat.
- Sluit de handgreep.
- Plaats een kop onder de dispenser.
- Druk één keer op de knop voor de gewenste koffie.
- De geselecteerde knop gaat knipperen en het apparaat begint de koffie te bereiden. Wanneer het bereidingsproces is voltooid, stopt het uitschenken automatisch zodra de standaardbereidingstijd is bereikt: 25 seconden voor een kleine kop en 47 seconden voor een grote kop. U kunt deze standaard ingestelde tijd aanpassen aan uw persoonlijke smaak.
- Beweeg de handgreep omhoog en trek de bereidingshouder naar buiten om de gebruikte capsule te verwijderen.

Nadat u op de knop hebt gedrukt, knippert het bijbehorende lampje eerst enkele seconden. Daarna begint het bereidingsproces. Als het lampje knippert, betekent dit dat het apparaat wordt opgewarmd; dit is normaal.

Opmerking: * Een merk van derden dat niet is geliceerd aan Princess.

Functie voor automatische uitschakeling
- Wanneer het apparaat 15 minuten lang niet wordt gebruikt, wordt het automatisch uitgeschakeld en wordt de energiebesparende modus geactiveerd. Druk op een van de knoppen om het apparaat weer in te schakelen.

Instelling voor de hoeveelheid koffie

U kunt de hoeveelheid koffie wijzigen door de standaardbereidingstijd aan te passen aan uw persoonlijke smaak**.**

Instelling voor een kleine kop:
- Plaats de kop onder de koffietuit.
- Houd de knop voor een kleine kop ingedrukt tot de kop de gewenste hoeveelheid koffie bevat (min.: 15 sec., max.: 90 sec.).

Instelling voor een grote kop:
- Plaats de kop onder de koffietuit.
- Houd de knop voor een grote kop ingedrukt tot de kop de gewenste hoeveelheid koffie bevat (min.: 15 sec., max.: 90 sec.).

Fabrieksinstelling
- Druk op de knop voor een grote knop, steek te stekker in het stopcontact. Het indicatielampje van de knoppen knippert twee keer. De fabrieksinstellingen van het apparaat worden hersteld.

PROBLEMEN OPLOSSEN

PROBLEEM	OORZAAK	OPLOSSING
Er wordt geen koffie bereid.	- Het waterreservoir is leeg.	- Vul het waterreservoir.
De koffie is niet warm genoeg.	- De kop/mok is koud. - Kalkaanslag in het apparaat. - Het apparaat is koud.	- Verwarm de kop/mok voor. - Ontkalk het apparaat. - Bereid een kop met alleen water om het circuit voor te verwarmen.
Water op de ondergrond.	- Het waterreservoir lekt. - De lekbak is vol.	- Controleer of de klep van het waterreservoir vast zit. - Giet de lekbak leeg.
De handgreep kan niet worden gesloten.	- De bereidingshouder is niet goed geplaatst.	- Duw de bereidingshouder in de juiste stand.

MILIEU

Dit apparaat mag aan het einde van de levensduur niet bij het normale huisafval worden gedeponeerd, maar moet bij een speciaal inzamelpunt voor hergebruik van elektrische en elektronische apparaten worden aangeboden. Het symbool op het apparaat, in de gebruiksaanwijzing en op de verpakking attendeert u hierop. De in het apparaat gebruikte materialen kunnen worden gerecycled. Met het recyclen van gebruikte huishoudelijke apparaten levert u een belangrijke bijdrage aan de bescherming van ons milieu. Informeer bij uw lokale overheid naar het inzamelpunt.

FR Manuel d'instructions

SÉCURITÉ
- Si vous ignorez les consignes de sécurité, le fabricant ne peut être tenu pour responsable des dommages.
- Si le cordon d'alimentation est endommagé, il doit être remplacé par le fabricant, son réparateur ou des personnes qualifiées afin d'éviter tout risque.
- Ne déplacez jamais l'appareil en tirant sur le cordon et veillez à ce que celui-ci ne s'enroule pas.
- L'appareil doit être posé sur une surface stable et nivelée.
- Ne laissez jamais le dispositif sans surveillance s'il est connecté à l'alimentation.
- Cet appareil est uniquement destiné à des utilisations domestiques et seulement dans le but pour lequel il est fabriqué.
- Cet appareil ne doit pas être utilisé par des enfants de moins de 8 ans. Cet appareil peut être utilisé par des enfants de 8 ans ou plus et des personnes présentant un handicap physique, sensoriel ou mental voire ne disposant pas des connaissances et de l'expérience nécessaires en cas de surveillance ou d'instructions sur l'usage de cet appareil en toute sécurité et de compréhension des risques impliqués. Les enfants ne doivent pas jouer avec l'appareil. Maintenez l'appareil et son cordon d'alimentation hors de portée des enfants de moins de 8 ans. Le nettoyage et la maintenance utilisateur ne doivent pas être confiés à des enfants sauf s'ils ont 8 ans ou plus et sont sous surveillance.
- Afin de vous éviter un choc électrique, n'immergez pas le cordon, la prise ou l'appareil dans de l'eau ou autre liquide.
- Cet appareil est destiné à une utilisation domestique et aux applications similaires, notamment :
  - Coin cuisine des commerces, bureaux et autres environnements de travail.
  - Hôtels, motels et autres environnements de type résidentiel.
  - Environnements de type chambre d'hôtes.
  - Fermes.

Nettoyage et entretien
- N'immergez pas le cordon, la prise ou l'appareil lui-même dans de l'eau ou dans d'autres liquides.
- Débranchez toujours la machine et assurez-vous qu'elle a suffisamment refroidi avant son nettoyage.
- Toutes les pièces non électriques sont lavables à l'eau chaude savonneuse. Séchez-les complètement avant de les réutiliser. Ces pièces ne se lavent pas au lave-vaisselle. N'utilisez jamais de détergent abrasif.

Détartrage
- L'appareil doit être détartré chaque mois sinon l'arôme du café s'appauvrit et le dépôt de tartre dans la machine peut l'endommager de manière permanente et irréparable.
- Ne jamais nettoyer la machine au vinaigre. Ceci pourrait l'endommager et donner un mauvais goût à votre café.
- Les dommages causés par un détartrage inapproprié ou un défaut de détartrage ne sont pas couverts par la garantie.
- Avertissement : attention à l'eau chaude !
- Recommandations : achetez une solution détartrante (liquide détartrant) disponible dans le commerce, diluée selon les instructions du fabricant ; versez le mélange dans le réservoir d'eau.
- Vérifiez qu'il ne reste aucune capsule dans la machine.
- Placez un grand bol sous le distributeur pour recueillir les résidus de détartrage dilués et de calcaire.
- Remplissez le réservoir d'eau jusqu'au niveau maximum avec de l'eau mélangée à la solution détartrante, puis assurez-vous que la solution est complètement dissoute.
- Appuyez sur le bouton correspondant à la grande tasse pour faire couler l'eau de détartrage comme vous le faites normalement pour le café. Répétez plusieurs fois jusqu'à faire couler toute l'eau du réservoir.
- Répétez le processus et faites couler un autre réservoir d'eau mélangée à la solution de détartrage.
- Répétez le processus pour rincer le circuit interne avec un réservoir d'eau douce (sans la solution détartrante) afin de nettoyer complètement le circuit interne.

DESCRIPTION DES PIÈCES
1. Poignée
2. Boutons
3. Couvercle du réservoir d'eau
4. Réservoir d'eau
5. Adaptateur du compartiment de préparation
6. Couvercle du bac de collecte
7. Bac de collecte (amovible)

AVANT LA PREMIÈRE UTILISATION
- Retirer l'appareil et les accessoires du carton. Retirer les autocollants, le film ou le plastique protecteur de l'appareil.
- Mettez l'appareil sur une surface stable plate et assurez un dégagement tout autour de l'appareil d'au moins 10 cm. Cet appareil ne convient pas à une installation dans une armoire ou à un usage à l'extérieur.

Attention : Une mauvaise manipulation des équipements électriques est dangereuse et peut se révéler fatale. Attention aux consignes de sécurité contenues dans ce manuel, en particulier les suivantes :
- Risque de brûlures : attention à l'eau chaude !
- Attention ! Il y a une aiguille pointue au-dessus de l'adaptateur de la capsule. Ne mettez pas votre main ou votre doigt près d'une pièce proche de l'aiguille après avoir retiré l'adaptateur.
- Ne faites pas fonctionner la machine avec un réservoir d'eau vide ou avec un niveau d'eau inférieur au MINIMUM.
- N'ouvrez pas la poignée lorsque la machine est en train de faire du café.
- Attention, l'adaptateur peut être très chaud après la préparation du café !
- Débranchez toujours la prise de courant avant de nettoyer l'appareil.
- N'utilisez la machine que dans une pièce sèche.
- Rincez soigneusement le réservoir d'eau à l'eau douce avant la première utilisation. Nettoyez la machine uniquement à l'aide d'un chiffon humide.

Il y a deux façons de remplir le réservoir d'eau : directement dans la machine, en utilisant par exemple une carafe, ou en retirant le réservoir d'eau.

1. Remplir sans enlever le réservoir :
- Soulevez le couvercle du réservoir d'eau.
- Remplissez le réservoir avec de l'eau douce.
- La contenance maximale est de 0,8 litre.
- Refermez le couvercle du réservoir.

2. Remplir en enlevant le réservoir :
- Inclinez le réservoir d'eau pour le retirer de la machine.
- Remplissez le réservoir jusqu'à la marque « MAX » avec de l'eau douce (la contenance maximale est de 0,8 litre).
- Faites glisser lentement le réservoir d'eau sur sa base. Lorsque la sortie du réservoir est insérée dans le réceptacle d'entrée, poussez fermement pour remettre en place le réservoir d'eau.

- Avant la première utilisation ou après de longues pauses (vacances par exemple), la machine doit être rincée. Cette intervention rapide permet de rincer et de nettoyer à fond les circuits internes.
- Appuyez sur le bouton Marche/Arrêt.
- Les voyants des boutons s'allument en permanence lorsque la machine est chauffée.
- Le temps de chauffage est d'environ 45 secondes.
- Appuyez sur la grande touche café, attendez que l'appareil ait terminé de rincer.
- Avant d'appuyer sur le bouton, assurez-vous que :
  - la poignée est fermée sans capsule à l'intérieur.
  - le réservoir d'eau est plein.
  - le réservoir d'eau est bien en place, sinon l'eau risque de fuir.
  - un grand bol (de 250 ml ou plus) est placé sous le distributeur.
- Ouvrez la poignée lorsque le processus de rinçage est terminé.
- Videz le récipient.

ADAPTATEURS

Cette machine utilise plusieurs adaptateurs, voir ci-dessous pour plus d'informations :

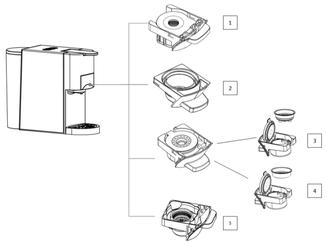

1 : Capsules Nespresso
2 : Capsules Dolce Gusto
3 : Dosettes de café E.S.E.
4 : Café moulu
5 : Capsules Lavazza a Modo Mio

UTILISATION

Capsules Nespresso®*
- Ouvrez la poignée.
- Tirez le compartiment de préparation pour les capsules**Nespresso** ®*.
- Appuyez sur le couvercle du compartiment de préparation.
- Insérez une capsule dans le compartiment de préparation.
- Poussez le compartiment de préparation avec la capsule.
- Fermez la poignée.
- Placez une tasse sous le distributeur.
- Appuyez une seule fois sur la touche du café souhaité.
- Le bouton sélectionné clignote et la machine commence à préparer le café. Lorsque le processus de préparation est terminé, la distribution s'arrête automatiquement après 25 secondes pour une petite tasse et 47 secondes pour une grande tasse. Ce temps de réglage par défaut peut être adapté en fonction des goûts personnels.
- Soulevez la poignée et tirez le compartiment de préparation pour extraire la capsule usagée.

Après avoir appuyé sur le bouton, le voyant du bouton correspondant clignote d'abord quelques secondes, puis la préparation démarre. Ce clignotement est normal et indique que l'eau est en train de chauffer.

Capsules Dolce-Gusto®*
- Ouvrez la poignée.
- Tirez le compartiment de préparation pour les capsules**Dolce-Gusto** ®*.
- Insérez une capsule dans le compartiment de préparation.
- Poussez le compartiment de préparation avec la capsule.
- Fermez la poignée.
- Placez une tasse sous le distributeur.
- Appuyez une seule fois sur la touche du café souhaité.
- Le bouton sélectionné clignote et la machine commence à préparer le café. Lorsque le processus de préparation est terminé, la distribution s'arrête automatiquement après 25 secondes pour une petite tasse et 47 secondes pour une grande tasse. Ce temps de réglage par défaut peut être adapté en fonction des goûts personnels.
- Soulevez la poignée et tirez le compartiment de préparation pour extraire la capsule usagée.

Après avoir appuyé sur le bouton, le voyant du bouton correspondant clignote d'abord quelques secondes, puis la préparation démarre. Ce clignotement est normal et indique que l'eau est en train de chauffer.

Dosettes de café E.S.E.
- Ouvrez la poignée.
- Tirez le compartiment de préparation.
- Placez l'adaptateur pour dosette de café E.S.E dans le compartiment de préparation.
- Mettez une dosette de café E.S.E. dans l'adaptateur.
- Poussez le compartiment de préparation dans la machine.
- Fermez la poignée.
- Placez une tasse sous le distributeur.
- Appuyez une seule fois sur la touche du café souhaité.
- Le bouton sélectionné clignote et la machine commence à préparer le café. Lorsque le processus de préparation est terminé, la distribution s'arrête automatiquement après 25 secondes pour une petite tasse et 47 secondes pour une grande tasse. Ce temps de réglage par défaut peut être adapté en fonction des goûts personnels.
- Soulevez la poignée et tirez le compartiment de préparation pour extraire la dosette usagée.

Après avoir appuyé sur le bouton, le voyant du bouton correspondant clignote d'abord quelques secondes, puis la préparation démarre. Ce clignotement est normal et indique que l'eau est en train de chauffer.

Café en poudre
- Ouvrez la poignée.
- Tirez le compartiment de préparation pour le café moulu.
- Placez l'adaptateur pour café moulu dans le compartiment de préparation.
- Mettez le café moulu dans l'adaptateur et poussez fermement.
- Poussez le compartiment de préparation dans la machine.
- Fermez la poignée.
- Placez une tasse sous le distributeur.
- Appuyez une seule fois sur la touche du café souhaité.
- Le bouton sélectionné clignote et la machine commence à préparer le café. Lorsque le processus de préparation est terminé, la distribution s'arrête automatiquement après 25 secondes pour une petite tasse et 47 secondes pour une grande tasse. Ce temps de réglage par défaut peut être adapté en fonction des goûts personnels.
- Soulevez la poignée et tirez le compartiment de préparation pour extraire le café moulu usagé.

Après avoir appuyé sur le bouton, le voyant du bouton correspondant clignote d'abord quelques secondes, puis la préparation démarre. Ce clignotement est normal et indique que l'eau est en train de chauffer.

Capsule Lavazza a modo mio®*
- Ouvrez la poignée.
- Tirez le compartiment de préparation pour les capsules Lavazza a modo mio®*.
- Insérez une capsule dans le compartiment de préparation.
- Poussez le compartiment de préparation avec la capsule.
- Fermez la poignée.
- Placez une tasse sous le distributeur.
- Appuyez une seule fois sur la touche du café souhaité.
- Le bouton sélectionné clignote et la machine commence à préparer le café. Lorsque le processus de préparation est terminé, la distribution s'arrête automatiquement après 25 secondes pour une petite tasse et 47 secondes pour une grande tasse. Ce temps de réglage par défaut peut être adapté en fonction des goûts personnels.
- Soulevez la poignée et tirez le compartiment de préparation pour extraire la capsule usagée.

Après avoir appuyé sur le bouton, le voyant du bouton correspondant clignote d'abord quelques secondes, puis la préparation démarre. Ce clignotement est normal et indique que l'eau est en train de chauffer.

Remarque: * Marque de tierce partie non affiliée à Princess.

Fonction d'arrêt automatique
- La machine s'éteint automatiquement et passe en mode d'économie d'énergie lorsqu'elle ne fonctionne pas dans les 15 minutes. Appuyez sur l'un des boutons pour réactiver la machine.

Réglage du volume du café

La quantité de café peut être adaptée en réglant le temps de préparation par défaut en fonction des goûts personnels**.**

Réglage du volume de la petite tasse :
- Placez la tasse sous la buse à café.
- Appuyez sur le bouton de la petite tasse et maintenez-le enfoncé jusqu'à ce que vous obteniez le café désiré (Min : 15s, Max : 90s).

Réglage du volume de la grande tasse :
- Placez la tasse sous la buse à café.
- Appuyez sur le bouton de la grande tasse et maintenez-le enfoncé jusqu'à ce que vous obteniez le café désiré (Min : 15s, Max : 90s).

Configuration d'usine par défaut
- Appuyez sur le bouton de la grande tasse, insérez la fiche dans la prise. Le témoin lumineux des boutons clignote deux fois. La machine retrouve ses réglages par défaut.

DÉPANNAGE

PROBLÈME	CAUSE	SOLUTION
Le café n'a pas été préparé.	- Le réservoir d'eau est vide.	- Remplissez le réservoir d'eau.
Le café n'est pas assez chaud	- Les tasses / mugs sont froids. - La machine est entartrée. - Machine froide	- Préchauffez la tasse / le mug. - Détartrez la machine. - Préparez une tasse d'eau pour réchauffer le circuit.
Eau sur la table.	- Le réservoir d'eau fuit. - Le bac de collecte est plein d'eau.	- Vérifiez si la vanne du réservoir d'eau est bloquée. - Videz le bac de collecte.
La poignée ne se ferme pas.	- Le compartiment de préparation est mal placé.	- Insérez le compartiment de préparation en bonne position.

ENVIRONNEMENT

Cet appareil ne doit pas être jeté avec les déchets ménagers à la fin de sa durée de vie, il doit être remis à un centre de recyclage pour les appareils électriques et électroniques. Ce symbole sur l'appareil, le manuel d'utilisation et l'emballage attire votre attention sur un point important. Les matériaux utilisés dans cet appareil sont recyclables. En recyclant vos appareils, vous contribuez de manière significative à la protection de notre environnement. Renseignez-vous auprès des autorités locales pour connaître les centres de collecte des déchets.

DE Bedienungsanleitung

SICHERHEIT
- Beim Ignorieren der Sicherheitshinweise kann der Hersteller nicht für Schäden haftbar gemacht werden.
- Ist das Netzkabel beschädigt, muss es vom Hersteller, dem Kundendienst oder ähnlich qualifizierten Personen ersetzt werden, um Gefahren zu vermeiden.
- Bewegen Sie das Gerät niemals durch Ziehen am Kabel, und stellen Sie sicher, dass sich das Kabel nicht verwickeln kann.
- Das Gerät muss auf einer ebenen, stabilen Fläche platziert werden.
- Das Gerät darf nicht unbeaufsichtigt bleiben, während es an einer Stromquelle angeschlossen ist.
- Dieses Gerät darf nur für den Haushaltsgebrauch und nur für den Zweck benutzt werden, für den es hergestellt wurde.
- Dieses Gerät darf nicht von Kindern unter 8 Jahren verwendet werden. Dieses Gerät darf von Kindern ab 8 Jahren und von Personen mit eingeschränkten körperlichen, sensorischen oder geistigen Fähigkeiten oder einem Mangel an Erfahrung und Kenntnissen verwendet werden, sofern diese Personen beaufsichtigt oder über den sicheren Gebrauch des Geräts unterrichtet wurden und die damit verbundenen Gefahren verstanden haben. Kinder dürfen mit dem Gerät nicht spielen. Halten Sie das Gerät und sein Anschlusskabel außerhalb der Reichweite von Kindern unter 8 Jahren. Reinigungs- und Wartungsarbeiten dürfen nicht von Kindern vorgenommen werden, es sei denn, sie sind älter als 8 und werden beaufsichtigt.
- Tauchen Sie das Kabel, den Stecker oder das Gerät nicht in Wasser oder andere Flüssigkeiten, um einen elektrischen Schlag zu vermeiden.
- Dieses Gerät ist dazu bestimmt, im Haushalt und ähnlichen Anwendungen verwendet zu werden, wie beispielsweise:
  - In Küchen für Mitarbeiter in Läden, Büros und anderen gewerblichen Bereichen.
  - Von Kunden in Hotels, Motels und anderen Wohneinrichtungen.
  - In Frühstückspensionen.
  - In Gutshäusern.

Reinigung und Pflege
- Tauchen Sie das Kabel, den Stecker oder das Gerät selbst niemals in Wasser oder andere Flüssigkeiten ein.
- Ziehen Sie stets den Gerätestecker aus der Steckdose und stellen Sie sicher, dass sich das Gerät abgekühlt hat, bevor Sie es reinigen.
- Alle nicht-elektrischen Teile können in warmem Seifenwasser gereinigt werden. Trocknen Sie diese vor der Wiederverwendung vollständig ab. Diese Teile sind nicht geschirrspülmaschinengeeignet. Verwenden Sie niemals Scheuermittel.

Entkalken
- Das Gerät muss jeden Monat entkalkt werden, da der Kaffeegeschmack andernfalls schlecht wird und der innerhalb der Maschine abgelagerte Kalk bleibende und irreparable Schäden an der Maschine verursachen kann.
- Reinigen Sie die Maschine nie mit Essig. Dies führt zu Schäden und beeinträchtigt den Kaffeegeschmack.
- Schäden infolge unsachgemäßer oder unterlassener Entkalkung sind nicht von der Garantie abgedeckt.
- Vorsicht: Heißes Wasser!
- Empfehlung: Nehmen Sie eine handelsübliche Entkalkungslösung (Entkalkungsflüssigkeit), verdünnen Sie sie gemäß Herstelleranweisung und geben Sie die Mischung dann in den Wassertank.
- Achten Sie darauf, dass sich keine Kapsel in der Maschine befindet.
- Stellen Sie eine große Schale unter den Ausgießer, um die Entkalkungsflüssigkeit und Kalkreste aufzufangen.
- Füllen Sie den Wassertank bis zum Maximum mit Wasser und der Entkalkungslösung. Achten Sie darauf, dass die Lösung vollständig verdünnt ist.
- Drücken Sie die Taste für große Tassen, um die Entkalkungsflüssigkeit wie beim normalen Kaffeekochen durchlaufen zu lassen. Wiederholen Sie den Vorgang mehrmals, bis der Wassertank leer ist.
- Wiederholen Sie den Vorgang und lassen Sie einen weiteren Behälter voll mit einer Mischung aus Wasser und Entkalkungslösung durchlaufen.
- Wiederholen Sie den Vorgang nun mit frischem Wasser (ohne Entkalkungslösung), um den inneren Kreislauf vollständig durchzuspülen.

TEILEBESCHREIBUNG
1. Griff
2. Tasten
3. Wassertankdeckel
4. Wassertank
5. Brühadapter
6. Tropfschalenabdeckung
7. Tropfschale (abnehmbar)

VOR DER ERSTEN INBETRIEBNAHME
- Nehmen Sie das Gerät und das Zubehör aus der Verpackung. Entfernen Sie die Aufkleber, die Schutzfolie oder Plastik vom Gerät.
- Stellen Sie das Gerät auf eine ebene und stabile Fläche und halten Sie einen Abstand von mindestens 10 cm um das Gerät herum ein. Dieses Gerät ist nicht für den Anschluss oder die Verwendung in einem Schrank oder im Freien geeignet.

Vorsicht: Ein unsachgemäßer Umgang mit Elektrogeräten ist gefährlich und kann tödliche Folgen haben. Beachten Sie bitte die Sicherheitshinweise in dieser Anleitung, insbesondere folgende:
- Verbrühungsgefahr: Vorsicht vor heißem Wasser.
- Warnung! Am Kapseladapter befindet sich eine scharfe Nadel. Halten Sie Hand und Finger von Teilen in der Nähe der Nadel fern, nachdem der Adapter entfernt wurde.
- Benutzen Sie die Maschine nicht mit leerem Wasserbehälter oder einem Wasserstand unter MINIMUM.
- Öffnen Sie den Griff nicht, wenn die Maschine aufbrüht.
- Vorsicht: Der Adapter kann nach dem Brühvorgang sehr heiß sein!
- Ziehen Sie stets den Netzstecker, bevor Sie die Maschine reinigen.
- Benutzen Sie die Maschine nur in trockenen Räumen.
- Spülen Sie den Wasserbehälter vor der ersten Benutzung mit frischem Wasser aus. Reinigen Sie die Maschine nur mit einem trockenen Tuch.

Es gibt zwei Möglichkeiten, den Wasserbehälter zu füllen: Direkt in der Maschine, z. B. mit einer Kanne, oder indem der Wasserbehälter entnommen wird.

1. Auffüllen ohne Behälterentnahme:
- Öffnen Sie den Wassertankdeckel.
- Füllen Sie den Behälter mit frischem kaltem Wasser.
- Die maximal Füllmenge beträgt 0,8 l.
- Schließen Sie den Deckel.

2. Auffüllen durch Entnehmen des Wassertanks:
- Halten Sie den Wassertank etwas geneigt, um ihn aus der Maschine zu entnehmen.
- Füllen Sie den Behälter bis zur Markierung „MAX“ mit frischem kaltem Wasser (maximale Füllmenge 0,8 l).
- Schieben Sie den Wassertank langsam auf den Sockel zurück. Setzen Sie den Behälterauslass in die Einlassaufnahme ein und drücken Sie fest, bis er einrastet.

- Bevor die Maschine nach längerer Unterbrechung (z. B. Urlaub) wieder benutzt wird, muss sie durchgespült werden. Bei diesem kurzen Vorgang werden die internen Leitungen gespült und gereinigt.
- Betätigen Sie den Schalter „Ein/Aus“.
- Nachdem die Maschine aufgeheizt ist, leuchten die Tasten durchgehend.
- Die Aufheizdauer beträgt ca. 45 Sekunden.
- Drücken Sie auf die große Kaffeetasse und warten Sie, bis der Spülvorgang abgeschlossen ist.
- Achten Sie vor dem Betätigen der Taste darauf, dass
  - der Griff geschlossen ist und keine Kapsel eingesetzt ist,
  - der Wasserbehälter voll ist,
  - der Wasserbehälter korrekt eingesetzt ist (andernfalls kann Wasser austreten),
  - eine große Schüssel (min. 250 ml) unter dem Ausgießer platziert ist.
- Öffnen Sie den Griff, wenn der Spülvorgang abgeschlossen ist.
- Entleeren Sie den Behälter.

ADAPTER

Die Maschine verwendet mehrere Adapter (siehe Informationen unten):

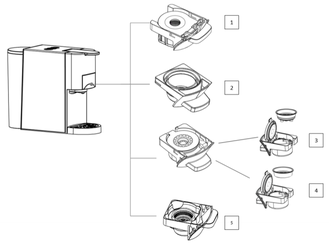

1: Nespresso-Kapseln
2: Dolce Gusto-Kapseln
3: E.S.E. Kaffeepads
4: Kaffeepulver
5: Lavazza A Modo Mio-Kapseln

GEBRAUCH

Nespresso®*-Kapsel
- Öffnen Sie den Griff.
- Ziehen Sie den Brühkorb für Nespresso®* -Kapseln heraus.
- Drücken Sie auf den Brühkorbdeckel.
- Setzen Sie eine Kapsel in den Brühkorb ein.
- Drücken Sie den Brühkorb mit der Kapsel hinein.
- Schließen Sie den Griff.
- Stellen Sie eine Tasse unter den Ausgießer.
- Betätigen Sie die gewünschte Kaffeetaste einmal.
- Die gewählte Taste blinkt, und die Maschine startet den Brühvorgang. Nach dessen Abschluss stoppt die Abgabe automatisch, wenn die standardmäßige Brühdauer erreicht ist. Bei einer kleinen Tasse nach 25 Sekunden, bei einer großen Taste nach 47 Sekunden. Diese Standardvorgaben können je nach persönlichem Geschmack geändert werden.
- Bewegen Sie den Griff nach oben und ziehen Sie den Brühkorb heraus, um die eingesetzte Kapsel zu entfernen.

Nach dem Betätigen der Taste leuchtet die LED einige Sekunden lang, bevor der Brühvorgang startet. Das Blinken begleitet den Aufheizvorgang und ist normal.

Dolce-Gusto®*-Kapsel
- Öffnen Sie den Griff.
- Ziehen Sie den Brühkorb für Dolce-Gusto®* -Kapseln heraus.
- Setzen Sie eine Kapsel in den Brühkorb ein.
- Drücken Sie den Brühkorb mit der Kapsel hinein.
- Schließen Sie den Griff.
- Stellen Sie eine Tasse unter den Ausgießer.
- Betätigen Sie die gewünschte Kaffeetaste einmal.
- Die gewählte Taste blinkt, und die Maschine startet den Brühvorgang. Nach dessen Abschluss stoppt die Abgabe automatisch, wenn die standardmäßige Brühdauer erreicht ist. Bei einer kleinen Tasse nach 25 Sekunden, bei einer großen Taste nach 47 Sekunden. Diese Standardvorgaben können je nach persönlichem Geschmack geändert werden.
- Bewegen Sie den Griff nach oben und ziehen Sie den Brühkorb heraus, um die eingesetzte Kapsel zu entfernen.

Nach dem Betätigen der Taste leuchtet die LED einige Sekunden lang, bevor der Brühvorgang startet. Das Blinken begleitet den Aufheizvorgang und ist normal.

E.S.E Coffee Pod
- Öffnen Sie den Griff.
- Ziehen Sie den Brühkorb heraus.
- Setzen Sie den E.S.E Coffee Pod-Adapter in den Brühkorb ein.
- Setzen Sie einen E.S.E. Coffee Pod in den Adapter ein.
- Setzen Sie den Brühkorb in die Maschine ein.
- Schließen Sie den Griff.
- Stellen Sie eine Tasse unter den Ausgießer.
- Betätigen Sie die gewünschte Kaffeetaste einmal.
- Die gewählte Taste blinkt, und die Maschine startet den Brühvorgang. Nach dessen Abschluss stoppt die Abgabe automatisch, wenn die standardmäßige Brühdauer erreicht ist. Bei einer kleinen Tasse nach 25 Sekunden, bei einer großen Taste nach 47 Sekunden. Diese Standardvorgaben können je nach persönlichem Geschmack geändert werden.
- Bewegen Sie den Griff nach oben und ziehen Sie den Brühkorb heraus, um die eingesetzte Kapsel zu entfernen.

Nach dem Betätigen der Taste leuchtet die LED einige Sekunden lang, bevor der Brühvorgang startet. Das Blinken begleitet den Aufheizvorgang und ist normal.

Kaffeepulver
- Öffnen Sie den Griff.
- Ziehen Sie den Brühkorb für Kaffeepulver heraus.
- Setzen Sie Kaffeepulver-Adapter in den Brühkorb ein.
- Geben Sie das Kaffeepulver in den Adapter und drücken Sie es fest.
- Setzen Sie den Brühkorb in die Maschine ein.
- Schließen Sie den Griff.
- Stellen Sie eine Tasse unter den Ausgießer.
- Betätigen Sie die gewünschte Kaffeetaste einmal.
- Die gewählte Taste blinkt, und die Maschine startet den Brühvorgang. Nach dessen Abschluss stoppt die Abgabe automatisch, wenn die standardmäßige Brühdauer erreicht ist. Bei einer kleinen Tasse nach 25 Sekunden, bei einer großen Taste nach 47 Sekunden. Diese Standardvorgaben können je nach persönlichem Geschmack geändert werden.
- Bewegen Sie den Griff nach oben und ziehen Sie den Brühkorb heraus, um den verbrauchte Kaffeepulver zu entfernen.

Nach dem Betätigen der Taste leuchtet die LED einige Sekunden lang, bevor der Brühvorgang startet. Das Blinken begleitet den Aufheizvorgang und ist normal.

PRINCESS®

EN Instruction manual
NL Gebruiksaanwijzing
FR Mode d'emploi
DE Bedienungsanleitung
ES Manual de usuario
PT Manual de utilizador
IT Manuale utente
SV Bruksanvisning
PL Instrukcja obsługi
CS Návod na použití
SK Návod na použitie
RU Руководство по эксплуатации

MULTI CAPSULE Coffee Machine 5-in-1

01.249451.01.001

PARTS DESCRIPTION / ONDERDELENBESCHRIJVING / DESCRIPTION DES PIÈCES / TEILEBESCHREIBUNG / DESCRIPCIÓN DE LAS PIEZAS / DESCRIÇÃO DOS COMPONENTES / DESCRIZIONE DELLE PARTI / BESKRIVNING AV DELAR / OPIS CZĘŚCI / POPIS SOUČÁSTÍ / POPIS SÚČASTÍ / **ОПИСАНИЕ ЗАПЧАСТИ**

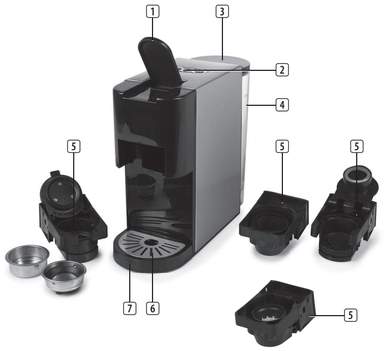

IN NEED OF ACCESSORIES? VISIT
WWW.PRINCESSHOME.EU/NL-NL/CUSTOMERSERVICE/ACCESSORIES-SPAREPARTS
FOR ACCESSORIES AND SPARE PARTS TO EXTEND YOUR ITEM!

© Princess 2022 | Jules Verneweg 87
5015 BH Tilburg | The Netherlands | www.princesshome.eu

Lavazza A Modo Mio®*-Kapseln
• Öffnen Sie den Griff.
• Ziehen Sie den Brühkorb für Lavazza A Modo Mio®*-Kapseln heraus.
• Setzen Sie eine Kapsel in den Brühkorb ein.
• Drücken Sie den Brühkorb mit der Kapsel hinein.
• Schließen Sie den Griff.
• Stellen Sie eine Tasse unter den Ausgießer.
• Betätigen Sie die gewünschte Kaffeetaste einmal.
• Die gewählte Taste blinkt, und die Maschine startet den Brühvorgang. Nach dessen Abschluss stoppt die Abgabe automatisch, wenn die standardmäßige Brühdauer erreicht ist. Bei einer kleinen Tasse nach 25 Sekunden, bei einer großen Taste nach 47 Sekunden. Diese Standardvorgaben können je nach persönlichem Geschmack geändert werden.
• Bewegen Sie den Griff nach oben und ziehen Sie den Brühkorb heraus, um die eingesetzte Kapsel zu entfernen.
Nach dem Betätigen der Taste leuchtet die LED einige Sekunden lang, bevor der Brühvorgang startet. Das Blinken begleitet den Aufheizvorgang und ist normal.
Hinweis: * Marke eines Drittanbieters, der in keiner Verbindung zu Princess steht.
Automatische Abschaltfunktion
• Die Maschine wechselt automatisch in den Energiesparmodus, wenn 15 Minuten lang keine Bedienung erfolgt. Betätigen Sie eine beliebige Taste, um sie wieder zu aktivieren.
Kaffeemengeneinstellung
Die Kaffeemenge lässt sich ändern, um die standardmäßige Brühdauer dem persönlichen Geschmack anzupassen.
Einstellung für kleine Tassen:
• Stellen Sie die Taste unter den Kaffeeausgießer.
• Halten Sie die Taste mit der kleinen Tasse so lange gedrückt, bis die gewünschte Kaffeemenge abgegeben wurde (min.: 15 s, max.: 90 s).
Einstellung für große Tassen:
• Stellen Sie die Taste unter den Kaffeeausgießer.
• Halten Sie die Taste mit der großen Tasse so lange gedrückt, bis die gewünschte Kaffeemenge abgegeben wurde (min.: 15 s, max.: 90 s).
Standardvorgaben
• Drücken Sie die Taste mit der großen Tasse. Schließen Sie den Netzstecker an. Die Kontrolllampen der Tasten blinken zweimal. Die Maschine ist wieder auf die werksseitigen Standardvorgaben zurückgesetzt.

STÖRUNGSBESEITIGUNG

PROBLEM	URSACHE	LÖSUNG
Es wird kein Kaffee aufgebrüht.	- Der Wasserbehälter ist leer.	- Füllen Sie den Wasserbehälter auf.
Der Kaffee ist nicht heiß genug.	- Die Tassen/ Becher sind zu kalt. - In der Maschine hat sich Kalk gebildet. - Die Maschine ist kalt.	- Tasse/Becher vorwärmen - Entkalken - Brühen Sie zum Aufheizen eine Tasse mit Wasser vor.
Wasser auf dem Tisch.	- Der Wasserbehälter ist undicht. - Die Tropfschale ist voll.	- Prüfen Sie, ob das Ventil am Wasserbehälter verstopft ist. - Entleeren Sie die Tropfschale.
Der Griff lässt sich nicht schließen.	- Der Brühkorb ist nicht korrekt eingesetzt.	- Setzen Sie den Brühkorb korrekt ein.

UMWELT

Dieses Gerät darf am Ende seiner Lebenszeit nicht im Hausmüll entsorgt werden, sondern muss an einer Sammelstelle für das Recyceln von elektrischen und elektronischen Haushaltsgeräten abgegeben werden. Das Symbol auf dem Gerät, in der Bedienungsanleitung und auf der Verpackung macht Sie auf dieses wichtige Thema aufmerksam. Die in diesem Gerät verwendeten Materialien können recycelt werden. Durch das Recyceln gebrauchter Haushaltsgeräte leisten Sie einen wichtigen Beitrag zum Umweltschutz. Fragen Sie Ihre örtliche Behörde nach Informationen über eine Sammelstelle.

ES Manual de instrucciones

SEGURIDAD
• Si ignora las instrucciones de seguridad, eximirá al fabricante de toda responsabilidad por posibles daños.
• Si el cable de alimentación está dañado, corresponde al fabricante, al representante o a una persona de cualificación similar su reemplazo para evitar peligros.
• Nunca mueva el aparato tirando del cable y asegúrese de que no se pueda enredar con el cable.
• El aparato debe colocarse sobre una superficie estable y nivelada.
• El usuario no debe dejar el dispositivo sin supervisión mientras esté conectado a la alimentación.
• Este aparato se debe utilizar únicamente para el uso doméstico y sólo para las funciones para las que se ha diseñado.
• Este aparato no debe ser utilizado por niños menores de 8 años. Este aparato puede ser utilizado por niños a partir de los 8 años y por personas con capacidades físicas, sensoriales o mentales reducidas, o que no tengan experiencia ni conocimientos, sin son supervisados o instruidos en el uso del aparato de forma segura y entienden los riesgos implicados. Los niños no pueden jugar con el aparato. Mantenga el aparato y el cable fuera del alcance de los niños menores de 8 años. Los niños no podrán realizar la limpieza ni el mantenimiento reservado al usuario a menos que tengan más de 8 años y cuenten con supervisión.
• Para protegerse contra una descarga eléctrica, no sumerja el cable, el enchufe ni el aparato en el agua o cualquier otro líquido.
• Este aparato se ha diseñado para el uso en el hogar y en aplicaciones similares, tales como:
  – Zonas de cocina para el personal en tiendas, oficinas y otros entornos de trabajo.
  – Clientes en hoteles, moteles y otros entornos de tipo residencial.
  – Entornos de tipo casa de huéspedes.
  – Granjas.

Limpieza y mantenimiento
• Nunca sumerja el cable, el enchufe o el aparato en agua o cualquier otro líquido.
• Desenchufe siempre la máquina y asegúrese de que se haya enfriado antes de limpiarla.
• Todas las piezas que no son eléctricas se pueden lavar en agua templada con jabón. Séquelas completamente antes de volverlas a utilizar. Estas piezas no se pueden lavar en el lavavajillas. No utilice nunca detergentes abrasivos.
Descalcificación
• El aparato tiene que descalcificarse todos los meses, de lo contrario el gusto del café no será bueno y la cal depositada en el interior de la máquina puede provocar daños permanentes e irreparables en la máquina.
• Nunca limpie el aparato con vinagre. Provoca daños y hace que el café tenga mal sabor.
• La garantía no cubre los daños provocados por no descalcificar el aparato o por realizar una descalcificación incorrecta.
• Precaución: ¡Cuidado con el agua caliente!
• Recomendaciones: adquiera una solución descalcificadora disponible a nivel comercial (líquido descalcificador), dilúyala siguiendo las instrucciones del fabricante y vierta la mezcla en el depósito para el agua.
• Asegúrese de que no haya ninguna cápsula dentro de la máquina.
• Coloque un recipiente grande debajo del dispensador para recoger la dilución descalcificadora y los residuos de cal.
• Llene el depósito de agua con solución descalcificadora hasta el indicador de nivel máximo; asegúrese de que la solución está completamente disuelta.
• Pulse el botón para hacer un café largo para que el agua descalcificadora pase del mismo modo que lo haría para hacer un café. Repita este proceso varias veces hasta que el depósito se vacíe.
• Repita el proceso y llene otra vez el depósito con agua mezclada con solución descalcificadora.
• Repita el proceso con un depósito lleno de agua limpia (sin solución descalcificadora) para limpiar el circuito interno por completo.

DESCRIPCIÓN DE LOS COMPONENTES
1. Asa
2. Botones
3. Tapa del depósito de agua
4. Depósito de agua
5. Adaptador del cestillo
6. Tapa de la bandeja de goteo
7. Bandeja de goteo (extraíble)

ANTES DEL PRIMER USO
• Extraiga el aparato y los accesorios de la caja. Retire las pegatinas, el envoltorio de protección o el plástico del dispositivo.
• Coloque el dispositivo sobre una superficie plana estable y asegúrese de tener un mínimo de 10 cm de espacio libre alrededor del mismo. Este dispositivo no es apropiado para ser instalado en un armario o para el uso en exteriores.
Precaución: La manipulación incorrecta de un equipo eléctrico es peligrosa y puede ser letal. Preste atención a las precauciones de seguridad de este manual, sobre todo a la siguiente:
• Peligro de escaldadura: Cuidado con el agua caliente.
• ¡Advertencia! En la parte superior del adaptador de cápsulas hay agujas afiladas. Una vez haya extraído del adaptador, no coloque la mano ni los dedos cerca de las agujas.
• No ponga la máquina en funcionamiento si el depósito de agua está vacío o por debajo del indicador de capacidad mínima.
• No abra el asa si el aparato está haciendo un café.
• ¡Cuidado! El adaptador puede estar muy caliente después de hacer un café.
• Antes de limpiar el aparato, desenchúfelo siempre.
• Utilice el aparato únicamente en una habitación seca.
• Antes del primer uso, aclare bien el depósito de agua con agua limpia. Limpie el aparato únicamente con un paño húmedo.
El depósito de agua se puede llenar de dos formas: directamente en la máquina (por ejemplo, con una jarra) o extrayéndolo.
1. Cómo llenar el depósito sin retirarlo:
- Levante la tapa del depósito de agua.
- Llene el depósito con agua limpia fría.
- La capacidad máxima es de 0,8 litros.
- Vuelva a colocar la tapa del depósito.
2. Cómo retirar y llenar el depósito de agua:
- Sujete el depósito de agua inclinado para extraerlo de la máquina.
- Llene el depósito hasta la marca "MAX" con agua limpia fresca (la capacidad máxima es de 0,8 litros).
- Deslice lentamente el depósito de agua sobre su base. Cuando la salida del depósito de agua se haya insertado en el receptáculo de entrada, presione con firmeza para encajar el depósito de agua.

• Enjuague el equipo antes del primer uso o tras un periodo prolongado sin haberlo utilizado (por ejemplo, tras las vacaciones). Este breve procedimiento puede enjuagar y limpiar por completo los tubos internos.
• Pulse el botón de encendido/apagado.
• Las luces de los botones permanecerán encendidas mientras la máquina se calienta.
• El aparato tarda aproximadamente 45 segundos en calentarse.
• Pulse el botón para hacer un café largo y espere a que el aparato finalice el enjuague.
• Antes de pulsar el botón, asegúrese de lo siguiente:
  – El asa está cerrada y no contiene ninguna cápsula en su interior.
  – El depósito de agua está lleno.
  – El depósito de agua está bien colocado; de lo contrario, podría producirse una fuga de agua.
  – Hay un recipiente grande (de al menos 250 ml) debajo del dispensador.
• Abra el asa cuando el proceso de enjuague haya terminado.
• Vacíe el recipiente.

ADAPTADORES
Esta máquina utiliza múltiples adaptadores. A continuación encontrará más información:

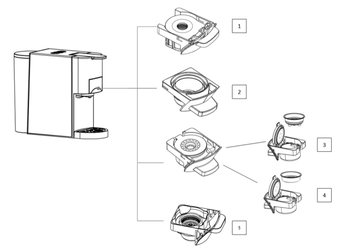

1: Cápsulas Nespresso
2: Cápsulas Dolce Gusto
3: Cápsulas de café E.S.E.
4: Café molido
5: Cápsulas Lavazza A Modo Mio

USO
Cápsulas Nespresso®*
• Abra el asa.
• Retire el cestillo para cápsulas Nespresso®* .
• Presione la tapa del cestillo.
• Introduzca una cápsula en el cestillo.
• Empuje el cestillo con la cápsula.
• Cierre el asa.
• Coloque una taza debajo del dispensador.
• Presione el botón de café deseado solo una vez.
• El botón seleccionado parpadeará y la máquina comenzará a hacer el café. Cuando el proceso de hacer el café haya terminado y se haya alcanzado el tiempo predeterminado, el equipo dejará de dosificar automáticamente. Los cafés cortos tardan 25 segundos en hacerse y lo largos, 47 segundos. Puede ajustar estos tiempos según sus gustos personales.
• Levante el asa y retire el cestillo para extraer la cápsula usada.
Tras pulsar un botón, su LED parpadeará durante unos segundos y, a continuación, comenzará la preparación del café. Se trata del procedimiento normal: el parpadeo indica que el aparato se está calentando.
Cápsulas Dolce-Gusto®*
• Abra el asa.
• Retire el cestillo para cápsulas Dolce-Gusto®* .
• Introduzca una cápsula en el cestillo.
• Empuje el cestillo con la cápsula.
• Cierre el asa.
• Coloque una taza debajo del dispensador.
• Presione el botón de café deseado solo una vez.
• El botón seleccionado parpadeará y la máquina comenzará a hacer el café. Cuando el proceso de hacer el café haya terminado y se haya alcanzado el tiempo predeterminado, el equipo dejará de dosificar automáticamente. Los cafés cortos tardan 25 segundos en hacerse y lo largos, 47 segundos. Puede ajustar estos tiempos según sus gustos personales.
• Levante el asa y retire el cestillo para extraer la cápsula usada.
Tras pulsar un botón, su LED parpadeará durante unos segundos y, a continuación, comenzará la preparación del café. Se trata del procedimiento normal: el parpadeo indica que el aparato se está calentando.
Cápsulas de café E.S.E.
• Abra el asa.
• Retire el cestillo.
• Coloque el adaptador para cápsulas de café E.S.E en el cestillo.
• Introduzca una cápsula de café E.S.E. en el adaptador.
• Introduzca el cestillo en la máquina.
• Cierre el asa.
• Coloque una taza debajo del dispensador.
• Presione el botón de café deseado solo una vez.
• El botón seleccionado parpadeará y la máquina comenzará a hacer el café. Cuando el proceso de hacer el café haya terminado y se haya alcanzado el tiempo predeterminado, el equipo dejará de dosificar automáticamente. Los cafés cortos tardan 25 segundos en hacerse y lo largos, 47 segundos. Puede ajustar estos tiempos según sus gustos personales.
• Levante el asa y retire el cestillo para extraer la cápsula usada.
Tras pulsar un botón, su LED parpadeará durante unos segundos y, a continuación, comenzará la preparación del café. Se trata del procedimiento normal: el parpadeo indica que el aparato se está calentando.
Café molido
• Abra el asa.
• Retire el cestillo para café molido.
• Coloque el adaptador para café molido en el cestillo.
• Coloque el café molido en el adaptador y empuje con firmeza.
• Introduzca el cestillo en la máquina.
• Cierre el asa.
• Coloque una taza debajo del dispensador.
• Presione el botón de café deseado solo una vez.
• El botón seleccionado parpadeará y la máquina comenzará a hacer el café. Cuando el proceso de hacer el café haya terminado y se haya alcanzado el tiempo predeterminado, el equipo dejará de dosificar automáticamente. Los cafés cortos tardan 25 segundos en hacerse y lo largos, 47 segundos. Puede ajustar estos tiempos según sus gustos personales.
• Levante el asa y retire el cestillo para extraer el café molido usado.
Tras pulsar un botón, su LED parpadeará durante unos segundos y, a continuación, comenzará la preparación del café. Se trata del procedimiento normal: el parpadeo indica que el aparato se está calentando.
Cápsula Lavazza a modo mio®*
• Abra el asa.
• Retire el cestillo para cápsulas Lavazza a modo mio®*.
• Introduzca una cápsula en el cestillo.
• Empuje el cestillo con la cápsula.
• Cierre el asa.
• Coloque una taza debajo del dispensador.
• Presione el botón de café deseado solo una vez.
• El botón seleccionado parpadeará y la máquina comenzará a hacer el café. Cuando el proceso de hacer el café haya terminado y se haya alcanzado el tiempo predeterminado, el equipo dejará de dosificar automáticamente. Los cafés cortos tardan 25 segundos en hacerse y lo largos, 47 segundos. Puede ajustar estos tiempos según sus gustos personales.
• Levante el asa y retire el cestillo para extraer el café usado.
Tras pulsar un botón, su LED parpadeará durante unos segundos y, a continuación, comenzará la preparación del café. Se trata del procedimiento normal: el parpadeo indica que el aparato se está calentando.
Nota: * Marca de un tercero no afiliada con Princess.
Función de apagado automático
• La máquina se apagará automáticamente y entrará en el modo de ahorro energético cuando no se haya utilizado durante 15 minutos. Para volver a activar la máquina, presione cualquiera de sus botones.
Ajuste del volumen de café
Para cambiar la cantidad de café, ajuste el tiempo de preparación predeterminado según sus gustos personales**.**
Ajuste del volumen de una taza pequeña:
• Coloque la taza debajo de la boquilla.
• Mantenga pulsado el botón de la taza pequeña hasta que consiga la cantidad de café deseada (mínimo 15 segundos y máximo 90 segundos).
Ajuste del volumen de una taza grande:
• Coloque la taza debajo de la boquilla.
• Mantenga pulsado el botón de la taza grande hasta que consiga la cantidad de café deseada (mínimo 15 segundos y máximo 90 segundos).
Ajuste predeterminado
• Mantenga pulsado el botón de taza grande e introduzca el enchufe en la toma al mismo tiempo. La luz indicadora de los botones parpadeará dos veces. La máquina volverá a los ajustes predeterminados de fábrica.

SOLUCIÓN DE PROBLEMAS

PROBLEMA	CAUSA	SOLUCIÓN
No se hace café.	- El depósito de agua está vacío.	- Llene el depósito de agua.
El café no está lo suficientemente caliente.	- La taza está fría. - Se han formado incrustaciones en la máquina. - La máquina está fría.	- Precaliente la taza. - Descalcifique el aparato. - Prepare una taza de agua para calentar el circuito.
Hay agua en la mesa.	- El depósito de agua tiene fugas. - La bandeja de goteo está llena de agua.	- Compruebe si la válvula del depósito de agua está obstruida. - Vacíe la bandeja de goteo.
El asa no cierra.	- El cestillo no está bien colocado.	- Introduzca el cestillo en la posición correcta.

MEDIO AMBIENTE

Este aparato no debe desecharse con la basura doméstica al final de su vida útil, sino que se debe entregar en un punto de recogida para el reciclaje de aparatos eléctricos y electrónicos. Este símbolo en el aparato, manual de instrucciones y embalaje quiere atraer su atención sobre esta importante cuestión. Los materiales utilizados en este aparato se pueden reciclar. Mediante el reciclaje de electrodomésticos, usted contribuye a fomentar la protección del medioambiente. Solicite más información sobre los puntos de recogida a las autoridades locales.

PT Manual de Instruções

SEGURANÇA
• O fabricante não pode ser responsabilizado por quaisquer danos se ignorar as instruções de segurança.
• Se o cabo de alimentação estiver danificado, deve ser substituído pelo fabricante, o seu representante de assistência técnica ou alguém com qualificações semelhantes para evitar perigos.
• Nunca desloque o aparelho puxando pelo cabo e certifique-se de que este nunca fica preso.
• O aparelho deve ser colocado numa superfície plana e estável.
• O utilizador não deve abandonar o aparelho enquanto este estiver ligado à alimentação.
• Este aparelho destina-se apenas a utilização doméstica e para os fins para os quais foi concebido.
• Este aparelho não deve ser utilizado por crianças com idades compreendidas entre menos de 8 anos. Este aparelho pode ser utilizado por crianças com mais de 8 anos e por pessoas com capacidades físicas, sensoriais ou mentais reduzidas, assim como com falta de experiência e conhecimentos, caso sejam supervisionadas ou instruídas sobre como utilizar o aparelho de modo seguro e compreendam os riscos envolvidos. As crianças não devem brincar com o aparelho. Mantenha o aparelho e respetivo cabo fora do alcance de crianças com idade inferior a 8 anos. A limpeza e manutenção não devem ser realizadas por crianças a não ser que tenham mais de 8 anos e sejam supervisionadas.
• Para se proteger contra choques elétricos, não mergulhe o cabo, a ficha nem o aparelho em água ou qualquer outro líquido.
• Este aparelho destina-se a ser usado em aplicações domésticas e semelhantes tais como:
  – Zonas de cozinha profissional em lojas, escritórios e outros ambientes de trabalho.
  – Por clientes de hotéis, motéis e outros ambientes de tipo residencial.
  – Ambientes de dormida e pequeno almoço.
  – Quintas.

Limpeza e manutenção
• Nunca mergulhe o fio, a ficha ou o próprio aparelho em água ou outros líquidos.
• Desligue sempre a máquina e certifique-se de que arrefece antes de a limpar.
• Todas as peças que não sejam elétricas podem ser lavadas com água quente e sabão. Seque completamente antes de as voltar a utilizar. Estas peças não devem ser lavadas na máquina de lavar loiça. Nunca utilize detergentes abrasivos.
Descalcificar
• O aparelho tem de ser descalcificado todos os meses, caso contrário o sabor do café deteriorar-se-á e o calcário depositado no interior da máquina poderá causar danos permanentes e irreparáveis na máquina.
• Nunca limpe a máquina com vinagre. Este provoca danos e dá mau sabor ao café.
• Os danos resultantes da desincrustação incorreta ou da não descalcificação da máquina não estão cobertos pela garantia.
• Atenção: cuidado com a água quente!
• Recomendações: adquira uma solução descalcificante disponível no mercado (líquido descalcificante), diluído de acordo com as instruções do fabricante; deite a mistura no depósito de água.
• Certifique-se de que não existem cápsulas dentro da máquina.
• Coloque uma taça grande sob o dispensador para recolher os resíduos de descalcificação diluídos.
• Encha o depósito de água até ao nível máximo com água misturada com a solução descalcificante tendo o cuidado de garantir que a solução está totalmente diluída.
• Prima o botão da café grande para fazer correr a água descalcificante como se preparasse o seu café normal; repita várias vezes para drenar completamente o depósito de água.
• Repita o processo e faça correr mais um depósito completo de água misturada com solução descalcificante.
• Repita o processo para enxaguar o circuito interno com um depósito de água limpa (sem a solução descalcificante) para limpar completamente o circuito interno.

DESCRIÇÃO DAS PEÇAS
1. Pega
2. Botões
3. Tampa do depósito da água
4. Depósito de água
5. Adaptador para preparação do café
6. Tampa da bandeja coletora
7. Bandeja coletora (amovível)

ANTES DA PRIMEIRA UTILIZAÇÃO
• Retire o aparelho e os acessórios da caixa. Retire os autocolantes, a película ou plástico de protecção do aparelho.
• Coloque o aparelho sobre uma superfície plana e estável e deixe, no mínimo, 10 cm de espaço livre à volta do aparelho. Este aparelho não está adaptado para a instalação num armário ou para a utilização no exterior.
Atenção: O manuseamento inadequado de equipamento elétrico é perigoso e pode ser letal. Preste atenção às precauções de segurança deste manual, em particular ao seguinte:
• Perigo de queimadura: cuidado com a água quente.
• Aviso! O adaptador de cápsulas possui uma agulha afiada. Não coloque uma mão ou dedo próximo de qualquer peça em redor da agulha depois da remoção do adaptador.
• Não use a máquina com o depósito de água vazio ou com o respetivo nível abaixo da marca MÍNIMO.
• Não abra a pega com a máquina em funcionamento.
• Cuidado, o adaptador pode ficar muito quente depois da preparação da bebida!
• Retire sempre a ficha da tomada antes de limpar a máquina.
• Utilize a máquina somente num espaço seco.
• Enxagúe profundamente o depósito com água limpa antes da primeira utilização. Limpe a máquina apenas com um pano húmido.
Existem duas maneiras de encher o depósito de água: diretamente na máquina, usando um jarro, por exemplo, ou removendo o depósito de água.
1. Encher sem remover o depósito:
- Levante a tampa do depósito da água.
- Encha o depósito com água limpa fria.
- O depósito tem uma capacidade máxima de 0,8 litros.
- Volte a colocar a tampa do depósito.
2. Encher removendo o depósito de água:
- Mantenha o depósito de água inclinado para o remover da máquina.
- Encha o depósito até à marca "MAX" com água limpa fria (capacidade máxima de 0,8 litros).
- Faça deslizar o depósito de água lentamente sobre a respetiva base. Quando a saída do depósito de água estiver inserida no recetáculo de entrada, empurre firmemente para prender o depósito.

• A máquina deve ser enxaguada antes da primeira utilização ou depois de uma pausa prolongada (ex: férias). Este breve procedimento permite enxaguar profundamente e limpar as tubagens internas.
• Prima o botão de ligar/desligar (on/off).
• As luzes dos botões ficam fixam quando a máquina tiver aquecido.
• A máquina aquece em cerca de 45 segundos.
• Prima o botão de café cheio, aguarde que o aparelho termine o enxaguamento.
• Antes de premir o botão, certifique-se de que:
  – a pega está fechada sem uma cápsula no interior.
  – o depósito de água está cheio.

– o depósito de água está fixo no lugar, caso contrário, poderá começar a verter água.
– coloca uma taça grande (pelo menos 250 ml) sob o dispensador.

• Abra a pega quando o processo de enxaguamento terminar.
• Esvazie a taça.

ADAPTADORES
Esta máquina tem diversos adaptadores, mais informações abaixo:

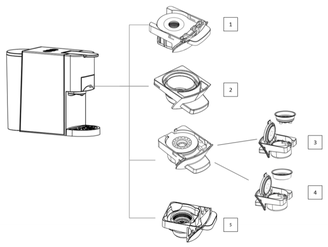

1: Cápsulas Nespresso
2: Cápsulas Dolce Gusto
3: Pastilhas de café
4: Café em pó
5: Cápsulas Lavazza a Modo Mio

UTILIZAÇÃO
Cápsula Nespresso®*
• Abra a pega.
• Extraia o suporte para cápsulas Nespresso®* .
• Prima a tampa do suporte das cápsulas.
• Insira uma cápsula no suporte.
• Insira o suporte com a cápsula na máquina.
• Feche a pega.
• Coloque uma chávena sob o dispensador.
• Prima uma só vez o botão do café que pretende preparar.
• O botão selecionado piscará e a máquina começará a preparar o café; quando terminar, o dispensador para automaticamente ao completar o período predefinido para a passagem da água: 25 segundos para café curto, 47 segundos para café cheio. Este tempo predefinido pode ser ajustado ao seu gosto pessoal.
• Levante a pega e puxe o suporte das cápsulas para fora para remover a cápsula usada.
Depois de premir o botão, o LED pisca durante alguns segundos e depois começará a preparar o café. A intermitência corresponde ao processo de aquecimento, trata-se de um procedimento normal.
Cápsula Dolce-Gusto®*
• Abra a pega.
• Extraia o suporte para cápsulas Dolce-Gusto®*. .
• Insira uma cápsula no suporte.
• Insira o suporte com a cápsula na máquina.
• Feche a pega.
• Coloque uma chávena sob o dispensador.
• Prima uma só vez o botão do café que pretende preparar.
• O botão selecionado piscará e a máquina começará a preparar o café; quando terminar, o dispensador para automaticamente ao completar o período predefinido para a passagem da água: 25 segundos para café curto, 47 segundos para café cheio. Este tempo predefinido pode ser ajustado ao seu gosto pessoal.
• Levante a pega e puxe o suporte das cápsulas para fora para remover a cápsula usada.
Depois de premir o botão, o LED pisca durante alguns segundos e depois começará a preparar o café. A intermitência corresponde ao processo de aquecimento, trata-se de um procedimento normal.
Pastilha de café
• Abra a pega.
• Extraia o suporte para cápsulas.
• Coloque o adaptador de pastilhas no suporte de cápsulas.
• Coloque uma pastilha no adaptador.
• Insira o suporte na máquina.
• Feche a pega.
• Coloque uma chávena sob o dispensador.
• Prima uma só vez o botão do café que pretende preparar.
• O botão selecionado piscará e a máquina começará a preparar o café; quando terminar, o dispensador para automaticamente ao completar o período predefinido para a passagem da água: 25 segundos para café curto, 47 segundos para café cheio. Este tempo predefinido pode ser ajustado ao seu gosto pessoal.
• Levante a pega e puxe o suporte para fora para remover a pastilha usada.
Depois de premir o botão, o LED pisca durante alguns segundos e depois começará a preparar o café. A intermitência corresponde ao processo de aquecimento, trata-se de um procedimento normal.
Café em pó
• Abra a pega.
• Extraia o suporte para café em pó.
• Coloque o adaptador de café em pó no suporte de cápsulas.
• Coloque o café em pó no adaptador e empurre com firmeza.
• Insira o suporte na máquina.
• Feche a pega.
• Coloque uma chávena sob o dispensador.
• Prima uma só vez o botão do café que pretende preparar.
• O botão selecionado piscará e a máquina começará a preparar o café; quando terminar, o dispensador para automaticamente ao completar o período predefinido para a passagem da água: 25 segundos para café curto, 47 segundos para café cheio. Este tempo predefinido pode ser ajustado ao seu gosto pessoal.
• Levante a pega e puxe o suporte para fora para remover o pó de café usado.
Depois de premir o botão, o LED pisca durante alguns segundos e depois começará a preparar o café. A intermitência corresponde ao processo de aquecimento, trata-se de um procedimento normal.
Cápsulas Lavazza a modo mio®*
• Abra a pega.
• Extraia o suporte para cápsulas Lavazza a modo mio®*.
• Insira uma cápsula no suporte.
• Insira o suporte com a cápsula na máquina.
• Feche a pega.
• Coloque uma chávena sob o dispensador.
• Prima uma só vez o botão do café que pretende preparar.
• O botão selecionado piscará e a máquina começará a preparar o café; quando terminar, o dispensador para automaticamente ao completar o período predefinido para a passagem da água: 25 segundos para café curto, 47 segundos para café cheio. Este tempo predefinido pode ser ajustado ao seu gosto pessoal.
• Levante a pega e puxe o suporte das cápsulas para fora para remover a cápsula usada.
Depois de premir o botão, o LED pisca durante alguns segundos e depois começará a preparar o café. A intermitência corresponde ao processo de aquecimento, trata-se de um procedimento normal.
Nota: * Marca de um terceiro que não está afiliado à Princess.
Função de desativação automática
• A máquina desliga-se automaticamente e passa para o modo de poupança de energia se não a utilizar durante 15 minutos. Prima qualquer botão para ativar novamente a máquina.

Definição do volume de café
A quantidade de café pode ser alterada ajustando o período de preparação predefinido ao seu gosto pessoal**.**
Definição do volume de café curto:
• Coloque a chávena sob o bico de saída do café.
• Prima e mantenha premido o botão de café curto até alcançar o volume desejado (mín: 15 segundos, máx: 90 segundos).
Definição do volume de café cheio:
• Coloque a chávena sob o bico de saída do café.
• Prima e mantenha premido o botão de café cheio até alcançar o volume desejado (mín: 15 segundos, máx: 90 segundos).
Definições de fábrica
• Prima o botão de café cheio, insira a ficha na tomada. A luz dos botões irá piscar duas vezes. A máquina voltará às definições de fábrica.

RESOLUÇÃO DE PROBLEMAS

PROBLEMA	CAUSA	SOLUÇÃO
Não sai café do bico.	- O depósito de água está vazio.	- Encha o depósito de água.
O café não está suficientemente quente.	- As chávenas / canecas estão frias. - Acumulação de calcário na máquina. - Máquina fria.	- Pré-aqueça a chávena/ caneca. - Descalcifique. - Faça um café sem cápsula ou pastilha para aquecer o circuito.
Água na mesa.	- O depósito de água verte água. - A bandeja coletora está cheia de água.	- Verifique se a válvula do depósito de água está presa. - Esvazie a bandeja coletora.
A pega não fecha.	- O suporte das cápsulas não está corretamente colocado.	- Insira o suporte das cápsulas na posição correta.

AMBIENTE
Este aparelho não deve ser depositado no lixo doméstico no fim da sua vida útil, mas deve ser entregue num ponto central de reciclagem de aparelhos domésticos elétricos e eletrónicos. Este símbolo indicado no aparelho, no manual de instruções e na embalagem chama a sua atenção para a importância desta questão. Os materiais utilizados neste aparelho podem ser reciclados. Ao reciclar aparelhos domésticos usados, está a contribuir de forma significativa para a proteção do nosso ambiente. Solicite às autoridades locais informações relativas aos pontos de recolha.

IT Istruzioni per l'uso

SICUREZZA
• Il produttore non è responsabile di eventuali danni e lesioni conseguenti la mancata osservanza delle istruzioni di sicurezza.
• Se il cavo di alimentazione è danneggiato, deve essere sostituito dal produttore, da un addetto all'assistenza o da personale con qualifiche analoghe per evitare rischi.
• Non spostare mai l'apparecchio tirandolo per il cavo e controllare che il cavo non possa rimanere impigliato.
• Collocare l'apparecchio su una superficie stabile e piana.
• Non lasciare mai l'apparecchio senza sorveglianza quando è collegato all'alimentazione.
• Questo apparecchio è destinato a un uso esclusivamente domestico e deve essere utilizzato soltanto per gli scopi previsti.
• L'apparecchio non deve essere utilizzato da bambini di età inferiore agli 8 anni. L'apparecchio può essere utilizzato da bambini di almeno 8 anni e da persone con ridotte capacità fisiche, sensoriali o mentali oppure senza la necessaria pratica ed esperienza sotto la supervisione di un adulto o dopo aver ricevuto adeguate istruzioni sull'uso in sicurezza dell'apparecchio e aver compreso i possibili rischi. I bambini non devono giocare con l'apparecchio. Mantenere l'apparecchio e il relativo cavo fuori dalla portata dei bambini di età inferiore agli 8 anni. I bambini non devono eseguire interventi di manutenzione e pulizia almeno che non abbiano più di 8 anni e non siano controllati.
• Per proteggersi dalle scosse elettriche, non immergere il cavo, la spina o l'apparecchio nell'acqua né in qualsiasi altro liquido.
• Questo apparecchio è concepito per uso domestico e applicazioni simili come:
  – Aree cucine per il personale in negozi, uffici e altri ambienti lavorativi.
  – Per i clienti in hotel, motel e altri ambienti di tipo residenziale.
  – Ambienti di tipo Bed and breakfast.
  – Fattorie.

Pulizia e manutenzione
• Non immergere mai il cavo di alimentazione, la spina o l'apparecchio in acqua o in altri liquidi.
• Scollegare sempre la macchina e verificare che sia raffreddata prima di pulirla.
• Tutte le parti non elettriche possono essere lavate in acqua e sapone. Asciugare accuratamente prima dell'uso. Queste parti non sono a prova di lavastoviglie. Non utilizzare mai detergenti abrasivi.

Decalcificazione
• È necessario decalcificare l'apparecchio ogni mese, altrimenti il gusto del caffè risulterà cattivo e i depositi di calcare nella macchina possono causare danni permanenti e irreparabili alla macchina stessa.
• Non pulire mai la macchina con l'aceto. L'aceto può danneggiare la macchina e rovinare il sapore del caffè.
• La garanzia non copre i danni causati da una decalcificazione scorretta o dalla mancata decalcificazione.
• Attenzione: temperatura dell'acqua elevata!
• Raccomandazioni: acquistare una soluzione decalcificante (liquido decalcificante), diluirla secondo le istruzioni del produttore e versarla nel serbatoio dell'acqua.
• Controllare che non ci siano capsule all'interno della macchina.
• Posizionare una ciotola grande sotto l'erogatore per raccogliere la soluzione decalcificante diluita e i residui di calcare.
• Riempire il serbatoio dell'acqua fino al livello massimo con acqua miscelata con la soluzione decalcificante, assicurarsi che la soluzione sia dissolta completamente.
• Premere il pulsante tazza grande per erogare l'acqua di decalcificazione come si fa normalmente per il caffè, ripetere più volte per svuotare il serbatoio.
• Ripetere il processo riempiendo nuovamente il serbatoio di acqua e soluzione decalcificante.
• Completare il processo di lavaggio del circuito interno con un serbatoio di acqua fresca (senza la soluzione decalcificante) per pulire completamente il circuito interno.

DESCRIZIONE DELLE PARTI
1. Maniglia
2. Pulsanti
3. Coperchio del serbatoio dell'acqua
4. Serbatoio dell'acqua
5. Adattatore per cassetto erogatore
6. Coperchio del vassoio raccogli-gocce
7. Vassoio raccogli-gocce (removibile)

PRIMA DEL PRIMO UTILIZZO
• Estrarre apparecchio e accessori dalla scatola. Rimuovere adesivi, pellicola protettica o plastica dall'apparecchio.
• Posizionare l'apparecchio su una superficie piana stabile e assicurare un minimo di 10 cm di spazio libero intorno. Questo apparecchio non è idoneo per l'installazione in un armadietto o per uso all'aperto.
Attenzione: L'uso improprio di apparecchiature elettriche è pericoloso e può essere letale. Si prega di prestare attenzione alle precauzioni di sicurezza in questo manuale, in particolare le seguenti:
• Pericolo di ustioni: prestare attenzione alla temperatura dell'acqua elevata.
• Avvertenza! Nella parte superiore dell'adattatore per capsule è alloggiato un ago appuntito. Non avvicinare la mano o il dito a nessuna parte prossima all'ago dopo aver rimosso l'adattatore.
• Non utilizzare la macchina con il serbatoio dell'acqua vuoto o con l'acqua al di sotto del livello MINIMO.
• Non aprire la maniglia durante l'erogazione.
• Attenzione, l'adattatore può essere molto caldo dopo l'erogazione!
• Estrarre sempre la spina di alimentazione prima di pulire la macchina.
• Utilizzare la macchina solo in ambienti asciutti.
• Sciacquare accuratamente il serbatoio dell'acqua con acqua fresca prima di usarlo per la prima volta. Pulire la macchina con un panno umido.
Il serbatoio dell'acqua può essere riempito in due modi: direttamente nella macchina, usando ad esempio una brocca, o estraendolo dalla macchina.
1. Riempimento senza estrarre il serbatoio:
- Alzare il coperchio del serbatoio dell'acqua.
- Riempire il serbatoio con acqua fresca fredda.
- La capacità massima è di 0,8 litri.
- Riposizionare il coperchio del serbatoio.
2. Riempimento estraendo il serbatoio dell'acqua.
- Tenere il serbatoio dell'acqua inclinato per rimuoverlo dalla macchina.
- Riempire il serbatoio fino al riferimento "MAX" con acqua fresca fredda (la capacità massima è di 0,8 litri).
- Inserire lentamente il serbatoio dell'acqua sulla base; quando l'uscita del serbatoio dell'acqua è inserita nel rispettivo ricettacolo, premerlo con decisione per fissarlo in posizione.

• Prima di usare la macchina per la prima volta o dopo lunghe pause (ad esempio, le vacanze), lavarla accuratamente. Questa breve procedura consente di lavare e pulire a fondo i tubi interni.
• Premere l'interruttore di accensione/spegnimento.
• Le luci dei pulsanti rimangono accese fisse ad indicare che la macchina è in temperatura.
• Il tempo di riscaldamento è di circa 45 secondi.
• Premere il pulsante caffè lungo, attendere che l'apparecchio completi il risciacquo.
• Prima di premere il pulsante, assicurarsi che:
  – la maniglia sia chiusa senza una capsula all'interno;
  – il serbatoio dell'acqua sia pieno;
  – il serbatoio dell'acqua sia correttamente inserito, per evitare che l'acqua fuoriesca;
  – sotto l'erogatore sia presente una ciotola grande (250 ml o più).
• Quando il processo di lavaggio è terminato, aprire la maniglia.
• Svuotare la tazza.

ADATTATORI
Questa macchina usa diversi adattatori, descritti di seguito:

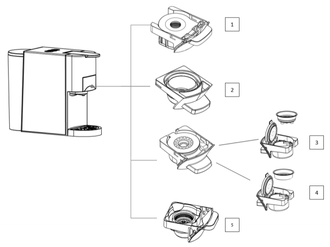

1: Capsule Nespresso
2: Capsule Dolce Gusto
3: Cialde per caffè E.S.E.
4: Caffè macinato
5: Capsule Lavazza A Modo Mio

USO
Capsula Nespresso®*
• Aprire la maniglia.
• Estrarre il cassetto erogatore per le capsule Nespresso®* .
• Premere il coperchio del cassetto erogatore.
• Inserire una capsula nel cassetto erogatore.
• Spingere all'interno il cassetto erogatore con la capsula.
• Chiudere la maniglia.
• Mettere una tazza sotto l'erogatore.
• Premere una sola volta il pulsante del caffè desiderato.
• Il pulsante selezionato lampeggia e la macchina avvia l'erogazione. L'erogazione si ferma automaticamente al termine del tempo di erogazione predefinito, 25 secondi per la tazza piccola, 47 secondi per la tazza grande. La durata di erogazione può essere regolata in base ai gusti personali.
• Sollevare la maniglia ed estrarre il cassetto erogatore per rimuovere la capsula usata.
Dopo averlo premuto, il pulsante lampeggia per qualche secondo prima dell'erogazione. Questa è la normale fase di riscaldamento.
Capsula Dolce-Gusto®*
• Aprire la maniglia.
• Estrarre il cassetto erogatore per le capsule Dolce-Gusto®* .
• Inserire una capsula nel cassetto erogatore.
• Spingere all'interno il cassetto erogatore con la capsula.
• Chiudere la maniglia.
• Mettere una tazza sotto l'erogatore.
• Premere una sola volta il pulsante del caffè desiderato.
• Il pulsante selezionato lampeggia e la macchina avvia l'erogazione. L'erogazione si ferma automaticamente al termine del tempo di erogazione predefinito, 25 secondi per la tazza piccola, 47 secondi per la tazza grande. La durata di erogazione può essere regolata in base ai gusti personali.
• Sollevare la maniglia ed estrarre il cassetto erogatore per rimuovere la capsula usata.
Dopo averlo premuto, il pulsante lampeggia per qualche secondo prima dell'erogazione. Questa è la normale fase di riscaldamento.
Cialde per caffè E.S.E
• Aprire la maniglia.
• Estrarre il cassetto erogatore.
• Posizionare l'adattatore per cialde di caffè E.S.E. nel cassetto erogatore.
• Inserire la cialde per caffè E.S.E. nell'adattatore.
• Spingere il cassetto erogatore per reinserirlo nella macchina.
• Chiudere la maniglia.
• Mettere una tazza sotto l'erogatore.
• Premere una sola volta il pulsante del caffè desiderato.
• Il pulsante selezionato lampeggia e la macchina avvia l'erogazione. L'erogazione si ferma automaticamente al termine del tempo di erogazione predefinito, 25 secondi per la tazza piccola, 47 secondi per la tazza grande. La durata di erogazione può essere regolata in base ai gusti personali.
• Sollevare la maniglia ed estrarre il cassetto erogatore per rimuovere la cialda usata.
Dopo averlo premuto, il pulsante lampeggia per qualche secondo prima dell'erogazione. Questa è la normale fase di riscaldamento.
Caffè macinato
• Aprire la maniglia.
• Estrarre il cassetto erogatore per caffè macinato.
• Inserire l'adattatore per caffè macinato nel cassetto erogatore.
• Riempire l'adattatore con il caffè macinato e pressarlo con decisione.
• Spingere il cassetto erogatore per reinserirlo nella macchina.
• Chiudere la maniglia.
• Mettere una tazza sotto l'erogatore.
• Premere una sola volta il pulsante del caffè desiderato.
• Il pulsante selezionato lampeggia e la macchina avvia l'erogazione. L'erogazione si ferma automaticamente al termine del tempo di erogazione predefinito, 25 secondi per la tazza piccola, 47 secondi per la tazza grande. La durata di erogazione può essere regolata in base ai gusti personali.
• Sollevare la maniglia ed estrarre il cassetto erogatore per rimuovere il caffè macinato usato.
Dopo averlo premuto, il pulsante lampeggia per qualche secondo prima dell'erogazione. Questa è la normale fase di riscaldamento.
Capsule Lavazza A Modo Mio®*
• Aprire la maniglia.
• Estrarre il cassetto erogatore per le capsule Lavazza A Modo Mio®*.
• Inserire una capsula nel cassetto erogatore.
• Spingere all'interno il cassetto erogatore con la capsula.
• Chiudere la maniglia.
• Mettere una tazza sotto l'erogatore.
• Premere una sola volta il pulsante del caffè desiderato.
• Il pulsante selezionato lampeggia e la macchina avvia l'erogazione. L'erogazione si ferma automaticamente al termine del tempo di erogazione predefinito, 25 secondi per la tazza piccola, 47 secondi per la tazza grande. La durata di erogazione può essere regolata in base ai gusti personali.
• Sollevare la maniglia ed estrarre il cassetto erogatore per rimuovere la capsula usata.
Dopo averlo premuto, il pulsante lampeggia per qualche secondo prima dell'erogazione. Questa è la normale fase di riscaldamento.
Nota* Marchio di terzi, non affiliato a Princess.
Funzione di spegnimento automatico
• La macchina si spegne automaticamente e entra in modalità di risparmio energetico dopo 15 minuti di inattività. Premere uno qualsiasi dei pulsanti per riattivare la macchina.
Impostazione della quantità di caffè erogato
La quantità di caffè può essere modificata regolando il tempo di erogazione predefinito in base ai propri gusti personali**.**
Impostazione della quantità per una tazzina:
• Mettere la tazzina sotto il beccuccio di erogazione del caffè.
• Tenere premuto il pulsante tazza piccola fino a riempirla della quantità di caffè desiderato (Min: 15 s, Max: 90 s).
Impostazione della quantità per una tazza grande:
• Mettere la tazzina sotto il beccuccio di erogazione del caffè.
• Tenere premuto il pulsante tazza grande fino a riempirla della quantità di caffè desiderato (Min: 15 s, Max: 90 s).
Impostazioni di fabbrica
• Premere il pulsante tazza grande e inserire la spina nella presa. Le spie dei pulsanti si lampeggiano due volte. Ora la macchina è tornata alle impostazioni predefinite di fabbrica.

RISOLUZIONE DEI PROBLEMI

PROBLEMA	CAUSA	SOLUZIONE
Il caffè non viene erogato.	- Il serbatoio dell'acqua è vuoto.	- Riempire il serbatoio dell'acqua.
Il caffè non è abbastanza caldo.	- Le tazzine/tazze sono fredde. - Accumulo di calcare nella macchina. - Macchina fredda.	- Pre-riscaldare le tazzine/ tazze. - Decalcificare la macchina. - Erogare una tazza d'acqua per riscaldare il circuito.
Acqua sul piano di lavoro.	- Il serbatoio dell'acqua perde. - La vaschetta raccogli-gocce è piena d'acqua.	- Controllare se la valvola del serbatoio dell'acqua è incastrata. - Svuotare la vaschetta raccogli-gocce.
La maniglia non può chiudersi.	- Il cassetto erogatore non è posizionato correttamente.	- Spingere il cassetto erogatore per posizionarlo correttamente.

AMBIENTE
Questo apparecchio non deve essere posto tra i rifiuti domestici alla fine del suo ciclo di vita, ma deve essere smaltito in un centro di riciclaggio per dispositivi elettrici ed elettronici domestici. Questo simbolo sull'apparecchio, il manuale di istruzioni e la confezione sottolineano tale importante questione. I materiali usati in questo apparecchio possono essere riciclati. Riciclando gli apparecchi domestici è possibile contribuire alla protezione dell'ambiente. Contattare le autorità locali per informazioni in merito ai punti di raccolta.

SV Instruktionshandbok

SÄKERHET
• Om dessa säkerhetsanvisningar ignoreras kan inget ansvar utkrävas av tillverkaren för eventuella skador som uppkommer.
• Om nätsladden är skadad måste den bytas ut av tillverkaren, dess servicerepresentant eller liknande kvalificerade personer för att undvika fara.
• Flytta aldrig apparaten genom att dra den i sladden och se till att sladden inte kan trassla in sig.
• Apparaten måste placeras på en stabil, jämn yta.
• Använd aldrig apparaten obevakad när den är ansluten till vägguttaget.
• Denna apparat får endast användas för hushållsändamål och endast för det syfte den är konstruerad för.
• Apparaten ska inte användas av barn som är yngre än 8 år. Apparaten kan användas av barn från och med 8 års ålder och av personer med ett fysiskt, sensoriskt eller mentalt handikapp eller brist på erfarenhet och kunskap om de övervakas eller instrueras om hur apparaten ska användas på ett säkert sätt och förstår de risker som kan uppkomma. Barn får inte leka med apparaten. Håll apparaten och nätkabeln utom räckhåll för barn som är yngre än 8 år. Rengöring och underhåll får inte utföras av barn såvida de inte är äldre än 8 år och övervakas.
• För att undvika elektriska stötar ska du aldrig sänka ned sladden, kontakten eller apparaten i vatten eller någon annan vätska.
• Denna apparat är avsedd för hushållsbruk och liknande användningsområden, såsom:
  – Personalkök i butiker, på kontor och i andra arbetsmiljöer.
  – Av gäster på hotell, motell och andra liknande boendemiljöer.
  – ”Bed and breakfast” och liknande boendemiljöer.
  – Bondgårdar.

Rengöring och underhåll
• Sänk aldrig ner sladden, kontakten eller själva apparaten i vatten eller andra vätskor.
• Koppla alltid ur maskinen och se till att den kylts ned innan rengöring.
• Alla icke-elektriska delar kan diskas i varmt diskvatten. Torka noggrant innan användning. Dessa delar är inte diskmaskintåliga. Använd aldrig slipande rengöringsmedel.

Avkalkning
• Apparaten måste avkalkas varje månad, annars kommer kaffet att smaka dåligt och kalkavlagringarna inne i maskinen kan leda till permanenta och irreparabla skador på maskinen.
• Rengör aldrig apparaten med ättika. Det orsakar skador och leder till att kaffet smakar illa.
• Skador till följd av felaktig avkalkning eller att du inte har kalkat av apparaten omfattas inte av garantin.
• Varning: Var försiktig med hett vatten!
• Rekommendationer: Köp avkalkningsmedel som finns tillgängligt i handeln, späd ut det enligt tillverkarens instruktioner och häll det i vattenbehållaren.
• Kontrollera att det inte finns någon kapsel i maskinen.
• Placera en stor skål under kranen för att samla upp den utspädda avkalkningsvätskan och kalkrester.
• Fyll vattenbehållaren med vatten blandat med avkalkningsmedel. Se till att blandningen löses upp ordentligt.
• Tryck på knappen för stor kopp för att köra avkalkningslösningen på samma sätt som du brygger kaffe. Upprepa flera gånger tills hela vattenbehållaren har tömts.
• Upprepa processen och kör en till behållare vatten blandat med avkalkningslösning.
• Upprepa processen för att skölja den invändiga ledningen med en behållare rent vatten (utan avkalkningsmedel) och rengöra den helt.

BESKRIVNING AV DELAR
1. Handtag
2. Knapp
3. Lock till vattenbehållare
4. Vattenbehållare
5. Adapter för bryggtratt
6. Skydd till droppbricka
7. Droppbricka (löstagbar)

FÖRE FÖRSTA ANVÄNDNING
• Tag ut apparaten och tillbehören ur förpackningen. Ta bort klistermärkena, skyddsfilmerna eller plasten från apparaten.
• Placera enheten på en platt yta och se till att det finns 10 cm fritt utrymme runt enheten. Enheten lämpar sig inte för placering i ett skåp eller för användning utomhus.
Varning: Felaktig hantering av elektrisk utrustning innebär risker och kan leda till dödsfall. Var uppmärksam på säkerhetsanvisningarna i den här handboken, i synnerhet följande:
• Risk för skållning: Var försiktig med hett vatten!
• Varning! Det sitter en vass nål i kapseladaptern. Se till att dina händer eller fingrar inte kommer i närheten av nålen när adaptern har tagits bort.
• Använd inte apparaten med tom vattentank eller när vattennivån understiger MINIMInivån.
• Öppna inte handtaget när apparaten är igång.
• Var försiktig: Adaptern kan vara mycket varm efter bryggning.
• Dra alltid ut nätkontakten innan du rengör apparaten.
• Använd enbart apparaten i torra miljöer.
• Skölj ur vattentanken noga med rent vatten innan du använder den första gången. Rengör enbart enheten med en fuktig trasa.
Du kan fylla vattentanken på två olika sätt: direkt i apparaten, med hjälp av till exempel en tillbringare, eller genom att ta bort vattentanken.
1. Fylla behållaren utan att ta bort den:
- Lyft på locket till vattenbehållaren.
- Fyll behållaren med kallt rent vatten.
- Maxkapaciteten är 0,8 liter.
- Sätt tillbaka locket på behållaren.
2. Fylla vattenbehållaren genom att ta bort den:
- Luta vattenbehållaren och ta loss den från maskinen.
- Fyll behållaren med kallt rent vatten till markeringen MAX (maxkapaciteten är 0,8 l).
- Sätt försiktigt vattenbehållaren på dess bas. När utloppet har passats in i inloppet trycker du bestämt på vattenbehållaren för att låsa den på plats.

• Spola alltid igenom apparaten innan du använder den för första gången eller om du inte har använt den på länge (t.ex. efter semestern). Då spolar du rent och rengör de invändiga ledningarna ordentligt.
• Tryck på strömbrytaren.
• Lamporna på knapparna tänds med fast sken när apparaten värms upp.
• Uppvärmningstiden är cirka 45 sekunder.
• Tryck på knappen för stor kaffe och vänta på att apparaten spolas klart.
• Kontrollera följande innan du trycker på knappen:
  – Handtaget är stängt och ingen kapsel ligger i.
  – Vattentanken är full.
  – Vattentanken sitter ordentligt på plats, annars kan den läcka.
  – En stor skål (minst 250 ml) har placerats under kranen.
• Öppna handtaget när spolningen är klar.
• Töm skålen.

ADAPTRAR
Maskinen använder flera adaptrar. Se följande information:

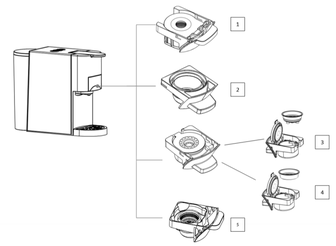

1: Nespresso-kapslar
2: Dolce Gusto-kapslar
3: E.S.E.-kapslar
4: Malet kaffe
5: Lavazza a Modo Mio-kapslar

ANVÄNDNING
Nespresso®*-kapsel
• Öppna handtaget.
• Dra ut bryggtratten för Nespresso®* -kapslar.
• Tryck på bryggtrattens skydd.
• Lägg i en kapsel i bryggtratten.
• Tryck in bryggtratten med kapseln.
• Stäng handtaget.
• Placera en kopp under kranen.
• Tryck en gång på önskad kaffeknapp.
• Den valda knappen blinkar och apparaten börjar brygga. När bryggprocessen är klar slutar upphållningen automatiskt när standardtiden för bryggning har uppnåtts: 25 sekunder för liten kopp, 47 sekunder för stor kopp. Standardtiden kan anpassas efter tycke och smak.
• Lyft handtaget, dra ut bryggtratten och ta ut den använda kapseln.
När du har tryckt på knappen blinkar knappens lampa i några sekunder och därefter startar bryggningen. Blinkandet indikerar uppvärmning. Det är normalt.

PRINCESS®

EN Instruction manual
NL Gebruiksaanwijzing
FR Mode d'emploi
DE Bedienungsanleitung
ES Manual de usuario
PT Manual de utilizador
IT Manuale utente
SV Bruksanvisning
PL Instrukcja obsługi
CS Návod na použití
SK Návod na použitie
RU Руководство по эксплуатации

MULTI CAPSULE Coffee Machine 5-in-1

01.249451.01.001

PARTS DESCRIPTION / ONDERDELENBESCHRIJVING / DESCRIPTION DES PIÈCES / TEILEBESCHREIBUNG / DESCRIPCIÓN DE LAS PIEZAS / DESCRIÇÃO DOS COMPONENTES / DESCRIZIONE DELLE PARTI / BESKRIVNING AV DELAR / OPIS CZĘŚCI / POPIS SOUČÁSTÍ / POPIS SÚČASTÍ / ОПИСАНИЕ ЗАПЧАСТИ

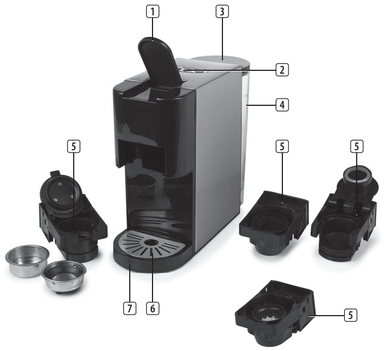

IN NEED OF ACCESSORIES? VISIT
WWW.PRINCESSHOME.EU/NL-NL/CUSTOMERSERVICE/ACCESSORIES-SPAREPARTS
FOR ACCESSORIES AND SPARE PARTS TO EXTEND YOUR ITEM!

© Princess 2022 | Jules Verneweg 87
5015 BH Tilburg | The Netherlands | www.princesshome.eu

Dolce-Gusto®*-kapsel
• Öppna handtaget.
• Dra ut bryggtratten för Dolce-Gusto®* -kapslar.
• Lägg i en kapsel i bryggtratten.
• Tryck in bryggtratten med kapseln.
• Stäng handtaget.
• Placera en kopp under kranen.
• Tryck en gång på önskad kaffeknapp.
• Den valda knappen blinkar och apparaten börjar brygga. När bryggprocessen är klar slutar upphållningen automatiskt när standardtiden för bryggning har uppnåtts: 25 sekunder för liten kopp, 47 sekunder för stor kopp. Standardtiden kan anpassas efter tycke och smak.
• Lyft handtaget, dra ut bryggtratten och ta ut den använda kapseln.
När du har tryckt på knappen blinkar knappens lampa i några sekunder och därefter startar bryggningen. Blinkandet indikerar uppvärmning. Det är normalt.
E.S.E.-kapsel
• Öppna handtaget.
• Dra ut bryggtratten.
• Lägg i E.S.E.-kapseladaptern i bryggtratten.
• Lägg i en E.S.E.-kapsel i adaptern.
• Tryck in bryggtratten i apparaten.
• Stäng handtaget.
• Placera en kopp under kranen.
• Tryck en gång på önskad kaffeknapp.
• Den valda knappen blinkar och apparaten börjar brygga. När bryggprocessen är klar slutar upphållningen automatiskt när standardtiden för bryggning har uppnåtts: 25 sekunder för liten kopp, 47 sekunder för stor kopp. Standardtiden kan anpassas efter tycke och smak.
• Lyft handtaget, dra ut bryggtratten och ta ut den använda kapseln.
När du har tryckt på knappen blinkar knappens lampa i några sekunder och därefter startar bryggningen. Blinkandet indikerar uppvärmning. Det är normalt.
Kaffepulver
• Öppna handtaget.
• Dra ut bryggtratten för malet kaffe.
• Lägg adaptern för malet kaffe i bryggtratten.
• Lägg malet kaffe i adaptern och tryck bestämt.
• Tryck in bryggtratten i apparaten.
• Stäng handtaget.
• Placera en kopp under kranen.
• Tryck en gång på önskad kaffeknapp.
• Den valda knappen blinkar och apparaten börjar brygga. När bryggprocessen är klar slutar upphållningen automatiskt när standardtiden för bryggning har uppnåtts: 25 sekunder för liten kopp, 47 sekunder för stor kopp. Standardtiden kan anpassas efter tycke och smak.
• Lyft handtaget, dra ut bryggtratten och ta ut den använda malna kaffet.
När du har tryckt på knappen blinkar knappens lampa i några sekunder och därefter startar bryggningen. Blinkandet indikerar uppvärmning. Det är normalt.
Lavazza a modo mio®*-kapsel
• Öppna handtaget.
• Dra ut bryggtratten för Lavazza a modo mio®*-kapslar.
• Lägg i en kapsel i bryggtratten.
• Tryck in bryggtratten med kapseln.
• Stäng handtaget.
• Placera en kopp under kranen.
• Tryck en gång på önskad kaffeknapp.
• Den valda knappen blinkar och apparaten börjar att brygga. När bryggprocessen är klar slutar upphållningen automatiskt när standardtiden för bryggning har uppnåtts: 25 sekunder för en liten kopp och 47 sekunder för en stor kopp. Standardtiden kan anpassas efter tycke och smak.
• Lyft handtaget, dra ut bryggtratten och ta ut den använda kapseln.
När du har tryckt på knappen blinkar knappens lampa i några sekunder och därefter startar bryggningen. Blinkandet indikerar uppvärmning. Det är normalt.
Obs: * Varumärke tillhörande tredje part som inte är kopplat till Princess.
Automatisk avstängningsfunktion
• Apparaten stängs automatiskt av och övergår till energisparläge om den inte används på 15 minuter. Tryck på valfri knapp för att aktivera apparaten igen.
Inställning av kaffemängd
Kaffemängden kan ställas in genom anpassning av standardtiden för bryggning efter personliga preferenser..
Inställning av kaffemängd för liten kopp:
• Placera koppen under kaffekranen.
• Håll knappen för liten kopp nedtryckt tills du får kaffet som du vill ha det (minst 15 sek, max. 90 sek).
Inställning av kaffemängd för stor kopp:
• Placera koppen under kaffekranen.
• Håll knappen för stor kopp nedtryckt tills du får kaffet som du vill ha det (minst 15 sek, max. 90 sek).
Fabriksinställning
• Tryck på knappen för stor kopp, sätt i kontakten i uttaget. Knapparnas indikatorlampa blinkar två gånger. Apparaten återställs till fabriksinställningarna.

FELSÖKNING

PROBLEM	ORSAK	LÖSNING
Inget kaffe bryggs.	- Vattentanken är tom.	- Fyll vattentanken.
Kaffet är inte varmt nog.	- Koppen/muggen är kall. - Kalkavlagringar i apparaten. - Apparaten är kall.	- Förvärm kopp/mugg. - Kalka av apparaten. - Brygg en kopp vatten för att värma upp ledningarna.
Vatten på bordet.	- Vattentanken läcker. - Droppbrickan är full.	- Kontrollera om vattentankens ventil har fastnat. - Töm droppbrickan.
Det går inte att stänga handtaget.	- Bryggtratten sitter fel.	- Tryck in bryggtratten i rätt läge.

OMGIVNING

Denna apparat ska ej slängas bland vanligt hushållsavfall när den slutat fungera. Den ska slängas vid en återvinningsstation för elektriskt och elektronisk hushållsavfall. Denna symbol på apparaten, bruksanvisningen och förpackningen gör dig uppmärksam på detta. Materialen som används i denna apparat kan återvinnas. Genom att återvinna hushållsapparater gör du en viktig insats för att skydda vår miljö. Fråga de lokala myndigheterna var det finns insamlingsställen.

PL Instrukcje użytkowania

BEZPIECZEŃSTWO
• Producent nie ponosi odpowiedzialności za uszkodzenia w przypadku nieprzestrzegania instrukcji bezpieczeństwa.
• W przypadku uszkodzenia kabla zasilania, aby uniknąć zagrożenia, musi on być wymieniony przez producenta, jego agenta serwisowego lub osoby o podobnych kwalifikacjach.
• Nie wolno przesuwać urządzenia, ciągnąć za przewód ani dopuszczać do zaplątania kabla.
• Urządzenie należy umieścić na stabilnej i wypoziomowanej powierzchni.
• Nigdy nie należy zostawiać włączonego urządzenia bez nadzoru.
• Urządzenie przeznaczone jest tylko do eksploatacji w gospodarstwie domowym, w sposób zgodny z jego przeznaczeniem.
• Dzieci poniżej 8 roku życia nie mogą używać tego urządzenia. Z urządzenia mogą korzystać dzieci w wieku od 8 lat oraz osoby o ograniczonych możliwościach fizycznych, sensorycznych i psychicznych bądź nieposiadające odpowiedniej wiedzy i doświadczenia, pod warunkiem, że są nadzorowane lub otrzymały instrukcje dotyczące bezpiecznego używania urządzenia, a także rozumieją związane z tym zagrożenia. Dzieciom nie wolno bawić się urządzeniem. Urządzenie oraz dołączony do niego kabel należy przechowywać poza zasięgiem dzieci, które nie ukończyły 8 lat. Czyszczenia i konserwacji nie powinny wykonywać dzieci chyba, że ukończyły 8 lat i znajdują się pod nadzorem osoby dorosłej.
• Aby uniknąć porażenia prądem elektrycznym, nie należy zanurzać przewodu, wtyczki ani urządzenia w wodzie bądź w innej cieczy.
• To urządzenie zaprojektowano do użycia w domu oraz w celu podobnych zastosowań w miejscach takich jak:
  – Pomieszczenia kuchenne w sklepach, biurach i innych miejscach pracy.
  – Przez klientów w hotelach, motelach i innych ośrodkach tego typu.
  – Ośrodki oferujące noclegi ze śniadaniem.
  – Gospodarstwa rolne.

Czyszczenie i konserwacja
• Nie należy nigdy zanurzać kabla zasilającego , wtyczki ani samego urządzenia w wodzie bądź innym płynie.
• Przed rozpoczęciem czyszczenia urządzenie należy zawsze odłączyć od zasilania i odstawić do ostygnięcia.
• Wszelkie części nieelektryczne mogą być myte w ciepłej wodzie z dodatkiem detergentu. Przed kolejnym użyciem urządzenie należy dokładnie osuszyć. Części te nie mogą być myte w zmywarce do naczyń. Nigdy nie należy używać szorstkich środków czyszczących.
Odkamienianie
• Co miesiąc urządzenie musi być odkamieniane. W innym przypadku smak kawy ulegnie pogorszeniu, a kamień znajdujący się we wnętrzu komponentów urządzenia może spowodować jego trwałe i niemożliwe do usunięcia uszkodzenie.
• Nigdy nie czyść urządzenia octem. Spowoduje to uszkodzenie urządzenia i zepsuje smak kawy.
• Gwarancja nie obejmuje uszkodzeń spowodowanych przez nieprawidłowe odkamienianie lub zaniedbanie odkamieniania.
• Przestroga: uważaj na gorącą wodę!
• Zalecenia: kup dostępny w handlu roztwór do odkamieniania (płyn odkamieniający), rozcieńcz go zgodnie z instrukcjami producenta, wlej mieszaninę do zbiornika na wodę.
• Upewnij się, że w ekspresie nie ma kapsułki.
• Ustaw dużą miskę pod nalewakiem, aby zebrać roztwór odkamieniacza i pozostałości kamienia.
• Napełnij zbiornik wodą z roztworem odkamieniającym do maksymalnego oznaczonego poziomu. Upewnij się, że roztwór jest całkowicie rozpuszczony i rozmieszany.
• Naciśnij przycisk dużej kawy tak, jak przy normalnym parzeniu kawy, aby przepłukać ekspres wodą z odkamieniaczem. Powtórz kilka razy, aby opróżnić zbiornik na wodę.
• Powtórz proces, napełniając zbiornik kolejną porcją wody z odkamieniaczem.
• Jeszcze raz powtórz proces, tym razem przy użyciu czystej wody (bez odkamieniacza), aby przepłukać wewnętrzne przewody i dokładnie je wyczyścić.

OPIS CZĘŚCI
1. Rączka
2. Przyciski
3. Pokrywa zbiornika na wodę
4. Zbiornik na wodę
5. Adapter do parzenia
6. Pokrywa tacy ociekowej
7. Taca ociekowa (wyjmowana)

PRZED PIERWSZYM UŻYCIEM
• Urządzenie i akcesoria należy wyjąć z pudełka. Z urządzenia należy usunąć naklejki, folię ochronną lub elementy plastikowe.
• Urządzenie umieścić na odpowiedniej, płaskiej powierzchni i zapewnić minimum 10 cm wolnej przestrzeni wokół urządzenia. Urządzenie to nie jest przystosowane do montażu w szafce lub do użytkowania na wolnym powietrzu.
Przestroga: Nieprawidłowe postępowanie ze sprzętem elektrycznym jest niebezpieczne i może skutkować śmiercią. Należy zwrócić uwagę na środki ostrożności wymienione w instrukcji, szczególnie na następujące kwestie:
• Niebezpieczeństwo oparzenia: uważaj na gorącą wodę.
• Ostrzeżenie! Nad adapterem kapsułek znajduje się ostra igła. Nie wkładaj rąk ani palców w pobliże igły po wyjęciu adaptera.
• Nie włączaj ekspresu, jeśli zbiornik na wodę jest pusty lub wody jest mniej niż wskazanie poziomu MINIMUM.
• Nie otwieraj rączki w trakcie parzenia kawy.
• Ostrożnie: po zaparzeniu adapter może być bardzo gorący!
• Przed czyszczeniem ekspresu zawsze wyciągnij wtyczkę z gniazdka.
• Używaj ekspresu wyłącznie w suchym pomieszczeniu.
• Przed pierwszym użyciem dokładnie wypłucz zbiornik na wodę czystą wodą. Ekspres czyść wyłącznie wilgotną szmatką.
Zbiornik na wodę można napełnić na dwa sposoby: wlać wodę bezpośrednio do ekspresu, np. z dzbanka, lub wyjmując zbiornik na wodę.
1. Napełnianie bez wyjmowania zbiornika:
- Podnieś pokrywę zbiornika na wodę.
- Napełnij zbiornik zimną czystą wodą.
- Maksymalna pojemność wynosi 0,8 l.
- Zamknij pokrywę zbiornika.
2. Napełnianie po wyjęciu zbiornika na wodę:
- Odchyl zbiornik na wodę i wyjmij go w tej pozycji z ekspresu.
- Napełnij zbiornik do oznaczenia „MAX" zimną czystą wodą (maksymalna pojemność to 0,8 l).
- Powoli wsuń zbiornik do podstawy zbiornika, gdy wylot zbiornika znajdzie się w otworze wlotowym, mocno dociśnij, aby zablokować zbiornik w miejscu.

• Przed pierwszym użyciem i po długich przerwach (np. po wakacjach) ekspres trzeba przepłukać. Podczas tej krótkiej procedury wewnętrzne przewody są płukane i czyszczone.
• Naciśnij przycisk wł./wył.
• Gdy ekspres się nagrzeje, kontrolki przycisków zapalą się światłem stałym.
• Nagrzewanie trwa ok. 45 s.
• Naciśnij przycisk dużej kawy, poczekaj, aż urządzenie skończy przepłukiwanie.
• Przed naciśnięciem przycisku upewnij się, że:
  – rączka jest zamknięta, a wewnątrz nie ma kapsułki.
  – zbiornik na wodę jest pełny.
  – zbiornik na wodę jest prawidłowo włożony, w przeciwnym razie z ekspresu może wyciekać woda.
  – pod nalewakiem umieszczono dużą miskę (250 ml lub większą).
• Otwórz rączkę po zakończeniu płukania.
• Opróżnij miskę.

ADAPTERY
W ekspresie zastosowano adaptery do różnych rodzajów kaw, patrz poniżej:

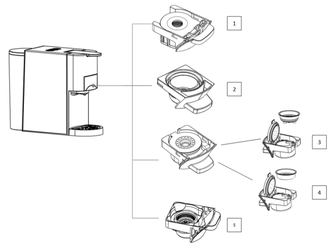

1. Kapsułki Nespresso
2: Kapsułki Dolce Gusto
3: Saszetki z kawą E.S.E
4: Kawa mielona
5: Kapsułki Lavazza A Modo Mio

UŻYTKOWANIE
Kapsułka Nespresso®*
• Otwórz rączkę.
• Wyciągnij koszyk do parzenia kapsułek Nespresso®*.
• Naciśnij pokrywę koszyka do parzenia.
• Włóż kapsułkę do koszyka do parzenia.
• Wsuń do ekspresu koszyk do parzenia z kapsułką.
• Zamknij rączkę.
• Postaw filiżankę pod nalewakiem.
• Naciśnij jeden raz przycisk żądanej kawy.
• Wybrany przycisk zacznie migać, ekspres zacznie parzyć kawę. Gdy skończy, nalewanie automatycznie się zatrzyma po upływie domyślnego czasu parzenia, tj. po 25 s dla małej filiżanki, po 47 s dla dużej filiżanki. Domyślny czas parzenia można ustawić zależnie od własnych preferencji.
• Podnieś rączkę i wyciągnij koszyk do parzenia, aby wyjąć zużytą kapsułkę.
Po naciśnięciu przycisku jego kontrolka LED będzie migała przez kilka sekund, następnie rozpocznie się parzenie. Miganie oznacza, że ekspres się nagrzewa, jest to normalne zachowanie.
Kapsułka Dolce-Gusto®*
• Otwórz rączkę.
• Wyciągnij koszyk do parzenia kapsułek Dolce-Gusto®*.
• Włóż kapsułkę do koszyka do parzenia.
• Wsuń do ekspresu koszyk do parzenia z kapsułką.
• Zamknij rączkę.
• Postaw filiżankę pod nalewakiem.
• Naciśnij jeden raz przycisk żądanej kawy.
• Wybrany przycisk zacznie migać, ekspres zacznie parzyć kawę. Gdy skończy, nalewanie automatycznie się zatrzyma po upływie domyślnego czasu parzenia, tj. po 25 s dla małej filiżanki, po 47 s dla dużej filiżanki. Domyślny czas parzenia można ustawić zależnie od własnych preferencji.
• Podnieś rączkę i wyciągnij koszyk do parzenia, aby wyjąć zużytą kapsułkę.
Po naciśnięciu przycisku jego kontrolka LED będzie migała przez kilka sekund, następnie rozpocznie się parzenie. Miganie oznacza, że ekspres się nagrzewa, jest to normalne zachowanie.
Saszetka z kawą E.S.E
• Otwórz rączkę.
• Wyciągnij koszyk do parzenia.
• Umieść adapter do saszetek E.S.E w koszyku do parzenia.
• Do adaptera włóż saszetkę z kawą E.S.E.
• Wsuń koszyk do parzenia do ekspresu.
• Zamknij rączkę.
• Postaw filiżankę pod nalewakiem.
• Naciśnij jeden raz przycisk żądanej kawy.
• Wybrany przycisk zacznie migać, ekspres zacznie parzyć kawę. Gdy skończy, nalewanie automatycznie się zatrzyma po upływie domyślnego czasu parzenia, tj. po 25 s dla małej filiżanki, po 47 s dla dużej filiżanki. Domyślny czas parzenia można ustawić zależnie od własnych preferencji.
• Podnieś rączkę i wyciągnij koszyk do parzenia, aby wyjąć zużytą saszetkę.
Po naciśnięciu przycisku jego kontrolka LED będzie migała przez kilka sekund, następnie rozpocznie się parzenie. Miganie oznacza, że ekspres się nagrzewa, jest to normalne zachowanie.
Kawa mielona
• Otwórz rączkę.
• Wyciągnij koszyk do parzenia na kawę mieloną.
• Umieść adapter do kawy mielonej w koszyku do parzenia.
• Wsyp kawę mieloną do adaptera i mocno ją ubij.
• Wsuń koszyk do parzenia do ekspresu.
• Zamknij rączkę.
• Postaw filiżankę pod nalewakiem.
• Naciśnij jeden raz przycisk żądanej kawy.
• Wybrany przycisk zacznie migać, ekspres zacznie parzyć kawę. Gdy skończy, nalewanie automatycznie się zatrzyma po upływie domyślnego czasu parzenia, tj. po 25 s dla małej filiżanki, po 47 s dla dużej filiżanki. Domyślny czas parzenia można ustawić zależnie od własnych preferencji.
• Podnieś rączkę i wyciągnij koszyk do parzenia, aby wyrzucić fusy.
Po naciśnięciu przycisku jego kontrolka LED będzie migała przez kilka sekund, następnie rozpocznie się parzenie. Miganie oznacza, że ekspres się nagrzewa, jest to normalne zachowanie.
Kapsułki Lavazza A Modo Mio®*
• Otwórz rączkę.
• Wyciągnij koszyk do parzenia kapsułek Lavazza A Modo Mio®*.
• Włóż kapsułkę do koszyka do parzenia.
• Wsuń do ekspresu koszyk do parzenia z kapsułką.
• Zamknij rączkę.
• Postaw filiżankę pod nalewakiem.
• Naciśnij jeden raz przycisk żądanej kawy.
• Wybrany przycisk zacznie migać, ekspres zacznie parzyć kawę. Gdy skończy, nalewanie automatycznie się zatrzyma po upływie domyślnego czasu parzenia, tj. po 25 s dla małej filiżanki, po 47 s dla dużej filiżanki. Domyślny czas parzenia można ustawić zależnie od własnych preferencji.
• Podnieś rączkę i wyciągnij koszyk do parzenia, aby wyjąć zużytą kapsułkę.
Po naciśnięciu przycisku jego kontrolka LED będzie migała przez kilka sekund, następnie rozpocznie się parzenie. Miganie oznacza, że ekspres się nagrzewa, jest to normalne zachowanie.
Uwaga: * Marka zewnętrznej firmy, niepowiązanej z Princess.
Funkcja automatycznego wyłączenia
• Jeśli przez 15 minut nie zostanie wykonana żadna czynność, ekspres automatycznie się wyłączy i przejdzie w tryb oszczędzania energii. Naciśnij któryś przycisk, aby ponownie włączyć ekspres.
Ustawienie ilości kawy
Ilość kawy można zmienić, dopasowując domyślny czas parzenia do własnych upodobań.
Ustawienie ilości kawy – mała filiżanka:
• Postaw filiżankę pod nalewakiem kawy.
• Naciśnij i przytrzymaj przycisk małej kawy, aż uzyskasz jej żądaną ilość (min.: 15 s, maks.: 90 s).
Ustawienie ilości kawy – duża filiżanka:
• Postaw filiżankę pod nalewakiem kawy.
• Naciśnij i przytrzymaj przycisk dużej kawy, aż uzyskasz jej żądaną ilość (min.: 15 s, maks.: 90 s).
Domyślne ustawienie fabryczne
• Naciśnij przycisk dużej kawy, włóż wtyczkę do gniazdka. Kontrolki przycisków dwukrotnie zamigają. Ekspres powróci do domyślnych ustawień fabrycznych.

ROZWIĄZYWANIE PROBLEMÓW

PROBLEM	PRZYCZYNA	ROZWIĄZANIE
Ekspres nie parzy kawy.	- Zbiornik na wodę jest pusty.	- Napełnij zbiornik na wodę.
Kawa nie jest wystarczająco gorąca.	- Filiżanki / kubki są zimne. - Ekspres jest zakamieniony. - Ekspres jest zimny.	- Nagrzej filiżankę/kubek. - Przeprowadź odkamienianie. - Zaparz jedną filiżankę czystej wody, bez kawy, aby rozgrzać przewody.
Na stole jest woda.	- Zbiornik na wodę jest nieszczelny. - Taca ociekowa jest napełniona wodą.	- Sprawdź, czy zawór w zbiorniku wody się nie zablokował. - Opróżnij tacę ociekową.
Rączka nie chce się zamknąć.	- Koszyk do parzenia jest źle włożony.	- Włóż koszyk do parzenia w prawidłowej pozycji.

ŚRODOWISKO

Po zakończeniu eksploatacji urządzenia nie należy wyrzucać go wraz z odpadami domowymi. Urządzenie to powinno zostać zutylizowane w centralnym punkcie recyklingu domowych urządzeń elektrycznych i elektronicznych. Ten symbol znajdujący się na urządzeniu, w instrukcjach użytkowania i na opakowaniu oznacza ważne kwestie, na które należy zwrócić uwagę. Materiały, z których wytworzono to urządzenie, nadają się do przetworzenia. Recykling zużytych urządzeń gospodarstwa domowego jest znaczącym wkładem użytkownika w ochronę środowiska. Należy skontaktować się z władzami lokalnymi, aby uzyskać informacje dotyczące punktów zbiórki odpadów.

CS Návod k použití

BEZPEČNOST
• Při ignorování bezpečnostních pokynů nemůže být výrobce odpovědný za případná poškození.
• Pokud je napájecí kabel poškozen, musí být vyměněn výrobcem, jeho servisním zástupcem nebo podobně kvalifikovanou osobou, aby se předešlo možným rizikům.
• Nikdy spotřebič nepřenášejte tažením za přívodní šňůru a ujistěte se, že se kabel nemůže zamotat.
• Spotřebič musí být umístěn na stabilním a rovném povrchu.
• Nikdy nenechávejte zapnutý spotřebič bez dozoru.
• Tento spotřebič lze použít pouze v domácnosti za účelem, pro který byl vyroben.
• Tento spotřebič nesmí používat děti mladších 8 let. Tento spotřebič mohou osoby starší 8 let a lidé se sníženými fyzickými, smyslovými nebo mentálními schopnostmi či nedostatkem zkušeností a znalostí používat, pouze pokud jsou pod dohledem nebo dostali instrukce týkající se bezpečného použití přístroje a rozumí možným rizikům. Děti si nesmí hrát se spotřebičem. Udržujte spotřebič a kabel mimo dosahu dětí mladších 8 let. Čištění a údržbu nemohou vykonávat děti, které jsou mladší 8 let a bez dozoru.
• Abyste se ochránili před elektrickým výbojem, neponořujte napájecí kabel, zástrčku či spotřebič do vody či jiné tekutiny.
• Tento spotřebič je určený k použití v domácnosti a k podobnému používání, jako například:
  – kuchyňky personálu v obchodech, kancelářích a na jiných pracovištích.
  – Klienty v hotelích, motelech a jiných ubytovacích zařízeních.
  – V penzionech.
  – Na statcích a farmách.

Čištění a údržba
• Kabel, zástrčku ani spotřebič samotný nikdy neponořujte do vody ani jiných kapalin.
• Před čištěním spotřebič vždy odpojte ze zásuvky a nechte vychladnout.
• Veškeré neelektrické díly lze mýt v teplé vodě s čisticím prostředkem. Před opakovaným použitím pečlivě usušte. Tyto části nelze mýt v myčce nádobí. Nikdy nepoužívejte abrazivní čisticí prostředky.
Odvápnění
• Spotřebič je třeba každý měsíc zbavovat vodního kamene. V opačném případě se bude chuť kávy zhoršovat a vodní kámen usazený ve spotřebiči může způsobit trvalé a neopravitelné poškození spotřebiče.
• Nikdy spotřebič nečistěte octem. Došlo by k poškození a pokazilo by to chuť kávy.
• Na poškození způsobené nesprávným odstraňováním vodního kamene nebo zanedbáním odvápnění se nevztahuje záruka.
• Upozornění: pozor na horkou vodu!
• Doporučení: zakupte komerčně dostupný odvápňovací roztok (odvápňovač) a nařeďte ho podle pokynů výrobce; směs vlijte do nádržky na vodu.
• Ujistěte se, že ve spotřebiči není žádná kapsle.
• Umístěte pod dávkovač velkou mísu na zředěný odvápňovač a zbytky oxidu vápenatého.
• Naplňte nádržku na vodu po horní rysku vodou smíchanou s odvápňovacím roztokem (ujistěte se, že se odvápňovač úplně rozpustil).
• Stisknutím tlačítka velké kávy nechejte vodu s odvápňovačem protékat, jako když normálně připravujete kávu. Několikrát opakujte, dokud nebude celá nádržka na vodu prázdná.
• Opakujte proces a nechejte protéct další nádržku s vodou smíchanou s odvápňovačem.
• Zopakujte proces s nádržkou pitné vody (bez odvápňovacího roztoku), čímž propláchnete vnitřní okruh. Tímto bude vnitřní okruh úplně vyčištěn.

POPIS SOUČÁSTÍ
1. Rukojeť
2. Tlačítka
3. Kryt nádržky na vodu
4. Nádržka na vodu
5. Adaptér pro přípravu kávy
6. Kryt odkapávací misky
7. Odkapávací miska (vyjímatelná)

PŘED PRVNÍM POUŽITÍM
• Zařízení a příslušenství vyjměte z krabice. Ze spotřebiče odstraňte nálepky, ochrannou fólii nebo plast.
• Umístěte spotřebič na rovný stabilní povrch a zajistěte minimálně 10 cm volného prostoru kolem spotřebiče. Tento spotřebič není vhodný pro instalaci do skříně nebo pro venkovní použití.
Upozornění: Nesprávná manipulace s elektrickým zařízením je nebezpečná a může skončit smrtí. Dbejte bezpečnostních opatření uvedených v této příručce, obzvláště následujících:
• Nebezpečí opaření: pozor na horkou vodu!
• Výstraha! Nad kapslovým adaptérem se nachází ostrá jehla. Po vyjmutí adaptéru nepřibližujte ruku nebo prst k žádnému dílu v okolí jehly.
• Nepoužívejte spotřebič s prázdnou nádržkou na vodu nebo v době, kdy je hladina vody pod MINIMÁLNÍ úrovní.
• Neotevírejte rukojeť, když spotřebič připravuje kávu.
• Buďte opatrní, adaptér může být po dokončení přípravy kávy velmi horký!
• Před čištěním spotřebiče vždy vytáhněte zástrčku z elektrické zásuvky.
• Spotřebič používejte pouze v suché místnosti.
• Před prvním použitím nádržku na vodu důkladně propláchněte pitnou vodou. Spotřebič čistěte pouze vlhkým hadříkem.
Existují dva způsoby plnění nádržky na vodu: přímo do spotřebiče, například pomocí konvice, nebo po vyjmutí nádržky na vodu.
1. Plnění bez vyjmutí nádržky:
- Zvedněte kryt nádržky na vodu.
- Naplňte nádržku pitnou vodou.
- Maximální kapacita je 0,8 litru.
- Vraťte kryt nádržky na místo.
2. Plnění po vyjmutí nádržky na vodu:
- Nakloňte nádržku na vodu a vyjměte ji ze spotřebiče.
- Naplňte nádržku studenou pitnou vodou po značku „MAX" (maximální kapacita je 0,8 litru).
- Posuňte nádržku na vodu pomalu po základně nádržky na vodu. Jakmile vývod nádržky na vodu zajede do vstupní zdířky, pevným zatlačením zajistěte nádržku na vodu na místě.

- Před prvním použitím nebo po dlouhé přestávce (např. po dovolené) je nutné spotřebič propláchnout. Tento krátký postup důkladně proplácȟne a vyčistí vnitřní trubice.
- Stiskněte vypínač.
- Jakmile se spotřebič zahřeje, kontrolky na tlačítkách zůstanou svítit.
- Doba zahřívání je přibližně 45 sekund.
- Stiskněte tlačítko velké kávy a počkejte, než spotřebič dokončí proplachování.
- Před stisknutím tlačítka se ujistěte, že:
  - rukojeť je uzavřena bez kapsle uvnitř;
  - nádržka na vodu je plná;
  - nádržka na vodu je pevně na místě, jinak by voda mohla unikat;
  - pod dávkovačem je umístěna velká mísa (250 ml nebo více).
- Po dokončení proplachování otevřete rukojeť.
- Vyprázdněte mísu.

ADAPTÉRY
Tento spotřebič využívá více adaptérů, informace naleznete níže:

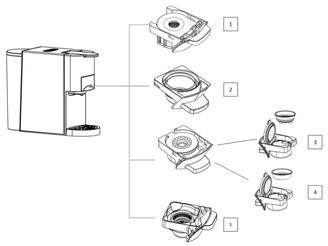

1: Kapsle Nespresso
2: Kapsle Dolce Gusto
3: Kávové tobolky E.S.E
4: Mletá káva
5: Kapsle Lavazza a Modo Mio

POUŽITÍ
Kapsle Nespresso®*
- Otevřete rukojeť.
- Vytáhněte koš na přípravu kávy pro kapsle Nespresso®* .
- Zatlačte na víko krytu koše pro přípravu kávy.
- Vložte kapsli do koše pro přípravu kávy.
- Zatlačte koš pro přípravu kávy s kapslí zpět.
- Zavřete rukojeť.
- Umístěte šálek pod dávkovač.
- Stiskněte tlačítko požadované kávy (pouze jednou).
- Zvolené tlačítko zabliká a spotřebič začne připravovat kávu. Po dokončení procesu přípravy kávy se dávkování automaticky zastaví, jakmile bude dosaženo výchozí doby přípravy (25 sekund pro malé šálky a 47 sekund pro velké šálky). Toto výchozí nastavení času lze upravit, aby vyhovovalo osobním preferencím.
- Zdvihnutím rukojeti a vytažením koše pro přípravu kávy odstraníte použitou kapsli.

Po stisknutí tlačítka bude nejdříve několik sekund blikat LED požadovaného tlačítka a poté se zahájí příprava kávy. Blikání je normální, probíhá během něj zahřívání.
Kapsle Dolce-Gusto®*
- Otevřete rukojeť.
- Vytáhněte koš na přípravu kávy pro kapsle Dolce-Gusto®* .
- Vložte kapsli do koše pro přípravu kávy.
- Zatlačte koš pro přípravu kávy s kapslí zpět.
- Zavřete rukojeť.
- Umístěte šálek pod dávkovač.
- Stiskněte tlačítko požadované kávy (pouze jednou).
- Zvolené tlačítko zabliká a spotřebič začne připravovat kávu. Po dokončení procesu přípravy kávy se dávkování automaticky zastaví, jakmile bude dosaženo výchozí doby přípravy (25 sekund pro malé šálky a 47 sekund pro velké šálky). Toto výchozí nastavení času lze upravit, aby vyhovovalo osobním preferencím.
- Zdvihnutím rukojeti a vytažením koše pro přípravu kávy odstraníte použitou kapsli.

Po stisknutí tlačítka bude nejdříve několik sekund blikat LED požadovaného tlačítka a poté se zahájí příprava kávy. Blikání je normální, probíhá během něj zahřívání.
Kávové tobolky E.S.E
- Otevřete rukojeť.
- Vytáhněte koš pro přípravu kávy.
- Umístěte adaptér na kávové tobolky E.S.E do koše pro přípravu kávy.
- Vložte kávovou tobolku E.S.E. do adaptéru.
- Zatlačte koš pro přípravu kávy do spotřebiče.
- Zavřete rukojeť.
- Umístěte šálek pod dávkovač.
- Stiskněte tlačítko požadované kávy (pouze jednou).
- Zvolené tlačítko zabliká a spotřebič začne připravovat kávu. Po dokončení procesu přípravy kávy se dávkování automaticky zastaví, jakmile bude dosaženo výchozí doby přípravy (25 sekund pro malé šálky a 47 sekund pro velké šálky). Toto výchozí nastavení času lze upravit, aby vyhovovalo osobním preferencím.
- Zdvihnutím rukojeti a vytažením koše pro přípravu kávy odstraníte použitou tobolku.

Po stisknutí tlačítka bude nejdříve několik sekund blikat LED požadovaného tlačítka a poté se zahájí příprava kávy. Blikání je normální, probíhá během něj zahřívání.
Instantní káva
- Otevřete rukojeť.
- Vytáhněte koš na přípravu kávy pro mletou kávu.
- Umístěte adaptér na mletou kávu do koše pro přípravu kávy.
- Nasypte mletou kávu do adaptéru a pevně zatlačte.
- Zatlačte koš pro přípravu kávy do spotřebiče.
- Zavřete rukojeť.
- Umístěte šálek pod dávkovač.
- Stiskněte tlačítko požadované kávy (pouze jednou).
- Zvolené tlačítko zabliká a spotřebič začne připravovat kávu. Po dokončení procesu přípravy kávy se dávkování automaticky zastaví, jakmile bude dosaženo výchozí doby přípravy (25 sekund pro malé šálky a 47 sekund pro velké šálky). Toto výchozí nastavení času lze upravit, aby vyhovovalo osobním preferencím.
- Zdvihnutím rukojeti a vytažením koše pro přípravu kávy odstraníte použitou mletou kávu.

Po stisknutí tlačítka bude nejdříve několik sekund blikat LED požadovaného tlačítka a poté se zahájí příprava kávy. Blikání je normální, probíhá během něj zahřívání.
Kapsle Lavazza a modo mio®*
- Otevřete rukojeť.
- Vytáhněte koš na přípravu kávy pro kapsle Lavazza a modo mio®*.
- Vložte kapsli do koše pro přípravu kávy.
- Zatlačte koš pro přípravu kávy s kapslí zpět.
- Zavřete rukojeť.
- Umístěte šálek pod dávkovač.
- Stiskněte tlačítko požadované kávy (pouze jednou).
- Zvolené tlačítko zabliká a spotřebič začne připravovat kávu. Po dokončení procesu přípravy kávy se dávkování automaticky zastaví, jakmile bude dosaženo výchozí doby přípravy (25 sekund pro malé šálky a 47 sekund pro velké šálky). Toto výchozí nastavení času lze upravit, aby vyhovovalo osobním preferencím.
- Zdvihnutím rukojeti a vytažením koše pro přípravu kávy odstraníte použitou kapsli.

Po stisknutí tlačítka bude nejdříve několik sekund blikat LED požadovaného tlačítka a poté se zahájí příprava kávy. Blikání je normální, probíhá během něj zahřívání.
Nastavení množství kávy
Množství kávy lze dle vlastních preferencí změnit úpravou výchozí doby přípravy kávy**.**
Nastavení množství pro malý šálek:
- Umístěte šálek pod hubici na kávu.
- Stiskněte a podržte tlačítko s malým šálkem, dokud nezískáte požadované množství kávy (min. 15 s, max. 90 s).

Nastavení množství pro velký šálek:
- Umístěte šálek pod hubici na kávu.
- Stiskněte a podržte tlačítko s velkým šálkem, dokud nezískáte požadované množství kávy (min. 15 s, max. 90 s).

Výchozí tovární nastavení
- Stiskněte tlačítko s velkým šálkem, připojte zástrčku do zásuvky. Indikační kontrolky tlačítek dvakrát zablikají. Spotřebič se vrátí do výchozích továrních nastavení.

ŘEŠENÍ PROBLÉMŮ

PROBLÉM	PŘÍČINA	ŘEŠENÍ
Nepřipravuje se žádná káva.	- Nádržka na vodu je prázdná.	- Naplňte nádržku na vodu.
Káva není dostatečně horká.	- Šálky/hrnečky jsou studené. - Spotřebič je zanesený vodním kamenem. - Spotřebič je studený.	- Předehřejte šálek/hrneček. - Odvápněte spotřebič. - Uvařte šálek vody, abyste zahřáli obvod.
Voda na stole.	- Z nádržky na vodu uniká voda. - Odkapávací miska je plná vody.	- Zkontrolujte, zda není zaseknutý ventil na nádržce na vodu. - Vyprázdněte odkapávací misku.
Rukojeť nelze zavřít.	- Koš pro přípravu kávy není správně usazen.	- Zatlačte koš pro přípravu kávy do správné pozice.

PROSTŘEDÍ
Tento spotřebič by neměl být po ukončení životnosti vyhazován do domovního odpadu, ale musí být dovezen na centrální sběrné místo k recyklaci elektroniky a domácích elektrických spotřebičů. Symbol na spotřebiči, návod k obsluze a obal vás na tento důležitý problém upozorňuje. Materiály použité v tomto spotřebiči jsou recyklovatelné. Recyklací použitých domácích spotřebičů významně přispějete k ochraně životního prostředí. Na informace vztahující se ke sběrnému místu se zeptejte na místním obecním úřadě.

SK Používateľská príručka

BEZPEČNOSŤ
- V prípade ignorovania týchto bezpečnostných pokynov sa výrobca vzdáva akejkoľvek zodpovednosti za vzniknutú škodu.
- Ak je napájací kábel poškodený, musí ho vymeniť výrobca, jeho servisný technik alebo podobné kvalifikované osoby, aby sa zamedzilo nebezpečenstvu.
- Zariadenie nikdy nepremiestňujte za kábel a dbajte na to, aby sa kábel nestočil.
- Spotrebič je treba umiestniť na stabilnú, rovnú plochu.
- Nikdy nenechávajte spotrebič zapnutý bez dozoru.
- Tento spotrebič sa smie používať iba na špecifikované účely v domácom prostredí.
- Tento spotrebič nesmejú používať deti mladších ako 8 rokov. Tento spotrebič smejú deti staršie ako 8 rokov a osoby, ktoré majú znížené fyzické, senzorické alebo duševné schopnosti, alebo osoby bez patričných skúseností a/alebo znalostí používať, iba pokiaľ na nich dozerá osoba zodpovedná za ich bezpečnosť alebo ak ich táto osoba vopred poučí o bezpečnej obsluhe spotrebiča a príslušných rizikách. Deti sa nesmú hrať so spotrebičom. Spotrebič a napájací kábel uchovávajte mimo dosahu detí mladších ako 8 rokov. Čistenie a údržbu nesmú vykonávať deti, ktoré sú mladšie ako 8 rokov a bez dozoru.
- Napájací kábel, zástrčku ani spotrebič neponárajte do vody ani do žiadnej inej kvapaliny, aby sa predišlo úrazu elektrickým prúdom.
- Toto zariadenie je určené iba na používanie v domácnosti a na podobné účely a smie sa používať, napríklad:
  - V kuchynských kútoch vyhradených pre personál v obchodoch, kanceláriách a v iných profesionálnych priestoroch.
  - Smú ho používať klienti hotelov, motelov a iných priestorov, ktoré majú ubytovací charakter.
  - V turistických ubytovniach.
  - Na farmách.

Čistenie a údržba
- Kábel, zástrčku ani spotrebič sám nikdy neponárajte do vody ani inej kvapaliny.
- Pred čistením spotrebič vždy vytiahnite zo zásuvky a nechajte vychladnúť.
- Všetky neelektrické diely je možné umývať v horúcej vode s čistiacim prostriedkom. Pred opakovaným použitím nechajte vysušiť. Tieto súčasti nie sú vhodné na umývanie v umývačke riadu. Nikdy nepoužívajte drsné čistiace prostriedky.

Odvápňovanie
- Spotrebič je treba zbavovať vodného kameňa každý mesiac. V opačnom prípade sa zhorší kvalita kávy a vodný kameň usadený v spotrebiči môže spôsobiť trváce a neopraviteľné poškodenie spotrebiča.
- Na čistenie zariadenia nikdy nepoužívajte ocot. Spôsobil by jeho poškodenie a zhoršil chuť kávy.
- Na poškodenie spôsobené nesprávnym alebo žiadnym odvápňovaním sa nevzťahuje záruka.
- Upozornenie: Dávajte si pozor na horúcu vodu!
- Odporúčania: Zakúpte si komerčne dostupný prípravok (roztok) na odvápňovanie. Zrieďte ho podľa pokynov výrobcu a vylejte do zásobníka na vodu.
- V zariadení nesmie byť vložená kapsula.
- Pod dávkovač položte veľkú misu na zachytávanie zriedeného odvápňovacieho prostriedku a zvyškov vodného kameňa.
- Zásobník na vodu naplňte vodou zmiešanou s prípravkom na odvápňovanie po značku maximálnej úrovne. Dbajte na to, aby bol prípravok úplne rozpustený.
- Stlačením tlačidla veľkej šálky kávy spustite dávkovanie vody na odvápnenie ako pri normálnej príprave kávy. Postup zopakujte niekoľkokrát dovtedy, kým neminiete celý zásobník na vodu.
- Zopakujte celý proces s ďalším zásobníkom s vodou zmiešanou s prípravkom na odvápnenie.
- Interný okruh úplne prepláchnite zopakovaním celého postupu, tentokrát však iba čistou vodou (bez prípravku na odvápnenie).

POPIS KOMPONENTOV
1. Rukoväť
2. Tlačidlá
3. Kryt zásobníka na vodu
4. Zásobník na vodu
5. Naparovací adaptér
6. Kryt misky na odkvapkávanie
7. Miska na odkvapkávanie (odoberateľná)

PRED PRVÝM POUŽITÍM
- Vyberte prístroj a príslušenstvo zo škatule. Z prístroja odstráňte náleky, ochrannú fóliu alebo igelit.
- Zariadenie umiestnite na rovnú stabilnú plochu, pričom dbajte na to, aby okolo zariadenia ostal voľný priestor minimálne 10 cm. Tento výrobok nie je vhodný pre inštaláciu do skrine či na použitie vonku.

Upozornenie: Nesprávna manipulácia s elektrickým zariadením je nebezpečná a môže viesť k usmrteniu. Venujte pozornosť najmä nasledujúcim bezpečnostným upozorneniam uvádzaným v tomto návode na obsluhu:
- Nebezpečenstvo obarenia: Dávajte si pozor na horúcu vodu.
- Výstraha! V hornej časti adaptéra na kapsule sa nachádza ostrá ihla. Po vytiahnutí adaptéra nepokladajte ruku ani prsty do blízkosti ihly.
- Zariadenie nepoužívajte, ak je zásobník na vodu prázdny alebo ak hladina vody poklesla pod úroveň MINIMUM.
- Keď zariadenie začalo s procesom prípravy kávy, neotvárajte rukoväť.
- Dávajte pozor, adaptér môže byť po príprave kávy veľmi horúci!
- Pred čistením zariadenia vždy vytiahnite napájací kábel z elektrickej zásuvky.
- Zariadenie používajte iba v suchej miestnosti.
- Pred prvým použitím zásobník na vodu dôkladne opláchnite čistou vodou. Zariadenie čistite výhradne vlhkou handričkou.

Zásobník na vodu možno plniť dvoma spôsobmi: priamo z zariadení, napríklad pomocou kanvice, alebo vytiahnutím zásobníka na vodu.
1. Plnenie bez vyťahovania zásobníka:
– Zdvihnite kryt zásobníka na vodu.
– Do zásobníka na vodu nalejte čerstvú vodu.
– Maximálna kapacita je 0,8 litra.
– Kryt zásobníka vráťte späť.
2. Plnenie vytiahnutím zásobníka na vodu:
– Na vybratie zo zariadenia nádrž na vodu pridržte pod miernym uhlom.
– Zásobník na vodu naplňte čerstvou studenou vodou po značku „MAX" (maximálna kapacita je 0,8 litra).
– Zásobník na vodu pomaly nasuňte na základňu zásobníka na vodu. Keď je vývod zásobníka pripojený k vstupnej koncovke, zásobník na vodu zablokujte pevným pritlačením.

- Pred prvým použitím alebo po dlhej dobe bez prevádzky (napr. po dovolenke) treba zariadenie prepláchnuť. Tento krátky proces slúži na dôkladné vypláchnutie a vyčistenie interných potrubí.
- Stlačte spínač zap./vyp.
- Keď sa zariadenie zahreje, kontrolky na tlačidlách zostanú natrvalo svietiť.
- Zahrievanie trvá približne 45 sekúnd.
- Stlačte tlačidlo na prípravu veľkej kávy a počkajte, kým sa zariadenie úplne nepreplácha.
- Pred stlačením tlačidla skontrolujte nasledujúce:
  - rukoväť je zatvorená bez vloženej kapsuly,
  - zásobník na vodu je plný,
  - zásobník na vodu je dôkladne vložený na svojom mieste, inak by mohlo dôjsť k úniku vody,
  - pod dávkovačom je položená veľká miska (s objemom 250 ml alebo viac).
- Po dokončení procesu preplachovania otvorte rukoväť.
- Vyprázdnite nádobu.

ADAPTÉRY
Toto zariadenie používa viacero adaptérov. Ďalšie informácie sú uvedené nižšie:

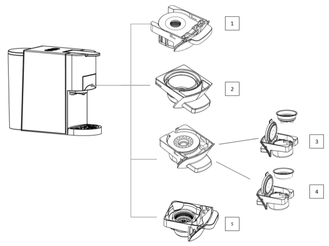

1. Kapsuly do kávovarov typu Nespresso
2: Kapsuly do kávovarov typu Dolce Gusto
3: Kávové vankúšiky E.S.E.
4: Mletá káva
5: Kapsuly Lavazza a Modo Mio

POUŽÍVANIE
Kapsula typu Nespresso®*
- Otvorte rukoväť.
- Vytiahnite naparovač na kapsuly typu Nespresso®* .
- Stlačte viečko krytu naparovača.
- Do naparovača vložte kapsulu.
- Nasuňte naparovač s kapsulou.
- Zatvorte rukoväť.
- Pod dávkovač položte šálku.
- Jeden raz stlačte tlačidlo požadovanej kávy.
- Vybrané tlačidlo bude blikať a zariadenie začne pripravovať kávu. Po skončení príprav sa dávkovanie automaticky zastaví po dosiahnutí predvoleného času prípravy kávy – 25 sekúnd v prípade malej šálky a 47 sekúnd v prípade veľkej. Tento predvolený čas si môžete upraviť podľa svojich požiadaviek.
- Zdvihnite rukoväť a vytiahnutím naparovača vyhoďte použitú kapsulu.

Po stlačení tlačidla bude LED kontrolka príslušného tlačidla najskôr niekoľko sekúnd blikať a následne sa začne s prípravou kávy. Počas blikania prebieha ohrev, ktorý je normálnou súčasťou procesu.
Kapsula do kávovarov typu Dolce Gusto®*
- Otvorte rukoväť.
- Vytiahnite naparovač na kapsuly typu Dolce Gusto®* .
- Do naparovača vložte kapsulu.
- Nasuňte naparovač s kapsulou.
- Zatvorte rukoväť.
- Pod dávkovač položte šálku.
- Jeden raz stlačte tlačidlo požadovanej kávy.
- Vybrané tlačidlo bude blikať a zariadenie začne pripravovať kávu. Po skončení príprav sa dávkovanie automaticky zastaví po dosiahnutí predvoleného času prípravy kávy – 25 sekúnd v prípade malej šálky a 47 sekúnd v prípade veľkej. Tento predvolený čas si môžete upraviť podľa svojich požiadaviek.
- Zdvihnite rukoväť a vytiahnutím naparovača vyhoďte použitú kapsulu.

Po stlačení tlačidla bude LED kontrolka príslušného tlačidla najskôr niekoľko sekúnd blikať a následne sa začne s prípravou kávy. Počas blikania prebieha ohrev, ktorý je normálnou súčasťou procesu.
Kávové vankúšiky E.S.E.
- Otvorte rukoväť.
- Vytiahnite naparovač.
- Adaptér kávových vankúšikov E.S.E. vložte do naparovača.
- Kávové vankúšiky E.S.E. vložte do adaptéra.
- Naparovač vložte do zariadenia.
- Zatvorte rukoväť.
- Pod dávkovač položte šálku.
- Jeden raz stlačte tlačidlo požadovanej kávy.
- Vybrané tlačidlo bude blikať a zariadenie začne pripravovať kávu. Po skončení príprav sa dávkovanie automaticky zastaví po dosiahnutí predvoleného času prípravy kávy – 25 sekúnd v prípade malej šálky a 47 sekúnd v prípade veľkej. Tento predvolený čas si môžete upraviť podľa svojich požiadaviek.
- Zdvihnite rukoväť a vytiahnutím naparovača vyhoďte použitý vankúšik.

Po stlačení tlačidla bude LED kontrolka príslušného tlačidla najskôr niekoľko sekúnd blikať a následne sa začne s prípravou kávy. Počas blikania prebieha ohrev, ktorý je normálnou súčasťou procesu.
Mletá káva
- Otvorte rukoväť.
- Vytiahnite naparovač na mletú kávu.
- Adaptér na mletú kávu vložte do naparovača.
- Do adaptéra nasypte mletú kávu a dôkladne ju zatlačte.
- Naparovač vložte do zariadenia.
- Zatvorte rukoväť.
- Pod dávkovač položte šálku.
- Jeden raz stlačte tlačidlo požadovanej kávy.
- Vybrané tlačidlo bude blikať a zariadenie začne pripravovať kávu. Po skončení príprav sa dávkovanie automaticky zastaví po dosiahnutí predvoleného času prípravy kávy – 25 sekúnd v prípade malej šálky a 47 sekúnd v prípade veľkej. Tento predvolený čas si môžete upraviť podľa svojich požiadaviek.
- Zdvihnite rukoväť a vytiahnutím naparovača vyhoďte použitú mletú kávu.

Po stlačení tlačidla bude LED kontrolka príslušného tlačidla najskôr niekoľko sekúnd blikať a následne sa začne s prípravou kávy. Počas blikania prebieha ohrev, ktorý je normálnou súčasťou procesu.
Kapsula Lavazza a modo mio®*
- Otvorte rukoväť.
- Vytiahnite naparovač pre kapsuly Lavazza a modo mio®*.
- Do naparovača vložte kapsulu.
- Nasuňte naparovač s kapsulou.
- Zatvorte rukoväť.
- Pod dávkovač položte šálku.
- Jeden raz stlačte tlačidlo požadovanej kávy.
- Vybrané tlačidlo bude blikať a zariadenie začne pripravovať kávu. Po skončení príprav sa dávkovanie automaticky zastaví po dosiahnutí predvoleného času prípravy kávy – 25 sekúnd v prípade malej šálky a 47 sekúnd v prípade veľkej. Tento predvolený čas si môžete upraviť podľa svojich požiadaviek.
- Zdvihnite rukoväť a vytiahnutím naparovača vyhoďte použitú kapsulu.

Po stlačení tlačidla bude LED kontrolka príslušného tlačidla najskôr niekoľko sekúnd blikať a následne sa začne s prípravou kávy. Počas blikania prebieha ohrev, ktorý je normálnou súčasťou procesu.
Poznámka: * Značka tretej strany nespolupracuje so spoločnosťou Princess.
Funkcia automatického vypnutia
- Ak zariadenie nebudete 15 minút obsluhovať, automaticky sa vypne a prepne do režimu úspory energie. Zariadenie znova aktivujete stlačením akéhokoľvek tlačidla.

Nastavenie objemu kávy
Množstvo kávy môžete zmeniť úpravou predvolenej doby prípravy kávy podľa svojich požiadaviek.
Nastavenie objemu pre malú šálku:
- Pod dávkovač kávy položte šálku.
- Stlačte tlačidlo na malú kávu a podržte ho stlačené dovtedy, pokiaľ nedosiahnete požadovaný objem (minimálne 15 sekúnd, maximálne 90 sekúnd).

Nastavenie objemu pre veľkú šálku:
- Pod dávkovač kávy položte šálku.
- Stlačte tlačidlo na veľkú kávu a podržte ho stlačené dovtedy, pokiaľ nedosiahnete požadovaný objem (minimálne 15 sekúnd, maximálne 90 sekúnd).

Obnovenie predvolených nastavení
- Stlačte tlačidlo veľkej šálky a zariadenie pripojte do zásuvky. Kontrolky tlačidiel dvakrát bliknú. Zariadenie obnoví predvolené výrobné nastavenia.

RIEŠENIE PROBLÉMOV

PROBLÉM	PRÍČINA	RIEŠENIE
Nepripravila sa žiadna káva.	– Zásobník na vodu je prázdny.	– Naplňte zásobník na vodu.
Káva nie je dostatočne horúca.	– Šálky/hrnčeky sú studené. – V zariadení sa nahromadili usadeniny. – Studené zariadenie.	– Šálku/hrnček najprv zohrejte. – Zariadenie odvápnite. – Aby sa okruh zohrial, pripravte jednu šálku horúcej vody.
Voda na stole.	– Zásobník na vodu tečie. – Miska na odkvapkávanie je plná vody.	– Skontrolujte, či sa nezasekol ventil na zásobníku na vodu. – Vylejte misku na odkvapkávanie.
Rukoväť sa nedá zatvoriť.	– Naparovač nie je dobre vložený.	– Naparovač zatlačte do správnej polohy.

ŽIVOTNÉ PROSTREDIE
Tento spotrebič nesmie byť na konci životnosti likvidovaný spolu s komunálnym odpadom, ale musí sa zlikvidovať v recyklačnom stredisku určenom pre elektrické a elektronické spotrebiče. Tento symbol na spotrebiči, v návode na obsluhu a na obale upozorňuje na túto dôležitú skutočnosť. Materiály použité v tomto spotrebiči je možné recyklovať. Recykláciou použitých domácich spotrebičov výraznou mierou prispievate k ochrane životného prostredia. Informácie o zberných miestach vám poskytnú miestne úrady.

RU

МЕРЫ ПРЕДОСТОРОЖНОСТИ
- Производитель не несет ответственности за ущерб в случае несоблюдения правил техники безопасности.
- Во избежание опасных ситуаций для замены поврежденного кабеля питания рекомендуется обратиться к производителю, его сервисному агенту или другим достаточно квалифицированным специалистам.
- Не перемещайте устройство за кабель питания, а также следите за тем, чтобы кабель не перекручивался.
- Установите устройство на устойчивой ровной поверхности.
- Не оставляйте подключенное к источнику питания устройство без присмотра.
- Данное устройство предназначено только для использования в бытовых условиях и только по назначению.
- Данное устройство не предназначено для использования детьми в возрасте до 8 лет. Данное устройство может использоваться детьми в возрасте от 8 лет и людьми с ограниченными физическими, сенсорными и умственными способностями или не имеющими соответствующего опыта или знаний, только при условии, что за их действиями осуществляется контроль или они знакомы с техникой безопасной эксплуатации устройства, а также понимают связанные с этим риски. Не позволяйте детям играть с устройством. Храните устройство и его шнур электропитания в месте, недоступном для детей младше 8 лет. Очистка и обслуживание устройства может проводиться детьми только после достижения ими возраста 8 лет или под присмотром взрослых.
- Во избежание поражения электрическим током не погружайте шнур электропитания, штепсель или устройство в воду или любую другую жидкость.
- Это устройство предназначено для использования в бытовых условиях, а также в схожих областях применения, таких как:
  - Кухонные помещения для служащих магазинов, офисов и других рабочих условий.
  - Отели, мотели и другие условия проживания для использования постояльцами.
  - Условия типа B&B.
  - Фермерские дома.

Очистка и обслуживание
- Запрещается погружать шнуры, разъемы или само устройство в воду или другие жидкости.
- Перед очисткой отключите машину от источника питания и дайте ей остыть.
- Все неэлектрические компоненты можно промыть в теплой мыльной воде. Перед повторным использованием тщательно просушите. Эти детали нельзя мыть в посудомоечной машине. Не используйте абразивные моющие средства.

Удаление накипи
- Удаление накипи следует выполнять раз в месяц, иначе испортится вкус кофе, а скопившаяся в машине накипь может привести к необратимой поломке машины.
- Запрещено использовать уксус для чистки кофемашины. Это приведет к повреждению устройства и ухудшит вкус кофе.
- Гарантия не распространяется на повреждения из-за неправильного удаления накипи или невыполнения этой процедуры.
- Внимание! Существует опасность ожога горячей водой.
- Рекомендации. Приобретите специальный раствор для удаления накипи и разведите его в воде согласно инструкциям производителя. Залейте смесь в резервуар для воды.
- В кофемашине не должно быть капсулы.
- Поместите большую чашу под носик подачи кофе, чтобы собирать в нее остатки извести и накипи.
- Залейте раствор для удаления накипи в резервуар для воды до максимального уровня. Дождитесь полного растворения.
- Нажмите кнопку приготовления большой чашки кофе, чтобы прогнать раствор для удаления накипи в рамках стандартного цикла приготовления кофе. Повторите несколько раз до опустошения резервуара.
- Повторите процесс, повторно залив раствор для удаления накипи в резервуар.
- Затем повторите процесс, используя воду (без раствора), чтобы очистить устройство.

ОПИСАНИЕ УСТРОЙСТВА
1. Рычаг
2. Кнопки
3. Крышка резервуара для воды
4. Емкость для воды
5. Адаптер для капсул
6. Крышка каплесборника
7. Каплесборник (съемный)

ПЕРЕД НАЧАЛОМ ИСПОЛЬЗОВАНИЯ
- Извлеките устройство и принадлежности из упаковки. Удалите наклейки, защитную пленку или пластик с устройства.
- Установите устройство на ровную устойчивую поверхность и обеспечьте не менее 10 см свободного пространства вокруг него. Это устройство не предназначено для установки в шкафах и для использования под открытым небом.

Внимание! Неправильное обращение с электрическим оборудованием представляет опасность и может привести к летальному исходу. Соблюдайте меры предосторожности и следуйте предупреждениям, перечисленным в этом руководстве. Особенное внимание следует обратит на следующее:
- Существует опасность ожога горячей водой.
- Внимание! Над адаптером для капсул расположен острый штырь. Когда адаптер снят, избегайте контакта с этой зоной.
- Не используйте кофемашину, если резервуар для воды пустой или уровень воды в нем ниже минимальной отметки.
- Не поднимайте рычаг, когда кофе заваривается.
- Будьте осторожны: после приготовления напитка адаптер может быть очень горячим.
- Перед чисткой кофемашины извлекайте вилку из розетки.
- Кофемашина предназначена для эксплуатации в сухих помещениях.
- Перед первым использованием тщательно промойте резервуар для воды под краном. Очищать устройство следует только с помощью влажной ткани.

Воду можно залить в резервуар двумя способами: непосредственно в кофемашину, например с помощью чашки, или сняв резервуар.
1. Заливание воды без снятия резервуара:
— Поднимите крышку резервуара для воды.
— Заполните резервуар холодной водой.
— Максимальный объем: 0,8 литра.
— Установите крышку на место.
2. Залив воды со снятым резервуаром:
— Наклоните резервуар для воды и извлеките его из машины.
— Залейте холодную воду в резервуар до максимальной отметки (MAX). Максимальный объем: 0,8 литра.
— Медленно установите резервуар на основание. Когда выступ на резервуаре совместится с выемкой, надавите до упора, чтобы закрепить резервуар.

- Перед первым использованием или после длительного простоя (например, после отпуска) кофемашину необходимо промыть. Эта быстрая процедура позволяет очистить внутренние трубки.
- Нажмите выключатель.
- Когда кофемашина нагреется, световые индикаторы начнут гореть.
- Приблизительное время разогрева — 45 секунд.
- Нажмите кнопку приготовления большой чашки. Дождитесь завершения цикла промывки.
- Прежде чем нажимать кнопку проверьте следующее:
  - — рычаг закрыт без капсулы внутри;
  - — резервуар заполнен водой;
  - — резервуар хорошо зафиксирован, иначе возможны протечки;
  - — большая чаша (размером 250 мл или больше) находится под носиком подачи кофе.
- После завершения промывки поднимите рычаг.
- Опорожните чашу.

АДАПТЕРЫ
В кофемашине используется несколько адаптеров, которые описаны ниже.

PRINCESS®

EN Instruction manual
NL Gebruiksaanwijzing
FR Mode d'emploi
DE Bedienungsanleitung
ES Manual de usuario
PT Manual de utilizador
IT Manuale utente
SV Bruksanvisning
PL Instrukcja obsługi
CS Návod na použití
SK Návod na použitie
RU Руководство по эксплуатации

MULTI CAPSULE Coffee Machine 5-in-1

01.249451.01.001

PARTS DESCRIPTION / ONDERDELENBESCHRIJVING / DESCRIPTION DES PIÈCES / TEILEBESCHREIBUNG / DESCRIPCIÓN DE LAS PIEZAS / DESCRIÇÃO DOS COMPONENTES / DESCRIZIONE DELLE PARTI / BESKRIVNING AV DELAR / OPIS CZĘŚCI / POPIS SOUČÁSTÍ / POPIS SÚČASTÍ / **ОПИСАНИЕ ЗАПЧАСТИ**

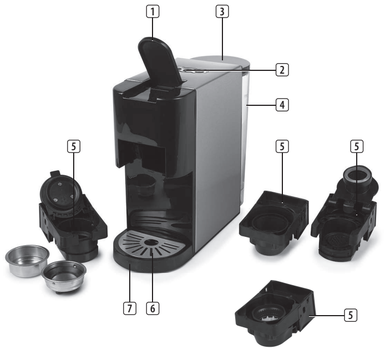

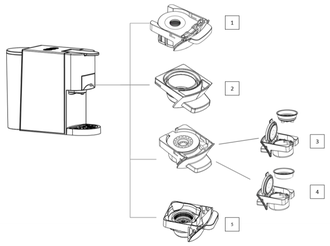

1 — кофе-капсулы Nespresso
2 — кофе-капсулы Dolce Gusto
3 — чалды E.S.E
4 — молотый кофе
5 — кофе-капсулы Lavazza A Modo Mio

ЭКСПЛУАТАЦИЯ
Кофе-капсулы Nespresso® *
• Поднимите рычаг.
• Извлеките фильтр для капсул Nespresso® * .
• Нажмите на крышку фильтра.
• Вставьте капсулу в фильтр.
• Вдавите фильтр с капсулой внутрь.
• Опустите рычаг.
• Поместите чашку под носик подачи кофе.
• Нажмите кнопку с кофе, который вы хотите приготовить, один раз.
• Выбранная кнопка замигает, и начнется процесс приготовления кофе. Подача кофе из носика подачи кофе автоматически прекратится по окончании заданного времени цикла: для маленьких чашек 25 секунд, для больших — 47 секунд. Это время можно корректировать в зависимости от вкусовых предпочтений.
• Поднимите рычаг и достаньте фильтр, чтобы извлечь использованную капсулу.
После нажатия кнопки соответствующий индикатор будет мигать несколько секунд, а затем начнется процесс приготовления кофе. Мигание указывает на разогрев кофемашины, это стандартный режим работы.
Кофе-капсулы Dolce-Gusto® *
• Поднимите рычаг.
• Извлеките фильтр для капсул Dolce-Gusto® * .
• Вставьте капсулу в фильтр.
• Вдавите фильтр с капсулой внутрь.
• Опустите рычаг.
• Поместите чашку под носик подачи кофе.
• Нажмите кнопку с кофе, который вы хотите приготовить, один раз.
• Выбранная кнопка замигает, и начнется процесс приготовления кофе. Подача кофе из носика подачи кофе автоматически прекратится по окончании заданного времени цикла: для маленьких чашек 25 секунд, для больших — 47 секунд. Это время можно корректировать в зависимости от вкусовых предпочтений.
• Поднимите рычаг и достаньте фильтр, чтобы извлечь использованную капсулу.
После нажатия кнопки соответствующий индикатор будет мигать несколько секунд, а затем начнется процесс приготовления кофе. Мигание указывает на разогрев кофемашины, это стандартный режим работы.
Чалды E.S.E
• Поднимите рычаг.
• Извлеките фильтр.
• Поместите адаптер для чалд E.S.E в фильтр.
• Вставьте чалду E.S.E в адаптер.
• Вдавите фильтр внутрь.
• Опустите рычаг.
• Поместите чашку под носик подачи кофе.
• Нажмите кнопку с кофе, который вы хотите приготовить, один раз.
• Выбранная кнопка замигает, и начнется процесс приготовления кофе. Подача кофе из носика подачи кофе автоматически прекратится по окончании заданного времени цикла: для маленьких чашек 25 секунд, для больших — 47 секунд. Это время можно корректировать в зависимости от вкусовых предпочтений.
• Поднимите рычаг и достаньте фильтр, чтобы извлечь использованную чалду.
После нажатия кнопки соответствующий индикатор будет мигать несколько секунд, а затем начнется процесс приготовления кофе. Мигание указывает на разогрев кофемашины, это стандартный режим работы.
молотый кофе
• Поднимите рычаг.
• Извлеките фильтр для молотого кофе.
• Поместите адаптер для молотого кофе в фильтр.
• Засыпьте молотый кофе в адаптер и надавите.
• Вдавите фильтр внутрь.
• Опустите рычаг.
• Поместите чашку под носик подачи кофе.
• Нажмите кнопку с кофе, который вы хотите приготовить, один раз.
• Выбранная кнопка замигает, и начнется процесс приготовления кофе. Подача кофе из носика подачи кофе автоматически прекратится по окончании заданного времени цикла: для маленьких чашек 25 секунд, для больших — 47 секунд. Это время можно корректировать в зависимости от вкусовых предпочтений.
• Поднимите рычаг и достаньте фильтр, чтобы извлечь использованный молотый кофе.
После нажатия кнопки соответствующий индикатор будет мигать несколько секунд, а затем начнется процесс приготовления кофе. Мигание указывает на разогрев кофемашины, это стандартный режим работы.
кофе-капсулы Lavazza a modo mio®*
• Поднимите рычаг.
• Извлеките фильтр для капсул Lavazza a modo mio®*
• Вставьте капсулу в фильтр.
• Вдавите фильтр с капсулой внутрь.
• Опустите рычаг.
• Поместите чашку под носик подачи кофе.
• Нажмите кнопку с кофе, который вы хотите приготовить, один раз.
• Выбранная кнопка замигает, и начнется процесс приготовления кофе. Подача кофе из носика подачи кофе автоматически прекратится по окончании заданного времени цикла: для маленьких чашек 25 секунд, для больших — 47 секунд. Это время можно корректировать в зависимости от вкусовых предпочтений.
• Поднимите рычаг и достаньте фильтр, чтобы извлечь использованную капсулу.
После нажатия кнопки соответствующий индикатор будет мигать несколько секунд, а затем начнется процесс приготовления кофе. Мигание указывает на разогрев кофемашины, это стандартный режим работы
Примечание.* Сторонний бренд, не аффилированный с Princess.
Функция автоматического отключения
• Если кофемашина не используется в течение 15 минут, она автоматически отключается и переходит в режим энергосбережения. Чтобы запустить кофемашину, достаточно нажать любую кнопку.
Регулировка объема кофе
Объем кофе можно корректировать, регулируя заданное время варки с учетом вкусовых предпочтений.
Маленькая чашка
• Поместите чашку под носик для подачи кофе.
• Нажмите и удерживайте кнопку с изображением маленькой чашки до желаемого значения времени (мин.: 15 сек., макс.: 90 сек.).
Большая чашка
• Поместите чашку под носик для подачи кофе.
• Нажмите и удерживайте кнопку с изображением большой чашки до желаемого значения времени (мин.: 15 сек., макс.: 90 сек.).
Объем по умолчанию
• Нажмите кнопку с изображением большой чашки. Вставьте вилку в розетку. Индикаторы кнопок замигают (дважды). Будут восстановлены заводские настройки по умолчанию.

ПОИСК И УСТРАНЕНИЕ НЕИСПРАВНОСТЕЙ

ПРОБЛЕМА	ПРИЧИНА	РЕШЕНИЕ
Кофе не заваривается.	— В резервуаре нет воды.	— Залейте воду в резервуар.
Кофе недостаточно горячий.	— Слишком холодные чашки/кружки. — В кофемашине скопилась накипь. — Кофемашина переохлаждена.	— Предварительно нагрейте чашку/кружку. — Удалите накипь. — Заварите чашку кофе, чтобы прогреть систему.
На столе скапливается вода.	— Утечка воды из резервуара. — Каплесборник переполнен.	— Проверьте клапан на резервуаре для воды на предмет засорения. — Слейте жидкость из каплесборника.
Рычаг не опускается.	— Неправильно установлен фильтр.	— Вдавите фильтр до упора.

ЗАЩИТА ОКРУЖАЮЩЕЙ СРЕДЫ

По истечении срока службы не выкидывайте данное устройство с бытовыми отходами. Вместо этого его необходимо сдать в центральный пункт переработки электрических или электронных бытовых приборов. На этот важный момент указывает данный символ, используемый на устройстве, в руководстве по эксплуатации и на упаковке. Используемые в данном устройстве материалы подлежат вторичной переработке. Способствуя вторичной переработке бытовых приборов, вы вносите огромный вклад в защиту окружающей среды. Информацию о ближайшем пункте сбора таких приборов можно узнать в органах местного самоуправления.

IN NEED OF ACCESSORIES? VISIT
WWW.PRINCESSHOME.EU/NL-NL/CUSTOMERSERVICE/ACCESSORIES-SPAREPARTS
FOR ACCESSORIES AND SPARE PARTS TO EXTEND YOUR ITEM!

© Princess 2022 | Jules Verneweg 87
5015 BH Tilburg | The Netherlands | www.princesshome.eu