03852 DB108W 1X8P/SM

Rozdzielnica serii DB
5905339038524

PARAMETRY PRODUKTU	
Napięcie znamionowe [V]	230/400 AC
Częstotliwość znamionowa [Hz]	50
Prąd znamionowy [A]	63
Stopień IP	30
Stopień IK	06
Norma	PN-EN 62208
Liczba modułów	8P
odporność temperaturowa [°c]	650
Liczba rzędów	1

WYMIARY I MONTAŻ	
Wysokość [mm]	160
Szerokość [mm]	65
Długość [mm]	160

Dokument utworzono: 18.04.2026, 10:00
Zastrzega się możliwość wprowadzenia zmian technicznych. Dane zawarte w tym katalogu nie są prawnie wiążące.
Fotometria: wyniki uzyskane podczas badania konkretnego egzemplarza.
Kanlux S.A. ul. Objazdowa 1-3, 41-922 Radzionków, Poland kanlux@kanlux.com

PL

WYMIARY I MONTAŻ	
Miejsce montażu	do nadbudowania na ścianie

MATERIAŁ I KONSTRUKCJA	
Kolor	biały
Materiał	tworzywo sztuczne
Klasa ochronności przed porażeniem elektrycznym	II
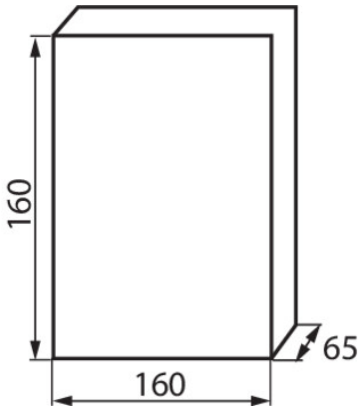
LOGISTYKA	
Jednostka miary	sztuka
Jak pakowane	2
Ilość sztuk w opakowaniu pośrednim	2
Ilość sztuk w opakowaniu zbiorczym	50
Masa jednostkowa netto [g]	231
Gramatura [g]	320
Waga sztuki brutto [g]	279
Długość opakowania jednostkowego [cm]	16
Szerokość opakowania jednostkowego [cm]	16
Wysokość opakowania jednostkowego [cm]	6.5
Waga kartonu [kg]	16
Szerokość kartonu [cm]	34
Wysokość kartonu [cm]	38
Długość kartonu [cm]	86
Objętość kartonu [m³]	0.111112