VIDEX

LED LINEAR LIGHT BNL021

Linkable

www.videx.ua
www.videx.com.pl

USER MANUAL

(UA) Посібник користувача
(PL) Instrukcja obsługi
(CZ) Uživatelský manuál
(SK) Návod na obsluhu
(HU) Felhasználói Útmutató
(RO) Manualul utilizatorului
(BG) Упътване
(GR) Εγχειρίδιο χρήστη
(LT) Vartotojo instrukcija
(LV) Lietotāja rokasgrāmata
(EE) Kasutusjuhend

TECHNICAL DATA AND SYMBOLS [P]

INDEX	P1	P2	P3	P4	P5	P6	P7
		PON [W]	[lm] Φ 120° use				cos φ1
VL-BNL021-2006CB	AC220-240V 50/60Hz	20W	2800Lm	600x50x60mm	750g	97mA	≥ 0.9
VL-BNL021-4012CB		40W	5600Lm	1200x50x60mm	1500g	193mA	≥ 0.9

P8	P9	P10	P11	P12	P13	P14	P15	P16	P17
<6x ellipse MacAdam 4000K 5000K 6500K	C A G	Not Dimmable	CRI Ra ≥ 80	96°	50 000 h	ON OFF 25 000	100% < 1 sec. ON	No Flicker	UGR < 19

P18	P19	P20	P21	P22	P23	P24	P25
0,5 m			F		IP20		t°C -20 +40

THE BOX CONTENTS [B]

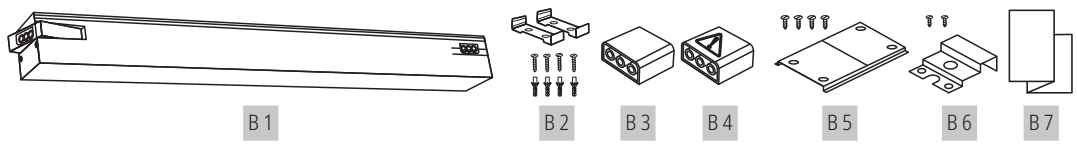

INSTALLATION / MOUNTING [M]

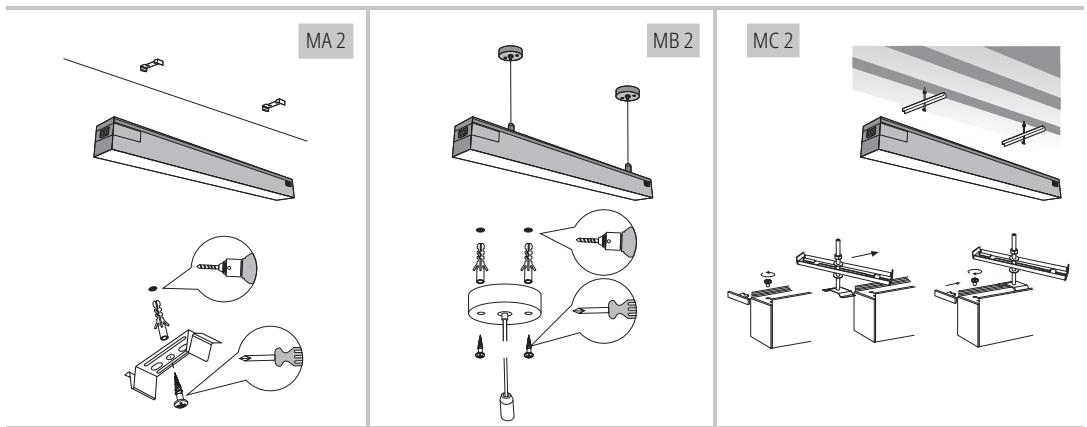

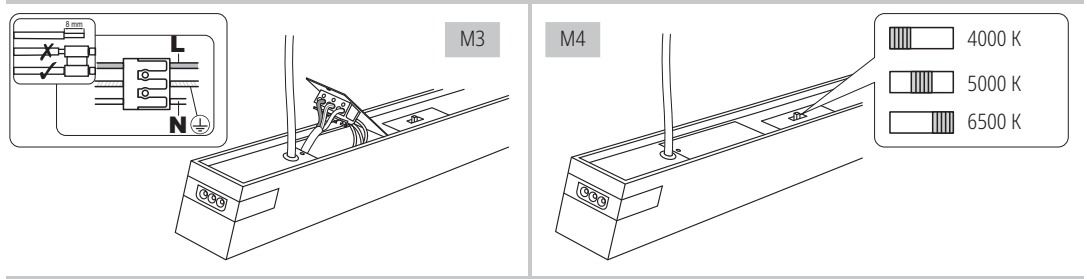

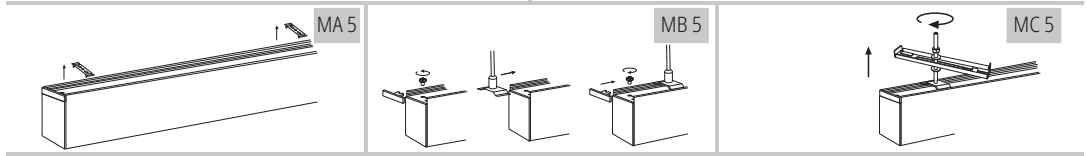

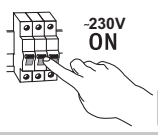

M 6

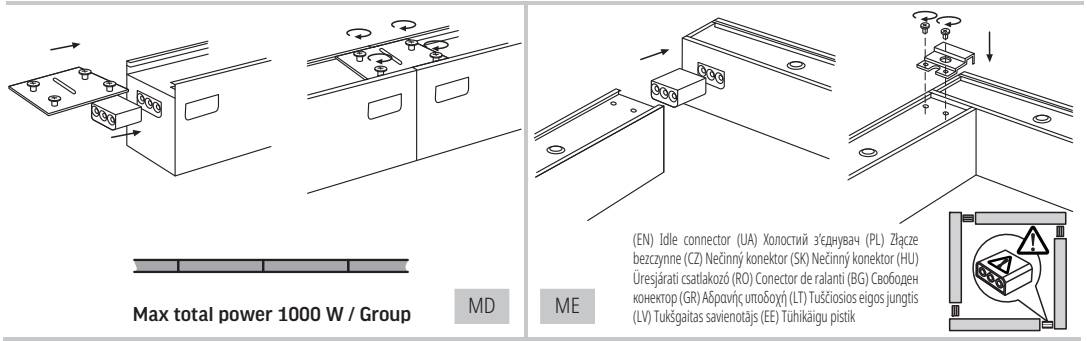

(EN) Idle connector (UA) Холостий з'єднувач (PL) Złącze bezczynne (CZ) Nečinný konektor (SK) Nečinný konektor (HU) Üresjárati csatlakozó (RO) Conector de ralanti (BG) Свободен конектор (GR) Αδρανής υποδοχή (LT) Tuščiosios eigos jungtis (LV) Tukšgaitas savienotājs (EE) Tühikäigu pistik

(EN) Not included (UA) Не входить (PL) Nie wliczone (CZ) Není v ceně (SK) Nezahŕňa (HU) Nem tartalmazza (RO) Nu este inclus (BG) Които не са включени (GR) Δεν περιλαμβάνονται (LT) Neįtrauktos (LV) Nav iekļauts (EE) Ei sisalda

(EN) Detailed information in multilingual section. (UA) Детальна інформація наведена у багатомовному розділі. (PL) Szczegółowe informacje znajdują się w części wielojęzycznej. (CZ) Podrobné informace naleznete ve vícejazyčné části. (SK) Podrobné informácie nájdete vo viacjazyčnej časti. (HU) Részletes információk a többnyelvű részben találhatók. (RO) Informații detaliate se găsesc în secțiunea multilingvă. (BG) Подробна информация е налична в многоезичния раздел. (GR) Λεπτομερείς πληροφορίες στο πολύγλωσσο τμήμα. (LT) Išsami informacija pateikta daugiakalbiame skyriuje. (LV) Detalizēta informācija pieejama daudzvalodu sadaļā. (EE) Üksikasjalik teave on esitatud mitmekeelses jaotises.

EN – ENGLISH

LED Linear Light
Thank you for choosing a Videx product! Please read this manual carefully before use and keep it for future reference.

1. PRODUCT DESCRIPTION
This product is intended for indoor use in commercial, household and similar general-purpose applications. The luminaire is equipped with an integrated LED light source and supports color temperature adjustment. It is designed to operate under standard conditions.

2. TECHNICAL DATA AND SYMBOLS [P]
P1. Rated voltage and frequency; P2. Rated power; P3. Rated useful luminous flux measured in a wide cone (120°) at 5000K; P4. Product dimensions; P5. Product weight; P6. Rated input current; P7. Displacement factor; P8. Correlated color temperature (CCT); P9. Energy efficiency class (EU 2019/2015); P10. The product is not compatible with light dimmers; P11. Color rendering index (CRI); P12. Beam angle; P13. Rated lifetime (L70B50); P14. Number of power-on cycles before failure; P15. Warm-up time to 100% of full luminous flux; P16. Flicker performance in accordance with applicable standards; P17. UGR <19 – Low glare level (Unified Glare Rating). Provides reduced visual discomfort and improved eye comfort, suitable for offices, workspaces and other areas requiring comfortable indoor lighting; P18. Minimum distance from luminaire or light source to illuminated objects; P19. Protection class I – protection against electric shock is provided by basic insulation and protective earthing; P20. Caution, risk of electric shock; P21. Suitable for installation on normally flammable surfaces; P22. A damaged light diffuser, screen or protective cover must be replaced immediately; P23. Dust and moisture protection rating (IP class): IP20 – protection against solid objects >12 mm. No protection against water; P24. Suitable for indoor use only; P25. Operating temperature range; Product materials: Aluminum, Polycarbonate;

3. BOX CONTENTS [B]
B1. LED Linear light; B2. Surface mounting set; B3. Connector; B4. Idle connector; B5. Linear splicing fastener; B6. L splicing fastener; B7. User manual.

4. SAFETY INFORMATION
Read this manual carefully before installation and use.
• Installation must be performed by a qualified electrician in accordance with local regulations.
• Disconnect the power supply before installation, maintenance or cleaning.
• Ensure that the mains voltage corresponds to the rated voltage of the product.
• Do not look directly at the light source during operation.
• Do not use the product if any part is damaged.
• Do not modify or disassemble the product.
• Ensure adequate ventilation. Do not cover the product.
• Keep away from flammable materials.
• Do not use in explosive or chemically aggressive environments.
• Do not use in dusty or humid environments.
• Use only as intended and within specified operating conditions.
• If the external cable is damaged, it must be replaced by the manufacturer or a qualified specialist.
Failure to follow these instructions may result in electric shock, fire, injury or property damage. The manufacturer is not responsible for damage caused by improper installation, incorrect connection or misuse.

5. INSTALLATION / MOUNTING [M]
All installation work must be carried out with the power supply disconnected. Please follow the provided diagrams to complete installation and connection. Connect the power supply according to the wiring diagram and ensure all connections are properly insulated. Through-wiring and linking are supported. Maximum total load per group: 1000 W. Do not exceed the group connection power limit. For end-of-line group connection, use the supplied idle connector to prevent short circuit. Strip the wire ends to the required length and remove insulation before connection. Before first use, check the reliability of mounting and electrical connections.

6. MAINTENANCE
Disconnect the product from the power supply and allow it to cool before maintenance. Clean the luminaire using a soft dry cloth. Do not use aggressive chemicals or abrasive cleaners. Periodically check mounting elements and electrical connections. The product is equipped with a non-replaceable LED light source. When the light source reaches the end of its service life, the entire product must be replaced. Do not attempt to repair the product. Dispose of it in accordance with local regulations.

7. STORAGE AND TRANSPORTATION
Store the product in the original manufacturer's packaging in a dry, well-ventilated area protected from direct sunlight and moisture. Storage temperature: –20°C to +40°C. Transportation is permitted by all types of covered transport (road, sea or air) in the original packaging. Handle with care to avoid mechanical damage. The production date and batch number are indicated on the product and its packaging.

8. WARRANTY
The warranty period is indicated on the product packaging and starts from the date of sale. During the warranty period, a defective product may be replaced or returned with proof of purchase, provided it has been used in accordance with this manual. The warranty does not cover:
- damage caused by improper installation, connection or operation;
- mechanical damage or unauthorized disassembly;
- damage caused by force majeure (fire, flooding, voltage surges, etc.).

The manufacturer reserves the right to make technical changes and update this manual without prior notice. The latest version of the user manual is available at: www.videx.ua and www.videx.com.pl.

UA – УКРАЇНСЬКА

Лінійний світлодіодний світильник
Дякуємо, що обрали продукт Videx! Будь ласка, уважно прочитайте цей посібник перед використанням та збережіть його для подальшого використання.

1. ОПИС ВИРОБУ
Цей продукт призначений для використання всередині приміщень у комерційних, побутових та подібних приміщеннях загального призначення. Світильник оснащений вбудованим світлодіодним джерелом світла та підтримує регулювання колірної температури. Він призначений для роботи за стандартних умов.

2. ТЕХНІЧНІ ХАРАКТЕРИСТИКИ ТА СИМВОЛИ [P]
P1. Номінальна напруга та частота; P2. Номінальна потужність; P3. Номінальний корисний світловий потік, виміряний у широкому конусі (120°) при 5000K; P4. Розміри виробу; P5. Вага виробу; P6. Номінальний вхідний струм; P7. Коефіцієнт потужності; P8. Корельована колірна температура (CCT); P9. Клас енергоефективності[1]; P10. Продукт не сумісний з димерами світла; P11. Індекс кольоропередачі (CRI); P12. Кут випромінення; P13. Номінальний термін служби (L70B50); P14. Кількість циклів увімкнення до передчасної відмови; P15. Час роозгоряння до 100% повного світлового потоку; P16. Характеристики мерехтіння відповідно до чинних стандартів; P17. UGR <19 – Низький рівень відблисків (Unified Glare Rating). Забезпечує знижений зоровий дискомфорт та покращений комфорт для очей, підходить для офісів, робочих приміщень та інших приміщень, що потребують комфортного внутрішнього освітлення; P18. Мінімальна відстань від світильника або джерела світла до освітлених об'єктів; P19. Клас захисту I – захист від ураження електричним струмом забезпечується базовою ізоляцією та захисним заземленням; P20. Обережно, ризик ураження електричним струмом; P21. Придатний для встановлення на нормально займистих поверхнях; P22. Пошкоджений розсіювач світла, екран або захисна кришка повинні бути негайно замінені; P23. Ступінь захисту від пилу та вологи (клас IP): IP20 – захист від твердих предметів >12 мм. Немає захисту від води; P24. Придатний лише для використання в приміщенні; P25. Діапазон робочих температур; Матеріали виробу: Алюміній, Полікарбонат; Термін придатності необмежений; Тип кривої світла: Д (косінусна); Виріб відповідає вимогам ДСТУ EN IEC 55015:2021, ДСТУ EN IEC 61000-3-2:2019, ДСТУ EN 61000-3-3:2017, ДСТУ EN 61547:2016, ДСТУ EN IEC 60598-1:2022, ДСТУ EN 50581:2014, ДСТУ EN 62321:2014.
[1] *Відповідно до Технічного регламенту енергетичного маркування джерел світла, затвердженого наказом Міністерства Розвитку Громад, Територій та Інфраструктури України від 23 лютого 2024 року № 172.*

3. ВМІСТ КОРОБКИ [B]
B1. Лінійний світлодіодний світильник; B2. Комплект для поверхневого монтажу; B3. Роз'єм; B4. Холостий роз'єм; B5. Кріплення для лінійного зрощування; B6. Кріплення для L-подібного зрощування; B7. Інструкція користувача.

4. ІНФОРМАЦІЯ З БЕЗПЕКИ
Уважно прочитайте цю інструкцію перед встановленням та використанням.
• Встановлення має виконувати кваліфікований електрик відповідно до місцевих норм.
• Від'єднайте живлення перед встановленням, технічним обслуговуванням або очищенням.
• Переконайтеся, що напруга мережі відповідає номінальній напрузі виробу.
• Не дивіться безпосередньо на джерело світла під час роботи.
• Не використовуйте виріб, якщо будь-яка його частина пошкоджена.
• Не модифікуйте та не розбирайте виріб.
• Забезпечте належну вентиляцію. Не накривайте виріб.
• Тримайте подалі від легкозаймистих матеріалів.
• Не використовуйте у вибухонебезпечних або хімічно агресивних середовищах.
• Не використовуйте у запилених або вологих середовищах.
• Використовуйте лише за призначенням та в межах зазначених умов експлуатації.
• Якщо зовнішній кабель пошкоджений, його має замінити виробник або кваліфікований спеціаліст.
Недотримання цих інструкцій може призвести до ураження електричним струмом, пожежі, травм або пошкодження майна. Виробник не несе відповідальності за пошкодження, спричинені неправильним встановленням, неправильним підключенням або неправильним використанням.

5. ВСТАНОВЛЕННЯ / МОНТАЖ [M]
Усі монтажні роботи повинні виконуватися при відключеному джерелі живлення. Будь ласка, дотримуйтесь наданих схем для завершення встановлення та підключення. Підключіть джерело живлення відповідно до схеми підключення та переконайтеся, що всі з'єднання належним чином ізольовані. Підтримується наскрізне підключення та з'єднання. Максимальне загальне навантаження на групу: 1000 Вт. Не перевищуйте ліміт потужності групового підключення. Для замкнутого групового підключення використовуйте наданий холостий роз'єм, щоб запобігти короткому замиканню. Зачистіть кінці дроту до необхідної довжини та зніміть ізоляцію перед підключенням. Перед першим використанням перевірте надійність кріплення та електричних з'єднань.

6. ТЕХНІЧНЕ ОБСЛУГОВУВАННЯ
Від'єднайте виріб від джерела живлення та дайте йому охолонути перед технічним обслуговуванням. Очистіть світильник м'якою сухою тканиною. Не використовуйте агресивні хімічні речовини або абразивні засоби для чищення. Періодично перевіряйте монтажні елементи та електричні з'єднання. Джерело світла, що міститься в цьому світильнику, є незамінним. Увесь світильник має бути замінено за досягнення джерелом світла кінця його строку служби. Не намагайтеся ремонтувати виріб самостійно. Утилізуйте його відповідно до місцевих правил.

7. ЗБЕРІГАННЯ ТА ТРАНСПОРТУВАННЯ
Зберігайте виріб в оригінальній упаковці виробника в сухому, добре провітрюваному приміщенні, захищеному від прямих сонячних променів та вологи. Температура зберігання: від –20°C до +40°C. Транспортування дозволено всіма видами критого транспорту (автомобільним, морським або повітряним) в оригінальній упаковці. Поводьтеся обережно, щоб уникнути механічних пошкоджень. Дата виробництва та номер партії вказані на виробі та його упаковці.

8. ГАРАНТІЯ
Гарантійний термін зазначено на упаковці товару та починається з дати продажу. Протягом гарантійного терміну дефектний товар може бути замінений або повернутий з підтвердженням покупки за умови, що він використовувався відповідно до цієї інструкції. Гарантія не поширюється на:
- пошкодження, спричинені неправильним встановленням, підключенням або експлуатацією;
- механічні пошкодження або несанкціоноване розбирання;
- пошкодження, спричинені форс-мажорними обставинами (пожежа, затоплення, перепади напруги тощо).

Виробник залишає за собою право вносити технічні зміни та оновлювати цю інструкцію без попереднього повідомлення. Остання версія інструкції користувача доступна за адресами: www.videx.ua та www.videx.com.pl.

PL – POLSKI

Oświetlenie liniowe LED
Dziękujemy za wybór produktu Videx! Prosimy o uważne przeczytanie niniejszej instrukcji przed użyciem i zachowanie jej do wykorzystania w przyszłości.

1. OPIS PRODUKTU
Ten produkt jest przeznaczony do użytku wewnętrznego w zastosowaniach komercyjnych, domowych i podobnych zastosowaniach ogólnego przeznaczenia. Oprawa jest wyposażona w zintegrowane źródło światła LED i obsługuje regulację temperatury barwowej. Jest zaprojektowana do pracy w standardowych warunkach.

2. DANE TECHNICZNE I SYMBOLE [P]
P1. Napięcie i częstotliwość znamionowa; P2. Moc znamionowa; P3. Znamionowy użyteczny strumień świetlny mierzony w szerokim stożku (120°) przy temperaturze 5000 K; P4. Wymiary produktu; P5. Waga produktu; P6. Znamionowy prąd wejściowy; P7. Współczynnik przesunięcia fazowego; P8. Skorelowana temperatura barwowa (CCT); P9. Klasa efektywności energetycznej (UE 2019/2015); P10. Produkt nie jest kompatybilny ze ściemniaczami; P11. Wskaźnik oddawania barw (CRI); P12. Kąt wiązki; P13. Znamionowa trwałość (L70B50); P14. Liczba cykli włączenia przed awarią; P15. Czas nagrzewania do 100% pełnego strumienia świetlnego; P16. Wydajność w zakresie migotania zgodna z obowiązującymi normami; P17. UGR <19 – Niski poziom olśnienia (Unified Glare Rating). Zapewnia mniejszy dyskomfort wizualny i lepszy komfort oczu, nadaje się do biur, miejsc pracy i innych obszarów wymagających komfortowego oświetlenia wewnętrznego; P18. Minimalna odległość oprawy oświetleniowej lub źródła światła od oświetlanych obiektów; P19. Klasa ochronności I – ochrona przed porażeniem prądem elektrycznym jest zapewniona przez izolację podstawową i uziemienie ochronne; P20. Uwaga, ryzyko porażenia prądem elektrycznym; P21. Nadaje się do montażu na powierzchniach normalnie palnych; P22. Uszkodzony dyfuzor światła, ekran lub osłonę ochronną należy natychmiast wymienić; P23. Stopień ochrony przed pyłem i wilgocią (klasa IP): IP20 – ochrona przed ciałami stałymi >12 mm. Brak ochrony przed wodą; P24. Nadaje się tylko do użytku wewnątrz pomieszczeń; P25. Zakres temperatur pracy; Materiały produktu: aluminium, poliwęglan;

3. ZAWARTOŚĆ OPAKOWANIA [B]
B1. Oświetlenie liniowe LED; B2. Zestaw do montażu natynkowego; B3. Złącze; B4. Złącze wtykowe; B5. Łącznik liniowy; B6. Łącznik L; B7. Instrukcja obsługi.

4. INFORMACJE DOTYCZĄCE BEZPIECZEŃSTWA
Przed instalacją i użytkowaniem należy uważnie przeczytać niniejszą instrukcję.
• Instalacja musi być wykonana przez wykwalifikowanego elektryka zgodnie z lokalnymi przepisami.
• Przed instalacją, konserwacją lub czyszczeniem należy odłączyć zasilanie.
• Upewnić się, że napięcie sieciowe odpowiada napięciu znamionowemu produktu.
• Nie patrzeć bezpośrednio na źródło światła podczas pracy.
• Nie używać produktu, jeśli jakakolwiek jego część jest uszkodzona.
• Nie modyfikować ani nie demontować produktu.
• Zapewnić odpowiednią wentylację. Nie przykrywać produktu.
• Przechowywać z dala od materiałów łatwopalnych.
• Nie używać w środowisku zagrożonym wybuchem lub agresywnym chemicznie.
• Nie używać w zapylonym lub wilgotnym środowisku.
• Używać wyłącznie zgodnie z przeznaczeniem i w określonych warunkach pracy.
• W przypadku uszkodzenia kabla zewnętrznego, musi on zostać wymieniony przez producenta lub wykwalifikowanego specjalistę.
Nieprzestrzeganie tych instrukcji może spowodować porażenie prądem, pożar, obrażenia ciała lub uszkodzenie mienia. Producent nie ponosi odpowiedzialności za szkody spowodowane nieprawidłową instalacją, nieprawidłowym podłączeniem lub niewłaściwym użytkowaniem.

5. INSTALACJA / MONTAŻ [M]
Wszystkie prace instalacyjne należy wykonywać przy odłączonym zasilaniu. Aby dokończyć instalację i podłączenie, należy postępować zgodnie z załączonymi schematami. Podłącz zasilanie zgodnie ze schematem okablowania i upewnij się, że wszystkie połączenia są odpowiednio zaizolowane. Obsługiwane są połączenia przelotowe i łączone. Maksymalne obciążenie całkowite na grupę: 1000 W. Nie należy przekraczać limitu mocy połączenia grupowego. W przypadku połączenia grupowego na końcu linii należy użyć dołączonego złącza biegu jałowego, aby zapobiec zwarciu. Przed podłączeniem należy zdjąć izolację z końcówek przewodów na wymaganą długość i zdjąć izolację. Przed pierwszym użyciem należy sprawdzić niezawodność montażu i połączeń elektrycznych.

6. KONSERWACJA
Odłącz produkt od zasilania i pozwól mu ostygnąć przed konserwacją. Czyść oprawę miękką, suchą ściereczką. Nie używaj agresywnych środków chemicznych ani ściernych środków czyszczących. Okresowo sprawdzaj elementy montażowe i połączenia elektryczne. Produkt jest wyposażony w niewymienne źródło światła LED. Po osiągnięciu końca żywotności źródła światła należy wymienić cały produkt. Nie podejmuj prób naprawy produktu. Utylizuj go zgodnie z lokalnymi przepisami.

7. PRZECHOWYWANIE I TRANSPORT
Produkt należy przechowywać w oryginalnym opakowaniu producenta, w suchym, dobrze wentylowanym miejscu, chroniąc przed bezpośrednim działaniem promieni słonecznych i wilgocią. Temperatura przechowywania: od –20°C do +40°C. Transport jest dozwolony wszystkimi rodzajami transportu krytego (drogowego, morskiego lub lotniczego) w oryginalnym opakowaniu. Zachowaj ostrożność, aby uniknąć uszkodzeń mechanicznych. Data produkcji i numer partii znajdują się na produkcie i jego opakowaniu.

8. GWARANCJA
Okres gwarancji podany jest na opakowaniu produktu i rozpoczyna się od daty sprzedaży. W okresie gwarancji wadliwy produkt może zostać wymieniony lub zwrócony wraz z dowodem zakupu, pod warunkiem że był użytkowany zgodnie z niniejszą instrukcją. Gwarancja nie obejmuje:
- uszkodzeń powstałych w wyniku nieprawidłowego montażu, podłączenia lub użytkowania;
- uszkodzeń mechanicznych lub nieautoryzowanego demontażu;
- uszkodzeń spowodowanych siłą wyższą (pożar, zalanie, przepięcia itp.).

Producent zastrzega sobie prawo do wprowadzania zmian technicznych i aktualizacji niniejszej instrukcji bez wcześniejszego powiadomienia. Najnowsza wersja instrukcji obsługi jest dostępna na stronach internetowych: www.videx.ua i www.videx.com.pl.

CZ - ČESKY

Lineární LED světlo
Děkujeme, že jste si vybrali produkt Videx! Před použitím si pečlivě přečtěte tento návod a uschovejte si jej pro budoucí použití.

1. POPIS PRODUKTU
Tento produkt je určen pro vnitřní použití v komerčních, domácích a podobných univerzálních aplikacích. Svítidlo je vybaveno integrovaným LED světelným zdrojem a podporuje nastavení teploty barev. Je navrženo pro provoz za standardních podmínek.

2. TECHNICKÉ ÚDAJE A SYMBOLY [P]
P1. Jmenovité napětí a frekvence; P2. Jmenovitý výkon; P3. Jmenovitý užitečný světelný tok měřený v širokém kuželu (120°) při 5000K; P4. Rozměry produktu; P5. Hmotnost produktu; P6. Jmenovitý vstupní proud; P7. Činitel posunutí; P8. Korelační teplota barev (CCT); P9. Třída energetické účinnosti (EU 2019/2015); P10. Produkt není kompatibilní se stmívači světla; P11. Index podání barev (CRI); P12. Úhel vyzařování; P13. Jmenovitá životnost (L70B50); P14. Počet cyklů zapnutí před poruchou; P15. Doba zahřívání na 100 % plného světelného toku; P16. Mihotání v souladu s platnými normami; P17. UGR <19 – Nízká úroveň oslnění (Unified Glare Rating). Poskytuje snížené vizuální nepohodlí a zlepšené pohodlí očí, vhodné pro kanceláře, pracovní prostory a další oblasti vyžadující pohodlné vnitřní osvětlení; P18. Minimální vzdálenost od svítidla nebo zdroje světla k osvětleným objektům; P19. Třída ochrany I – ochrana před úrazem elektrickým proudem je zajištěna základní izolací a ochranným uzemněním; P20. Pozor, riziko úrazu elektrickým proudem; P21. Vhodné pro instalaci na normálně hořlavé povrchy; P22. Poškozený difuzér světla, stínidlo nebo ochranný kryt musí být okamžitě vyměněny; P23. Stupeň ochrany proti prachu a vlhkosti (třída IP): IP20 – ochrana proti pevným předmětům >12 mm. Bez ochrany proti vodě; P24. Vhodné pouze pro vnitřní použití; P25. Rozsah provozních teplot; Materiály výrobku: Hliník, Polykarbonát;

3. OBSAH KRABICE [B]
B1. Lineární LED světlo; B2. Sada pro povrchovou montáž; B3. Konektor; B4. Volný konektor; B5. Lineární spojka; B6. L spojka; B7. Uživatelská příručka.

4. BEZPEČNOSTNÍ INFORMACE
Před instalací a použitím si pečlivě přečtěte tuto příručku.
• Instalaci musí provést kvalifikovaný elektrikář v souladu s místními předpisy.
• Před instalací, údržbou nebo čištěním odpojte napájení.
• Ujistěte se, že síťové napětí odpovídá jmenovitému napětí výrobku.
• Během provozu se nedívejte přímo do zdroje světla.
• Nepoužívejte výrobek, pokud je některá jeho část poškozena.
• Výrobek neupravujte ani nedemontujte.
• Zajistěte dostatečné větrání. Nezakrývejte výrobek.
• Uchovávejte mimo dosah hořlavých materiálů.
• Nepoužívejte ve výbušném nebo chemicky agresivním prostředí.
• Nepoužívejte v prašném nebo vlhkém prostředí.
• Používejte pouze k určenému účelu a za stanovených provozních podmínek.
• Pokud je externí kabel poškozen, musí jej vyměnit výrobce nebo kvalifikovaný odborník.
Nedodržení těchto pokynů může vést k úrazu elektrickým proudem, požáru, zranění nebo poškození majetku. Výrobce nenese odpovědnost za škody způsobené nesprávnou instalací, nesprávným připojením nebo nesprávným použitím.

5. INSTALACE / MONTÁŽ [M]
Veškeré instalační práce musí být prováděny s odpojeným zdrojem napájení. Pro dokončení instalace a připojení postupujte podle dodaných schémat. Připojte zdroj napájení podle schématu zapojení a ujistěte se, že všechny spoje jsou řádně izolovány. Průběžné zapojení a propojení jsou podporovány. Maximální celkové zatížení na skupinu: 1000 W. Nepřekračujte limit výkonu skupinového připojení. Pro koncové skupinové připojení použijte dodaný volný konektor, abyste zabránili zkratu. Před připojením odizolujte konce vodičů na požadovanou délku a odstraňte izolaci. Před prvním použitím zkontrolujte spolehlivost montáže a elektrických připojení.

6. ÚDRŽBA
Před údržbou odpojte výrobek od napájení a nechte jej vychladnout. Svítidlo čistěte měkkým suchým hadříkem. Nepoužívejte agresivní chemikálie ani abrazivní čisticí prostředky. Pravidelně kontrolujte montážní prvky a elektrické připojení. Výrobek je vybaven nevyměnitelným LED světelným zdrojem. Když světelný zdroj dosáhne konce své životnosti, musí být celý výrobek vyměněn. Nepokoušejte se výrobek opravovat. Zlikvidujte jej v souladu s místními předpisy.

7. SKLADOVÁNÍ A PŘEPRAVA
Výrobek skladujte v originálním obalu výrobce na suchém, dobře větraném místě chráněném před přímým slunečním zářením a vlhkostí. Skladovací teplota: –20 °C až +40 °C. Přeprava je povolena všemi druhy krytých dopravních prostředků (silniční, námořní nebo leteckou) v originálním obalu. Zacházejte opatrně, abyste předešli mechanickému poškození. Datum výroby a číslo šarže jsou uvedeny na výrobku a jeho obalu.

8. ZÁRUKA
Záruční doba je uvedena na obalu výrobku a začíná běžet datem prodeje. Během záruční doby může být vadný výrobek vyměněn nebo vrácen s dokladem o koupi, pokud byl používán v souladu s tímto návodem. Záruka se nevztahuje na:
- poškození způsobené nesprávnou instalací, připojením nebo obsluhou;
- mechanické poškození nebo neoprávněnou demontáž;
- poškození způsobené vyšší mocí (požár, záplavy, přepětí atd.).

Výrobce si vyhrazuje právo provádět technické změny a aktualizovat tento návod bez předchozího upozornění. Nejnovější verze uživatelské příručky je k dispozici na webových stránkách: www.videx.ua a www.videx.com.pl.

SK - SLOVENČINA

Lineárne LED svetlo
Ďakujeme, že ste si vybrali produkt Videx! Pred použitím si pozorne prečítajte tento návod a uschovajte si ho pre budúce použitie.

1. POPIS PRODUKTU
Tento produkt je určený na vnútorné použitie v komerčných, domácich a podobných univerzálnych aplikáciách. Svietidlo je vybavené integrovaným LED svetelným zdrojom a podporuje nastavenie teploty farieb. Je navrhnuté na prevádzku za štandardných podmienok.

2. TECHNICKÉ ÚDAJE A SYMBOLE [P]
P1. Menovité napätie a frekvencia; P2. Menovitý výkon; P3. Menovitý užitočný svetelný tok meraný v širokom kužeľi (120°) pri 5000K; P4. Rozmery produktu; P5. Hmotnosť produktu; P6. Menovitý vstupný prúd; P7. Faktor posunu; P8. Korelovaná teplota farieb (CCT); P9. Trieda energetickej účinnosti (EU 2019/2015); P10. Produkt nie je kompatibilný so stmievačmi svetla; P11. Index podania farieb (CRI); P12. Uhol vyžarovania; P13. Menovitá životnosť (L70B50); P14. Počet cyklov zapnutia pred poruchou; P15. Doba zahrievania na 100 % plného svetelného toku; P16. Výkon blikania v súlade s platnými normami; P17. UGR <19 – Nízka úroveň oslnenia (Unified Glare Rating). Poskytuje znížené vizuálne nepohodlie a zlepšené pohodlie očí, vhodné pre kancelárie, pracovné priestory a iné oblasti vyžadujúce pohodlné vnútorné osvetlenie; P18. Minimálna vzdialenosť od svietidla alebo svetelného zdroja k osvetleným objektom; P19. Trieda ochrany I – ochrana pred úrazom elektrickým prúdom je zabezpečená základnou izoláciou a ochranným uzemnením; P20. Pozor, riziko úrazu elektrickým prúdom; P21. Vhodné na inštaláciu na bežne horľavé povrchy; P22. Poškodený difúzor svetla, tienidlo alebo ochranný kryt sa musia okamžite vymeniť; P23. Stupeň ochrany proti prachu a vlhkosti (trieda IP): IP20 – ochrana pred pevnými predmetmi >12 mm. Žiadna ochrana pred vodou; P24. Vhodné len na vnútorné použitie; P25. Rozsah prevádzkových teplôt; Materiály produktu: Hliník, Polykarbonát;

3. OBSAH BALENIA [B]
B1. Lineárne LED svetlo; B2. Súprava na povrchovú montáž; B3. Konektor; B4. Kľúkový konektor; B5. Lineárny spojovací prvok; B6. L spojovací prvok; B7. Používateľská príručka.

4. BEZPEČNOSTNÉ INFORMÁCIE
Pred inštaláciou a použitím si pozorne prečítajte túto príručku.
• Inštaláciu musí vykonať kvalifikovaný elektrikár v súlade s miestnymi predpismi.

• Pred inštaláciou, údržbou alebo čistením odpojte napájanie.
• Uistite sa, že sieťové napätie zodpovedá menovitému napätiu výrobku.
• Počas prevádzky sa nepozerajte priamo do zdroja svetla.
• Nepoužívajte výrobok, ak je niektorá časť poškodená.
• Výrobok neupravujte ani nerozoberajte.
• Zabezpečte dostatočné vetranie. Nezakrývajte výrobok.
• Uchovávajte mimo dosahu horľavých materiálov.
• Nepoužívajte vo výbušnom alebo chemicky agresívnom prostredí.
• Nepoužívajte v prašnom alebo vlhkom prostredí.
• Používajte iba na určený účel a v rámci špecifikovaných prevádzkových podmienok.
• Ak je externý kábel poškodený, musí ho vymeniť výrobca alebo kvalifikovaný odborník.
Nedodržanie týchto pokynov môže mať za následok úraz elektrickým prúdom, požiar, zranenie alebo škodu na majetku. Výrobca nezodpovedá za škody spôsobené nesprávnou inštaláciou, nesprávnym pripojením alebo nesprávnym použitím.

5. INŠTALÁCIA / MONTÁŽ [M]
Všetky inštalačné práce sa musia vykonávať pri odpojenom zdroji napájania. Pri inštalácii a pripojení postupujte podľa priložených schém. Pripojte zdroj napájania podľa schémy zapojenia a uistite sa, že všetky pripojenia sú správne izolované. Priebežné zapojenie a prepojenie sú podporované. Maximálne celkové zaťaženie na skupinu: 1000 W. Neprekračujte limit výkonu skupinového pripojenia. Pre koncové skupinové pripojenie použite dodaný konektor na voľnobeh, aby ste predišli skratu. Pred pripojením odizolujte konce vodičov na požadovanú dĺžku a odstráňte izoláciu. Pred prvým použitím skontrolujte spoľahlivosť montáže a elektrických pripojení.

6. ÚDRŽBA
Pred údržbou odpojte výrobok od zdroja napájania a nechajte ho vychladnúť. Svietidlo očistite mäkkou suchou handričkou. Nepoužívajte agresívne chemikálie ani abrazívne čistiace prostriedky. Pravidelne kontrolujte montážne prvky a elektrické pripojenia. Výrobok je vybavený nevymeniteľným LED svetelným zdrojom. Keď svetelný zdroj dosiahne koniec svojej životnosti, musí sa vymeniť celý výrobok. Nepokúšajte sa výrobok opravovať. Zlikvidujte ho v súlade s miestnymi predpismi.

7. SKLADOVANIE A PREPRAVA
Výrobok skladujte v originálnom obale výrobcu na suchom, dobre vetranom mieste chránenom pred priamym slnečným žiarením a vlhkosťou. Skladovacia teplota: –20 °C až +40 °C. Preprava je povolená všetkými druhmi krytej dopravy (cestná, námorná alebo letecká) v originálnom obale. Zaobchádzajte opatrne, aby ste predišli mechanickému poškodeniu. Dátum výroby a číslo šarže sú uvedené na výrobku a jeho obale.

8. ZÁRUKA
Záručná doba je uvedená na obale výrobku a začína plynúť od dátumu predaja. Počas záručnej doby môže byť chybný výrobok vymenený alebo vrátený s dokladom o kúpe, za predpokladu, že bol používaný v súlade s týmto návodom. Záruka sa nevzťahuje na:
- poškodenie spôsobené nesprávnou inštaláciou, pripojením alebo obsluhou;
- mechanické poškodenie alebo neoprávnená demontáž;
- poškodenie spôsobené vyššou mocou (požiar, záplavy, prepätie atď.).

Výrobca si vyhradzuje právo vykonávať technické zmeny a aktualizovať tento návod bez predchádzajúceho upozornenia. Najnovšia verzia používateľskej príručky je k dispozícii na: www.videx.ua a www.videx.com.pl.

HU – MAGYAR

LED lineáris világítás
Köszönjük, hogy a Videx termékét választotta! Kérjük, használat előtt figyelmesen olvassa el ezt a kézikönyvet, és őrizze meg későbbi felhasználás céljából.

1. TERMÉKLEÍRÁS
Ez a termék beltéri, kereskedelmi, háztartási és hasonló általános célú alkalmazásokhoz készült. A lámpatest beépített LED fényforrással van felszerelve, és támogatja a színhőmérséklet-szabályozást. Normál körülmények között történő működésre tervezték.

2. MŰSZAKI ADATOK ÉS JELÖLÉSEK [P]
P1. Névleges feszültség és frekvencia; P2. Névleges teljesítmény; P3. Névleges hasznos fényáram, széles kúpon (120°) mérve 5000K-en; P4. Termék méretei; P5. Termék súlya; P6. Névleges bemeneti áram; P7. Eltolódási tényező; P8. Korrelált színhőmérséklet (CCT); P9. Energiahatékonysági osztály (EU 2019/2015); P10. A termék nem kompatibilis a fényerő-szabályozókkal; P11. Színvisszaadási index (CRI); P12. Sugárzási szög; P13. Névleges élettartam (L70B50); P14. Bekapcsolási ciklusok száma meghibásodás előtt; P15. Bemelegedési idő a teljes fényáram 100%-ára; P16. Villogási teljesítmény a vonatkozó szabványoknak megfelelően; P17. UGR <19 – Alacsony káprázás (egységes káprázásbesorolás). Csökkentett vizuális kellemetlenséget és fokozott szemkomfortot biztosít, alkalmas irodákba, munkaterületekre és egyéb, kényelmes beltéri megvilágítást igénylő területekre; P18. Minimális távolság a lámpatesttől vagy a fényforrástól a megvilágított tárgyakig; P19. I. védelmi osztály – az áramütés elleni védelmet az alapvető szigetelés és a védőföldelés biztosítja; P20. Figyelem, áramütés veszélye; P21. Normál esetben gyúlékony felületekre történő felszerelésre alkalmas; P22. A sérült fényszórót, ernyőt vagy védőburkolatot azonnal ki kell cserélni; P23. Por- és nedvesség elleni védelem (IP-osztály): IP20 – védelem 12 mm-nél nagyobb szilárd tárgyak ellen. Nincs víz elleni védelem; P24. Csak beltéri használatra alkalmas; P25. Üzemi hőmérséklet-tartomány; Termék anyagai: Alumínium, Polikarbonát;

3. DOBOZ TARTALMA [B]
B1. LED-es lineáris lámpa; B2. Felületszerelő készlet; B3. Csatlakozó; B4. Üresjárati csatlakozó; B5. Lineáris toldórögzítő; B6. L toldórögzítő; B7. Használati útmutató.

4. BIZTONSÁGI INFORMÁCIÓK
Telepítés és használat előtt figyelmesen olvassa el ezt a kézikönyvet.
• A telepítést szakképzett villanyszerelőnek kell elvégeznie a helyi előírásoknak megfelelően.
• Telepítés, karbantartás vagy tisztítás előtt húzza ki a tápellátást.
• Győződjön meg arról, hogy a hálózati feszültség megfelel a termék névleges feszültségének.
• Működés közben ne nézzen közvetlenül a fényforrásba.
• Ne használja a terméket, ha bármely alkatrész sérült.
• Ne módosítsa és ne szerelje szét a terméket.
• Biztosítsa a megfelelő szellőzést. Ne takarja le a terméket.
• Tartsa távol gyúlékony anyagoktól.
• Ne használja robbanásveszélyes vagy kémiailag agresszív környezetben.
• Ne használja poros vagy párás környezetben.
• Csak rendeltetésszerűen és a megadott üzemi feltételek mellett használja.
• Ha a külső kábel sérült, azt a gyártónak vagy szakképzett szakembernek kell kicserélnie.
Ezen utasítások be nem tartása áramütést, tüzet, sérülést vagy anyagi kárt okozhat. A gyártó nem vállal felelősséget a nem megfelelő telepítésből, helytelen csatlakoztatásból vagy visszaélésből eredő károkért.

5. TELEPÍTÉS / FELSZERELÉS [M]
Minden telepítési munkát lekapcsolt tápegység mellett kell elvégezni. A telepítés és a csatlakoztatás befejezéséhez kövesse a mellékelt ábrákat. Csatlakoztassa a tápegységet a kapcsolási rajz szerint, és győződjön meg arról, hogy minden csatlakozás megfelelően szigetelt. Átmenő vezetékezés és összekötés támogatott. Csoportonként maximális összterhelés: 1000 W. Ne lépje túl a csoportcsatlakozás teljesítménykorlátját. Végzáró csoportcsatlakozás esetén használja a mellékelt üresjárati csatlakozót a rövidzárlat elkerülése érdekében. Csatlakoztatás előtt csupaszítsa le a vezetékek végeit a szükséges hosszra, és távolítsa el a szigetelést. Első használat előtt ellenőrizze a szerelés és az elektromos csatlakozások megbízhatóságát.

6. KARBANTARTÁS
Karbantartás előtt válassza le a terméket a tápegységről, és hagyja lehűlni. Tisztítsa meg a lámpatestet puha, száraz ruhával. Ne használjon agresszív vegyszereket vagy súrolószereket. Rendszeresen ellenőrizze a rögzítőelemeket és az elektromos csatlakozásokat. A termék nem cserélhető LED fényforrással van felszerelve. Amikor a fényforrás eléri az élettartama végét, a teljes terméket ki kell cserélni. Ne kísérelje meg a termék javítását. A helyi előírásoknak megfelelően ártalmatlanítsa.

7. TÁROLÁS ÉS SZÁLLÍTÁS
A terméket az eredeti gyártói csomagolásban, száraz, jól szellőző helyen, közvetlen napfénytől és nedvességtől védve tárolja. Tárolási hőmérséklet: –20°C és +40°C között. A szállítás mindenféle fedett szállítási móddal (közúti, tengeri vagy légi) megengedett az eredeti csomagolásban. Óvatosan kezelje, hogy elkerülje a mechanikai sérüléseket. A gyártási dátum és a gyártási szám a terméken és a csomagolásán fel van tüntetve.

8. GARANCIA
A jótállási időszak a termék csomagolásán van feltüntetve, és az eladás dátumától kezdődik. A jótállási időszak alatt a hibás termék kicserélhető vagy visszaküldhető a vásárlást igazoló bizonylattal, feltéve, hogy a terméket a jelen kézikönyvnek megfelelően használták. A jótállás nem terjed ki:
- a nem megfelelő telepítés, csatlakoztatás vagy üzemeltetés okozta károkra;
- mechanikai sérülésekre vagy jogosulatlan szétszerelésre;
- vis maior (tűz, árvíz, túlfeszültség stb.) okozta károkra.

A gyártó fenntartja a jogot, hogy előzetes értesítés nélkül műszaki változtatásokat hajtson végre és frissítse ezt a kézikönyvet. A felhasználói kézikönyv legújabb verziója elérhető a következő címeken: www.videx.ua és www.videx.com.pl.

RO – ROMÂNĂ

Lumină liniară LED
Vă mulțumim că ați ales un produs Videx! Vă rugăm să citiți cu atenție acest manual înainte de utilizare și să îl păstrați pentru referințe ulterioare.

1. DESCRIEREA PRODUSULUI
Acest produs este destinat utilizării în interior, în aplicații comerciale, casnice și similare de uz general. Corpul de iluminat este echipat cu o sursă de lumină LED integrată și permite reglarea temperaturii de culoare. Este conceput să funcționeze în condiții standard.

2. DATE TEHNICE ȘI SIMBOLURI [P]
P1. Tensiune și frecvență nominale; P2. Putere nominală; P3. Flux luminos util nominal măsurat într-un con larg (120°) la 5000K; P4. Dimensiunile produsului; P5. Greutatea produsului; P6. Curent nominal de intrare; P7. Factor de deplasare; P8. Temperatura de culoare corelată (CCT); P9. Clasa de eficiență energetică (UE 2019/2015); P10. Produsul nu este compatibil cu variatoare de lumină; P11. Indice de redare a culorilor (CRI); P12. Unghiul fasciculului; P13. Durată de viață nominală (L70B50); P14. Numărul de cicluri de pornire înainte de defecțiune; P15. Timp de încălzire până la 100% din fluxul luminos complet; P16. Performanța flicker-ului în conformitate cu standardele aplicabile; P17. UGR <19 – Nivel scăzut de strălucire (Unified Glare Rating). Oferă disconfort vizual redus și confort îmbunătățit pentru ochi, potrivit pentru birouri, spații de lucru și alte zone care necesită iluminare interioară confortabilă; P18. Distanța minimă de la corpul de iluminat sau sursa de lumină la obiectele iluminate; P19. Clasa de protecție I – protecția împotriva electrocutării este asigurată de izolație de bază și împământare de protecție; P20. Atenție, risc de electrocutare; P21. Potrivit pentru instalare pe suprafețe inflamabile în mod normal; P22. Un difuzor de lumină, ecran sau capac protector deteriorat trebuie înlocuit imediat; P23. Grad de protecție împotriva prafului și umidității (clasa IP): IP20 – protecție împotriva obiectelor solide >12 mm. Fără protecție împotriva apei; P24. Potrivit numai pentru utilizare în interior; P25. Interval de temperatură de funcționare; Materiale ale produsului: Aluminiu, Policarbonat;

3. CONȚINUTUL CUTIEI [B]
B1. Lumină liniară LED; B2. Set de montare pe suprafață; B3. Conector; B4. Conector de mers în gol; B5. Element de fixare liniar pentru îmbinare; B6. Element de fixare pentru îmbinare în L; B7. Manual de utilizare.

4. INFORMAȚII DE SIGURANȚĂ
Citiți cu atenție acest manual înainte de instalare și utilizare.
• Instalarea trebuie efectuată de către un electrician calificat, în conformitate cu reglementările locale.
• Deconectați sursa de alimentare înainte de instalare, întreținere sau curățare.
• Asigurați-vă că tensiunea rețelei corespunde tensiunii nominale a produsului.
• Nu priviți direct spre sursa de lumină în timpul funcționării.
• Nu utilizați produsul dacă vreo piesă este deteriorată.
• Nu modificați și nu dezasamblați produsul.
• Asigurați o ventilație adecvată. Nu acoperiți produsul.
• A se păstra departe de materiale inflamabile.
• Nu utilizați în medii explozive sau agresive chimic.
• Nu utilizați în medii cu praf sau umiditate.
• Utilizați numai conform destinației și în condițiile de funcționare specificate.
• Dacă cablul extern este deteriorat, acesta trebuie înlocuit de către producător sau de un specialist calificat.
Nerespectarea acestor instrucțiuni poate duce la electrocutare, incendiu, vătămări corporale sau daune materiale. Producătorul nu este responsabil pentru daunele cauzate de instalarea necorespunzătoare, conectarea incorectă sau utilizarea necorespunzătoare.

5. INSTALARE / MONTARE [M]
Toate lucrările de instalare trebuie efectuate cu sursa de alimentare deconectată. Vă rugăm să urmați diagramele furnizate pentru a finaliza instalarea și conectarea. Conectați sursa de alimentare conform schemei de cablare și asigurați-vă că toate conexiunile sunt izolate corespunzător. Cablarea transversală și conectarea sunt acceptate. Sarcină totală maximă per grup: 1000 W. Nu depășiți limita de putere a conexiunii grupului. Pentru conectarea grupului la capăt de linie, utilizați conectorul de inactivitate furnizat pentru a preveni scurtcircuitul. Dezizolați capetele firelor la lungimea necesară și îndepărtați izolația înainte de conectare. Înainte de prima utilizare, verificați fiabilitatea montării și a conexiunilor electrice.

6. ÎNTREȚINERE
Deconectați produsul de la sursa de alimentare și lăsați-l să se răcească înainte de întreținere. Curățați corpul de iluminat folosind o cârpă moale și uscată. Nu utilizați substanțe chimice agresive sau produse de curățare abrazive. Verificați periodic elementele de montare și conexiunile electrice. Produsul este echipat cu o sursă de lumină LED neînlocuibilă. Când sursa de lumină ajunge la sfârșitul duratei sale de viață, întregul produs trebuie înlocuit. Nu încercați să reparați produsul. Eliminați-l în conformitate cu reglementările locale.

7. DEPOZITARE ȘI TRANSPORT
Depozitați produsul în ambalajul original al producătorului, într-un loc uscat, bine ventilat, protejat de lumina directă a soarelui și de umiditate. Temperatura de depozitare: –20°C până la +40°C. Transportul este permis prin toate tipurile de transport acoperit (rutier, maritim sau aerian) în ambalajul original. Manipulați cu grijă pentru a evita deteriorarea mecanică. Data fabricației și numărul lotului sunt indicate pe produs și pe ambalajul acestuia.

8. GARANȚIE
Perioada de garanție este indicată pe ambalajul produsului și începe să curgă de la data vânzării. În perioada de garanție, un produs defect poate fi înlocuit sau returnat cu dovada achiziției, cu condiția să fi fost utilizat în conformitate cu acest manual. Garanția nu acoperă:
- daunele cauzate de instalarea, conectarea sau funcționarea necorespunzătoare;
- daunele mecanice sau dezasamblarea neautorizată;
- daunele cauzate de forță majoră (incendiu, inundații, supratensiuni etc.).

Producătorul își rezervă dreptul de a efectua modificări tehnice și de a actualiza acest manual fără notificare prealabilă. Cea mai recentă versiune a manualului de utilizare este disponibilă la: www.videx.ua și www.videx.com.pl.

BG – БЪЛГАРСКИ

Линейна LED лампа
Благодарим ви, че избрахте продукт на Videx! Моля, прочетете внимателно това ръководство преди употреба и го запазете за бъдещи справки.

1. ОПИСАНИЕ НА ПРОДУКТА
Този продукт е предназначен за вътрешна употреба в търговски, битови и подобни приложения с общо предназначение. Осветителното тяло е оборудвано с вграден LED източник на светлина и поддържа регулиране на цветната температура. Проектирано е да работи при стандартни условия.

2. ТЕХНИЧЕСКИ ДАННИ И СИМВОЛИ [P]
P1. Номинално напрежение и честота; P2. Номинална мощност; P3. Номинален полезен светлинен поток, измерен в широк конус (120°) при 5000K; P4. Размери на продукта; P5. Тегло на продукта; P6. Номинален входен ток; P7. Коефициент на изместване; P8. Корелирана цветна температура (CCT); P9. Клас на енергийна ефективност (ЕЕ 2019/2015); P10. Продуктът не е съвместим с димери за осветление; P11. Индекс на цветопредаване (CRI); P12. Ъгъл на лъча; P13. Номинален живот (L70B50); P14. Брой цикли на включване преди повреда; P15. Време за загряване до 100% от пълния светлинен поток; P16. Производителност на трептене в съответствие с приложимите стандарти; P17. UGR <19 – Ниско ниво на отблясъци (Unified Glare Rating). Осигурява намален зрителен дискомфорт и подобрен комфорт за очите, подходящ за офиси, работни пространства и други зони, изискващи комфортно вътрешно осветление; P18. Минимално разстояние от осветителното тяло или източника на светлина до осветените обекти; P19. Клас на защита I – защитата от токов удар се осигурява от основна изолация и защитно заземяване; P20. Внимание, риск от токов удар; P21. Подходящ за монтаж върху нормално запалими повърхности; P22. Повреден дифузер на светлина, екран или защитен капак трябва да бъдат сменени незабавно; P23. Степен на защита от прах и влага (IP клас): IP20 – защита от твърди предмети >12 мм. Няма защита от вода; P24. Подходящ само за вътрешна употреба; P25. Работен температурен диапазон; Материали на продукта: Алуминий, Поликарбонат;

3. СЪДЪРЖАНИЕ НА КУТИЯТА [B]
B1. LED линейна лампа; B2. Комплект за повърхностен монтаж; B3. Конектор; B4. Свободен конектор; B5. Линеен снадков елемент; B6. L снадков елемент; B7. Ръководство за потребителя.

4. ИНФОРМАЦИЯ ЗА БЕЗОПАСНОСТ
Прочетете внимателно това ръководство преди монтаж и употреба.
• Монтажът трябва да се извърши от квалифициран електротехник в съответствие с местните разпоредби.
• Изключете захранването преди монтаж, поддръжка или почистване.
• Уверете се, че мрежовото напрежение съответства на номиналното напрежение на продукта.
• Не гледайте директно към източника на светлина по време на работа.
• Не използвайте продукта, ако някоя от частите му е повредена.
• Не модифицирайте и не разглобявайте продукта.
• Осигурете адекватна вентилация. Не покривайте продукта.
• Пазете от запалими материали.
• Не използвайте в експлозивна или химически агресивна среда.
• Не използвайте в прашна или влажна среда.
• Използвайте само по предназначение и при посочените работни условия.
• Ако външният кабел е повреден, той трябва да бъде подменен от производителя или квалифициран специалист.
Неспазването на тези инструкции може да доведе до токов удар, пожар, нараняване или имуществени щети. Производителят не носи отговорност за щети, причинени от неправилен монтаж, неправилно свързване или неправилна употреба.

5. ИНСТАЛАЦИЯ / МОНТАЖ [M]
Всички монтажни работи трябва да се извършват при изключено захранване. Моля, следвайте предоставените диаграми, за да завършите монтажа и свързването. Свържете захранването съгласно схемата на свързване и се уверете, че всички връзки са правилно изолирани. Поддържа се окабеляване и свързване. Максимално общо натоварване на група: 1000 W. Не превишавайте ограничението на мощността на груповата връзка. За групова връзка в края на линията използвайте предоставения конектор за празен ход, за да предотвратите късо съединение. Оголете краищата на проводниците до необходимата дължина и отстранете изолацията преди свързване. Преди първа употреба проверете надеждността на монтажа и електрическите връзки.

6. ПОДДРЪЖКА
Изключете продукта от захранването и го оставете да се охлади преди поддръжка. Почистете осветителното тяло с мека суха кърпа. Не използвайте агресивни химикали или абразивни почистващи препарати. Периодично проверявайте монтажните елементи и електрическите връзки. Продуктът е оборудван с несменяем LED източник на светлина. Когато източникът на светлина достигне края на експлоатационния си живот, целият продукт трябва да бъде сменен. Не се опитвайте да поправяте продукта. Изхвърлете го в съответствие с местните разпоредби.

7. СЪХРАНЕНИЕ И ТРАНСПОРТ
Съхранявайте продукта в оригиналната опаковка на производителя на сухо, добре проветриво място, защитено от пряка слънчева светлина и влага. Температура на съхранение: от –20°C до +40°C. Транспортирането е разрешено с всички видове покрит транспорт (пътен, морски или въздушен) в оригиналната опаковка. Работете внимателно, за да избегнете механични повреди. Датата на производство и партидният номер са посочени върху продукта и неговата опаковка.

8. ГАРАНЦИЯ
Гаранционният срок е посочен върху опаковката на продукта и започва да тече от датата на продажба. По време на гаранционния срок дефектен продукт може да бъде заменен или върнат с доказателство за покупка, при условие че е бил използван в съответствие с това ръководство. Гаранцията не покрива:
- повреди, причинени от неправилен монтаж, свързване или експлоатация;
- механични повреди или неоторизиран демонтаж;
- повреди, причинени от непреодолима сила (пожар, наводнение, пренапрежение и др.).

Производителят си запазва правото да прави технически промени и да актуализира това ръководство без предварително уведомление. Най-новата версия на ръководството за потребителя е достъпна на: www.videx.ua и www.videx.com.pl.

GR – ΕΛΛΗΝΙΚΆ

Γραμμικό Φως LED
Σας ευχαριστούμε που επιλέξατε ένα προϊόν Videx! Διαβάστε προσεκτικά αυτό το εγχειρίδιο πριν από τη χρήση και φυλάξτε το για μελλοντική αναφορά.

1. ΠΕΡΙΓΡΑΦΗ ΠΡΟΪΟΝΤΟΣ
Αυτό το προϊόν προορίζεται για εσωτερική χρήση σε εμπορικές, οικιακές και παρόμοιες εφαρμογές γενικής χρήσης. Το φωτιστικό είναι εξοπλισμένο με ενσωματωμένη πηγή φωτός LED και υποστηρίζει ρύθμιση θερμοκρασίας χρώματος. Έχει σχεδιαστεί για λειτουργία υπό τυπικές συνθήκες.

2. ΤΕΧΝΙΚΑ ΔΕΔΟΜΕΝΑ ΚΑΙ ΣΥΜΒΟΛΑ [P]
P1. Ονομαστική τάση και συχνότητα. P2. Ονομαστική ισχύς. P3. Ονομαστική ωφέλιμη φωτεινή ροή μετρούμενη σε πλατύ κώνο (120°) στους 5000K. P4. Διαστάσεις προϊόντος. P5. Βάρος προϊόντος. P6. Ονομαστικό ρεύμα εισόδου. P7. Συντελεστής μετατόπισης. P8. Σχετική θερμοκρασία χρώματος (CCT). P9. Κλάση ενεργειακής απόδοσης (ΕΕ 2019/2015). P10. Το προϊόν δεν είναι συμβατό με ρυθμιστές φωτισμού. P11. Δείκτης απόδοσης χρώματος (CRI). P12. Γωνία δέσμης. P13. Ονομαστική διάρκεια ζωής (L70B50). P14. Αριθμός κύκλων ενεργοποίησης πριν από την αστοχία. P15. Χρόνος προθέρμανσης στο 100% της πλήρους φωτεινής ροής. P16. Απόδοση τρεμοπαίγματος σύμφωνα με τα ισχύοντα πρότυπα. P17. UGR <19 – Χαμηλό επίπεδο θάμβωσης (Unified Glare Rating). Παρέχει μειωμένη οπτική δυσφορία και βελτιωμένη άνεση των ματιών, κατάλληλο για γραφεία, χώρους εργασίας και άλλους χώρους που απαιτούν άνετο εσωτερικό φωτισμό. P18. Ελάχιστη απόσταση από το φωτιστικό ή την πηγή φωτός από τα φωτιζόμενα αντικείμενα. P19. Κατηγορία προστασίας I – η προστασία από ηλεκτροπληξία παρέχεται από βασική μόνωση και προστατευτική γείωση. P20. Προσοχή, κίνδυνος ηλεκτροπληξίας. P21. Κατάλληλο για εγκατάσταση σε κανονικά εύφλεκτες επιφάνειες. P22. Ένας κατεστραμμένος διαχύτης φωτός, οθόνη ή προστατευτικό κάλυμμα πρέπει να αντικατασταθεί αμέσως. P23. Βαθμός προστασίας από σκόνη και υγρασία (κατηγορία IP): IP20 – προστασία από στερεά αντικείμενα >12 mm. Δεν υπάρχει προστασία από το νερό. P24. Κατάλληλο μόνο για εσωτερική χρήση. P25. Εύρος θερμοκρασίας λειτουργίας. Υλικά προϊόντος: Αλουμίνιο, Πολυανθρακικό.

3. ΠΕΡΙΕΧΟΜΕΝΑ ΚΟΥΤΙΟΥ [B]
B1. Γραμμικό φως LED. B2. Σετ επιφανειακής τοποθέτησης. B3. Συνδετήρας. B4. Αδρανή υποδοχή. B5. Γραμμικό συνδετικό στοιχείο. B6. Συνδετικό στοιχείο L. B7. Εγχειρίδιο χρήστη.

4. ΠΛΗΡΟΦΟΡΙΕΣ ΑΣΦΑΛΕΙΑΣ
Διαβάστε προσεκτικά αυτό το εγχειρίδιο πριν από την εγκατάσταση και τη χρήση.
• Η εγκατάσταση πρέπει να εκτελείται από εξειδικευμένο ηλεκτρολόγο σύμφωνα με τους τοπικούς κανονισμούς.
• Αποσυνδέστε την παροχή ρεύματος πριν από την εγκατάσταση, τη συντήρηση ή τον καθαρισμό.
• Βεβαιωθείτε ότι η τάση του δικτύου αντιστοιχεί στην ονομαστική τάση του προϊόντος.
• Μην κοιτάτε απευθείας την πηγή φωτός κατά τη λειτουργία.
• Μην χρησιμοποιείτε το προϊόν εάν κάποιο εξάρτημά του έχει υποστεί ζημιά.
• Μην τροποποιείτε ή αποσυναρμολογείτε το προϊόν.
• Εξασφαλίστε επαρκή αερισμό. Μην καλύπτετε το προϊόν.
• Να φυλάσσεται μακριά από εύφλεκτα υλικά.
• Μην το χρησιμοποιείτε σε εκρηκτικά ή χημικά επιθετικά περιβάλλοντα.
• Μην το χρησιμοποιείτε σε σκονισμένα ή υγρά περιβάλλοντα.
• Χρησιμοποιείτε μόνο όπως προβλέπεται και εντός των καθορισμένων συνθηκών λειτουργίας.
• Εάν το εξωτερικό καλώδιο είναι κατεστραμμένο, πρέπει να αντικατασταθεί από τον κατασκευαστή ή από έναν εξειδικευμένο ειδικό.

Η μη τήρηση αυτών των οδηγιών μπορεί να προκαλέσει ηλεκτροπληξία, πυρκαγιά, τραυματισμό ή υλικές ζημιές. Ο κατασκευαστής δεν φέρει ευθύνη για ζημιές που προκαλούνται από ακατάλληλη εγκατάσταση, λανθασμένη σύνδεση ή κακή χρήση.

5. ΕΓΚΑΤΑΣΤΑΣΗ / ΤΟΠΟΘΕΤΗΣΗ [M]
Όλες οι εργασίες εγκατάστασης πρέπει να εκτελούνται με την παροχή ρεύματος αποσυνδεδεμένη. Ακολουθήστε τα παρεχόμενα διαγράμματα για να ολοκληρώσετε την εγκατάσταση και τη σύνδεση. Συνδέστε την παροχή ρεύματος σύμφωνα με το διάγραμμα καλωδίωσης και βεβαιωθείτε ότι όλες οι συνδέσεις είναι σωστά μονωμένες. Υποστηρίζονται η καλωδίωση και η σύνδεση. Μέγιστο συνολικό φορτίο ανά ομάδα: 1000 W. Μην υπερβαίνετε το όριο ισχύος της σύνδεσης ομάδας. Για σύνδεση ομάδας στο τέλος της γραμμής, χρησιμοποιήστε τον παρεχόμενο σύνδεσμο ρελαντί για να αποφύγετε βραχυκύκλωμα. Απογυμνώστε τα άκρα των καλωδίων στο απαιτούμενο μήκος και αφαιρέστε τη μόνωση πριν από τη σύνδεση. Πριν από την πρώτη χρήση, ελέγξτε την αξιοπιστία της τοποθέτησης και των ηλεκτρικών συνδέσεων.

6. ΣΥΝΤΗΡΗΣΗ
Αποσυνδέστε το προϊόν από την παροχή ρεύματος και αφήστε το να κρυώσει πριν από τη συντήρηση. Καθαρίστε το φωτιστικό χρησιμοποιώντας ένα μαλακό στεγνό πανί. Μην χρησιμοποιείτε επιθετικά χημικά ή λειαντικά καθαριστικά. Ελέγχετε περιοδικά τα στοιχεία στήριξης και τις ηλεκτρικές συνδέσεις. Το προϊόν είναι εξοπλισμένο με μια μη αντικαταστάσιμη πηγή φωτός LED. Όταν η πηγή φωτός φτάσει στο τέλος της διάρκειας ζωής της, ολόκληρο το προϊόν πρέπει να αντικατασταθεί. Μην επιχειρήσετε να επισκευάσετε το προϊόν. Απορρίψτε το σύμφωνα με τους τοπικούς κανονισμούς.

7. ΑΠΟΘΗΚΕΥΣΗ ΚΑΙ ΜΕΤΑΦΟΡΑ
Αποθηκεύστε το προϊόν στην αρχική συσκευασία του κατασκευαστή σε ξηρό, καλά αεριζόμενο χώρο, προστατευμένο από το άμεσο ηλιακό φως και την υγρασία. Θερμοκρασία αποθήκευσης: –20°C έως +40°C. Η μεταφορά επιτρέπεται με όλα τα είδη καλυμμένων μεταφορών (οδικά, θαλάσσια ή αεροπορικά) στην αρχική συσκευασία. Χειριστείτε με προσοχή για να αποφύγετε μηχανικές βλάβες. Η ημερομηνία παραγωγής και ο αριθμός παρτίδας αναγράφονται στο προϊόν και στη συσκευασία του.

8. ΕΓΓΥΗΣΗ
Η περίοδος εγγύησης αναγράφεται στη συσκευασία του προϊόντος και ξεκινά από την ημερομηνία πώλησης. Κατά τη διάρκεια της περιόδου εγγύησης, ένα ελαττωματικό προϊόν μπορεί να αντικατασταθεί ή να επιστραφεί με την απόδειξη αγοράς, εφόσον έχει χρησιμοποιηθεί σύμφωνα με το παρόν εγχειρίδιο. Η εγγύηση δεν καλύπτει:
- ζημιές που προκαλούνται από ακατάλληλη εγκατάσταση, σύνδεση ή λειτουργία;
- μηχανικές βλάβες ή μη εξουσιοδοτημένη αποσυναρμολόγηση;
- ζημιές που προκαλούνται από ανωτέρα βία (πυρκαγιά, πλημμύρες, υπερτάσεις κ.λπ.).

Ο κατασκευαστής διατηρεί το δικαίωμα να κάνει τεχνικές αλλαγές και να ενημερώσει το παρόν εγχειρίδιο χωρίς προηγούμενη ειδοποίηση. Η τελευταία έκδοση του εγχειριδίου χρήστη είναι διαθέσιμη στις ιστοσελίδες: www.videx.ua και www.videx.com.pl.

LT – LIETUVIŲ

LED linijinis šviestuvas
Dėkojame, kad pasirinkote „Videx“ gaminį! Prieš naudodami atidžiai perskaitykite šį vadovą ir išsaugokite jį ateičiai.

1. GAMINIO APRAŠYMAS
Šis gaminys skirtas naudoti patalpose komerciniais, buitiniais ir panašiais bendros paskirties objektais. Šviestuvas turi integruotą LED šviesos šaltinį ir palaiko spalvos temperatūros reguliavimą. Jis skirtas veikti standartinėmis sąlygomis.

2. TECHNINIAI DUOMENYS IR SIMBOLIAI [P]
P1. Nominali įtampa ir dažnis; P2. Nominali galia; P3. Nominalus naudingas šviesos srautas, išmatuotas plačiame kūgyje (120°) esant 5000 K temperatūrai; P4. Gaminio matmenys; P5. Gaminio svoris; P6. Nominali įėjimo srovė; P7. Poslinkio koeficientas; P8. Koreliuota spalvos temperatūra (CCT); P9. Energijos vartojimo efektyvumo klasė (ES 2019/2015); P10. Gaminys nesuderinamas su šviesos reguliatoriais; P11. Spalvų atgavos indeksas (CRI); P12. Spindulio kampas; P13. Nominali tarnavimo trukmė (L70B50); P14. Įjungimo ciklų skaičius iki gedimo; P15. Įšilimo laikas iki 100 % viso šviesos srauto; P16. Mirgėjimo charakteristikos pagal taikomus standartus; P17. UGR <19 – mažas akinimo lygis (vienodintas akinimo įvertinimas). Sumažina regėjimo diskomfortą ir pagerina akių komfortą, tinka biurams, darbo vietoms ir kitoms vietoms, kurioms reikalingas patogus patalpų apšvietimas; P18. Minimalus atstumas nuo šviestuvo ar šviesos šaltinio iki apšviestų objektų; P19. I apsaugos klasė – apsauga nuo elektros smūgio užtikrinama pagrindine izoliacija ir apsauginiu žeminimu; P20. Atsargiai, elektros smūgio rizika; P21. Tinka montuoti ant įprastai degių paviršių; P22. Pažeistas šviesos difuzorius, ekranas ar apsauginis dangtelis turi būti nedelsiant pakeisti; P23. Apsaugos nuo dulkių ir drėgmės įvertinimas (IP klasė): IP20 – apsauga nuo kietų objektų >12 mm. Neapsaugota nuo vandens; P24. Tinka naudoti tik patalpose; P25. Darbinės temperatūros diapazonas; Gaminio medžiagos: aliuminis, polikarbonatas;

3. DĖŽUTĖS TURINYS [B]
B1. LED linijinis šviestuvas; B2. Paviršinio montavimo rinkinys; B3. Jungtis; B4. Tuščiosios eigos jungtis; B5. Linijinio sujungimo tvirtinimo elementas; B6. L sujungimo tvirtinimo elementas; B7. Naudotojo vadovas.

4. SAUGOS INFORMACIJA
Prieš montuodami ir naudodami atidžiai perskaitykite šį vadovą.
• Montavimą turi atlikti kvalifikuotas elektrikas, laikydamasis vietinių taisyklių.
• Prieš montuodami, atlikdami techninę priežiūrą ar valymą, atjunkite maitinimo šaltinį.
• Įsitikinkite, kad tinklo įtampa atitinka gaminio vardinę įtampą.
• Veikimo metu nežiūrėkite tiesiai į šviesos šaltinį.
• Nenaudokite gaminio, jei kuri nors dalis yra pažeista.
• Nekeiskite ir neišardykite gaminio.
• Užtikrinkite tinkamą vėdinimą. Neuždenkite gaminio.
• Laikykite atokiau nuo degių medžiagų.
• Nenaudokite sprogioje ar chemiškai agresyvioje aplinkoje.
• Nenaudokite dulkėtoje ar drėgnoje aplinkoje.
• Naudokite tik pagal paskirtį ir nurodytomis eksploatavimo sąlygomis.
• Jei išorinis kabelis pažeistas, jį turi pakeisti gamintojas arba kvalifikuotas specialistas.
Nesilaikant šių instrukcijų, gali kilti elektros smūgis, gaisras, sužalojimai arba turto sugadinimas. Gamintojas neatsako už žalą, atsiradusią dėl netinkamo įrengimo, neteisingo prijungimo ar netinkamo naudojimo.

5. ĮRENGIMAS / MONTAVIMAS [M]
Visi įrengimo darbai turi būti atliekami atjungus maitinimo šaltinį. Norėdami užbaigti įrengimą ir prijungimą, vadovaukitės pateiktomis schemomis. Prijunkite maitinimo šaltinį pagal laidų schemą ir įsitikinkite, kad visos jungtys yra tinkamai izoliuotos. Palaikomi kiauryminiai ir sujungiamieji laidininkai. Didžiausia bendra aprkova vienai grupei: 1000 W. Neviršykite grupės jungties galios ribos. Grupės jungimui naudokite pridedamą laisvos eigos jungtį, kad išvengtumėte trumpojo jungimo. Prieš prijungdami, nuimkite laidų galus iki reikiamo ilgio ir pašalinkite izoliaciją. Prieš pirmą kartą naudod