LUMILED®

DUALIO

BG	CZ	DA
DE	EN	ES
ET	FI	FR
HR	HU	IT
LT	LV	NL
PL	PT	RO
SK	SL	SR
	SV	UA

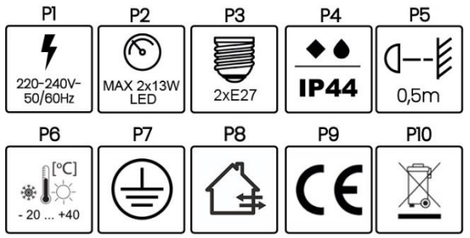

PL

PRZEZNACZENIE / ZASTOSOWANIE

Produkt przeznaczony do zastosowania ogólnego wewnętrznego i zewnętrznego.

MONTAŻ

Montaż produktu powinna wykonać osoba posiadająca odpowiednie uprawnienia. Przed przystąpieniem do montażu należy zapoznać się z instrukcją. Wszelkie czynności należy wykonywać przy odłączonym zasilaniu zachowując szczególną ostrożność. Produkt posiada przewód ochronny. Brak podłączenia przewodu ochronnego grozi porażeniem prądem elektrycznym. Przed użyciem należy sprawdzić poprawność podłączenia elektrycznego i mocowania. Schemat montażu: patrz ilustracje

KONSERWACJA

Konserwacje należy wykonywać przy odłączonym zasilaniu. Czyścić produkt wyłącznie przy pomocy suchych delikatnych tkanin. Nie używać chemicznych środków do czyszczenia produktu. Nie należy zakrywać produktu.

WYJAŚNIENIE SYMBOLI

P1. Napięcie znamionowe, częstotliwość
P2. Maksymalna dozwolona moc źródła światła
P3. Trzonek zastosowany w produkcie
P4. Stopień pyłoszczelności i wodoszczelności
P5. Minimalna odległość, jaką może mieć oprawa od miejsc i obiektów oświetlanych
P6. Dozwolony zakres temperatury otoczenia, w której można stosować produkt.
P7. Klasa I. Produkt wyposażony w dodatkowe środki bezpieczeństwa w postaci dodatkowego obwodu chronionego.
P8. Produkt przeznaczony do użytku wewnątrz I na zewnątrz budynku.
P9: Wyrób spełnia wymagania Dyrektyw Unii Europejskiej (UE)
P10: Zgodnie z Dyrektywą Europejską 2012/19/UE dotyczącą urządzeń elektrycznych i elektronicznych oznakowanie WEEE wskazuje na konieczność selektywnego zbierania zużytego sprzętu elektrycznego i elektronicznego. Wyrobów tak oznakowanych, pod karą grzywny, nie można wyrzucać do zwykłych śmieci razem z innymi odpadami. Wyroby takie mogą być szkodliwe dla środowiska naturalnego i zdrowia ludzkiego, wymagają specjalnej formy recyklingu.

UWAGI / WSKAZÓWKI

Nie stosowanie się do zaleceń instrukcji może doprowadzić np. do powstania pożaru lub porażenia prądem elektrycznym. Firma BIZPROJEKT SP. Z O.O. nie ponosi odpowiedzialności za skutki wynikające z nieprzestrzegania zaleceń niniejszej instrukcji oraz zastrzega sobie prawo do wprowadzania zmian w instrukcji.

BG

ПРЕДНАЗНАЧЕНИЕ / ПРИЛОЖЕНИЕ

Продуктът е предназначен за обща вътрешна и външна употреба.

ИНСТАЛАЦИЯ

Монтажът на продукта трябва да се извършва от лице с подходяща квалификация. Моля, прочетете ръководството, преди да продължите с инсталацията. Всички дейности трябва да се извършват с изключено захранване с особено внимание. Продуктът има защитен проводник. Ако защитният проводник не е свързан, съществува риск от токов удар. Преди употреба проверете правилността на електрическото свързване и закрепване. Схема на сглобяване: вижте илюстрациите

ПОДДРЪЖКА

Поддръжката трябва да се извършва при изключено захранване. Почиствайте продукта само със сухи, деликатни тъкани. Не използвайте химически препарати за почистване на продукта. Не покривайте продукта.

ОБЯСНЕНИЕ НА СИМВОЛИТЕ

P1. Номинално напрежение, честота
P2. Максимално допустима мощност на светлинния източник
P3. Дръжката, използвана в продукта
P4. Степен на прахоустойчивост и водоустойчивост
P5. Минималното разстояние, което осветителното тяло може да има от места и осветени обекти
P6. Разрешен температурен диапазон на околната среда, при който продуктът може да се използва.
P7. Клас I. Продуктът е оборудван с допълнителни мерки за безопасност под формата на допълнителна защитена верига.
P8. Продуктът е предназначен за вътрешна и външна употреба.
P9: Продуктът отговаря на изискванията на директивите на Европейския съюз (ЕС).
P10: В съответствие с Европейската директива 2012/19/ЕС за електрическо и електронно оборудване, маркировката WEEE показва необходимостта от селективно събиране на отпадъци от електрическо и електронно оборудване. Продукти, маркирани по този начин, не могат да се изхвърлят заедно с други отпадъци под наказателна отговорност. Такива продукти могат да бъдат вредни за околната среда и човешкото здраве и изискват специална форма на рециклиране.

БЕЛЕЖКИ / СЪВЕТИ

Неспазването на инструкциите може да доведе например до пожар или токов удар. Бизнес БИЗПРОЕКТ СП. ЗООЛОГИЧЕСКА ГРАДИНА. Не носи отговорност за последствията от неспазване на инструкциите в това ръководство и си запазва правото да прави промени в ръководството.

CZ

ÚČEL / POUŽITÍ

Výrobek je určen pro všeobecné vnitřní i vnější použití..

INSTALACE

Instalaci výrobku by měla provádět osoba s odpovídající kvalifikací. Před pokračováním v instalaci si prosím přečtěte návod. Všechny činnosti by měly být prováděny s odpojeným napájením se zvláštní opatrností. Výrobek má ochranný vodič. Pokud není připojen ochranný vodič, hrozí nebezpečí úrazu elektrickým proudem. Před použitím zkontrolujte správnost elektrického připojení a upevnění. Montážní schéma: viz obrázky

ÚDRŽBA

Údržba by měla být prováděna s odpojeným napájením. Výrobek čistěte pouze suchými, jemnými látkami. K čištění výrobku nepoužívejte chemické prostředky. Výrobek nezakrývejte..

VYSVĚTLENÍ SYMBOLŮ

P1. Jmenovité napětí, frekvence
P2. Maximální povolený výkon světelného zdroje
P3. Rukojeť použitá ve výrobku
P4. Stupeň prachotěsnosti a voděodolnosti
P5. Minimální vzdálenost, kterou může mít svítidlo od míst a osvětlovaných předmětů
P6. Povolený rozsah okolní teploty, ve kterém lze produkt používat.
P7. Třída I. Výrobek je vybaven dodatečnými bezpečnostními opatřeními ve formě dodatečného chráněného obvodu.
P8. Výrobek je určen pro vnitřní i venkovní použití.
P9: Výrobek splňuje požadavky směrnic Evropské unie (EU).
P10: V souladu s evropskou směrnicí 2012/19/EU o elektrických a elektronických zařízeních označuje označení WEEE nutnost selektivního sběru odpadních elektrických a elektronických zařízení. Takto označené výrobky nelze pod pokutou vyhazovat s ostatním odpadem. Takové produkty mohou být škodlivé pro životní prostředí a lidské zdraví a vyžadují zvláštní formu recyklace.

POZNÁMKY / TIPY

Nedodržení pokynů může vést například k požáru nebo úrazu elektrickým proudem. Podnikání BIZPROJEKT SP. Z O.O. nenese odpovědnost za následky nedodržení pokynů tohoto návodu a vyhrazuje si právo na změny návodu.

DA

FORMÅL / ANVENDELSE

Produktet er beregnet til generel intern og ekstern brug.

INSTALLATION

Installationen af produktet skal udføres af en person med passende kvalifikationer. Læs venligst manualen, før du fortsætter med installationen. Alle aktiviteter skal udføres med strømforsyningen afbrudt, med særlig omhu. Produktet har en beskyttende leder. Hvis beskyttelseslederen ikke er tilsluttet, er der risiko for elektrisk stød. Før brug skal du kontrollere korrektheden af den elektriske forbindelse og fastgørelse. Monteringsskema: se illustrationer

VEDLIGEHOLDELSE

Vedligeholdelse skal udføres med strømmen afbrudt. Rengør kun produktet med tørre, sarte stoffer. Brug ikke kemiske midler til at rengøre produktet. Tildæk ikke produktet.

FORKLARING AF SYMBOLER

P1. Nominel spænding, frekvens
P2. Maksimal tilladt effekt af lyskilden
P3. Håndtaget brugt i produktet
P4. Grad af støvtæt og vandtæt
P5. Den mindste afstand som armaturet kan have fra steder og oplyste genstande
P6. Tilladt omgivende temperaturområde, hvor produktet kan bruges.
P7. Klasse I. Produktet er udstyret med yderligere sikkerhedsforanstaltninger i form af et ekstra beskyttet kredsløb.
P8. Produktet er beregnet til indendørs og udendørs brug.
P9: Produktet opfylder kravene i EU-direktiver
P10: I overensstemmelse med det europæiske direktiv 2012/19/EU om elektrisk og elektronisk udstyr angiver WEEE-mærkningen behovet for selektiv indsamling af affald af elektrisk og elektronisk udstyr. Produkter mærket på denne måde må ikke smides ud sammen med andet affald med bødestraf. Sådanne produkter kan være skadelige for miljøet og menneskers sundhed og kræver en særlig form for genanvendelse.

NOTER / TIPS

Manglende overholdelse af instruktionerne kan føre til for eksempel brand eller elektrisk stød. Forretning BIZPROJEKT SP. ZOO. er ikke ansvarlig for konsekvenserne af manglende overholdelse af instruktionerne i denne manual og forbeholder sig retten til at foretage ændringer i manualen.

DE

ZWECK / ANWENDUNG

Das Produkt ist für den allgemeinen internen und externen Gebrauch bestimmt..

INSTALLATION

Die Installation des Produkts sollte von einer Person mit entsprechender Qualifikation durchgeführt werden. Bitte lesen Sie das Handbuch, bevor Sie mit der Installation fortfahren. Bei allen Arbeiten ist besondere Vorsicht geboten, wenn die Stromversorgung unterbrochen ist. Das Produkt verfügt über einen Schutzleiter. Bei nicht angeschlossenem Schutzleiter besteht die Gefahr eines Stromschlags. Überprüfen Sie vor dem Gebrauch den korrekten elektrischen Anschluss und die Befestigung. Montageschema: siehe Abbildungen

WARTUNG

Die Wartung sollte bei ausgeschalteter Stromversorgung durchgeführt werden. Reinigen Sie das Produkt nur mit trockenen, empfindlichen Textilien. Verwenden Sie zum Reinigen des Produkts keine chemischen Mittel. Decken Sie das Produkt nicht ab.

ERKLÄRUNG DER SYMBOLE

P1. Nennspannung, Frequenz
P2. Maximal zulässige Leistung der Lichtquelle
P3. Der im Produkt verwendete Griff
P4. Grad der Staub- und Wasserdichtigkeit
P5. Der Mindestabstand, den die Leuchte zu Orten und beleuchteten Objekten haben darf
P6. Zulässiger Umgebungstemperaturbereich, in dem das Produkt verwendet werden kann.
P7. Klasse I. Das Produkt ist mit zusätzlichen Sicherheitsmaßnahmen in Form eines zusätzlichen geschützten Stromkreises ausgestattet.
P8. Das Produkt ist für den Innen- und Außenbereich bestimmt.
P9: Das Produkt erfüllt die Anforderungen der Richtlinien der Europäischen Union (EU).
P10: Gemäß der europäischen Richtlinie 2012/19/EU über Elektro- und Elektronikgeräte weist die WEEE-Kennzeichnung auf die Notwendigkeit einer getrennten Sammlung von Elektro- und Elektronikaltgeräten hin. Auf diese Weise gekennzeichnete Produkte dürfen unter Androhung einer Geldbuße nicht mit anderen Abfällen entsorgt werden. Solche Produkte können schädlich für die Umwelt und die menschliche Gesundheit sein und erfordern eine besondere Form des Recyclings.

HINWEISE / TIPPS

Die Nichtbeachtung der Anweisungen kann z. B. zu einem Brand oder Stromschlag führen. Das Unternehmen BIZPROJEKT SP. Z O.O. ist nicht verantwortlich für die Folgen der Nichtbeachtung der Anweisungen in diesem Handbuch und behält sich das Recht vor, Änderungen am Handbuch vorzunehmen.

EN

PURPOSE / APPLICATION

Product intended for general indoor and outdoor use.

INSTALLATION

The installation of the product should be performed by a person with appropriate qualifications. Please read the manual before proceeding with the installation. All activities should be carried out with the power supply disconnected, with particular care. The product has a protective conductor. If the protective conductor is not connected, there is a risk of electric shock. Before use, check the correctness of the electrical connection and fastening. Assembly scheme: see illustrations

MAINTENANCE

Maintenance should be performed with the power disconnected. Clean the product only with dry, delicate cloths. Do not use chemical agents to clean the product. Do not cover the product.

EXPLANATION OF SYMBOLS

P1. Rated voltage, frequency
P2. Maximum permitted power of the light source
P3. Base used in the product
P4. Degree of dustproof and waterproof
P5. The minimum distance that the luminaire can have from places and illuminated objects
P6. Allowed ambient temperature range in which the product can be used.
P7. Class I. The product is equipped with additional safety measures in the form of an additional protected circuit.
P8. Product intended for indoor and outdoor use.
P9: The product meets the requirements of European Union (EU) Directives
P10: In accordance with European Directive 2012/19/EU on electrical and electronic equipment, the WEEE marking indicates the need for selective collection of used electrical and electronic equipment. Products so marked, under penalty of a fine, cannot be thrown into regular waste together with other waste. Such products may be harmful to the natural environment and human health, and require a special form of recycling.

NOTES / TIPS

Failure to follow the instructions may lead to e.g. fire or electric shock. The company BIZPROJEKT SP. Z O.O. is not responsible for the consequences of non-compliance with the instructions of this manual and reserves the right to make changes to the manual.

ES

FINALIDAD / APLICACIÓN

El producto está destinado a uso general interno y externo.

INSTALACIÓN

La instalación del producto debe ser realizada por una persona con las calificaciones adecuadas. Lea el manual antes de continuar con la instalación. Todas las actividades deben realizarse con el suministro eléctrico desconectado, con especial cuidado. El producto tiene un conductor de protección. Si el conductor de protección no está conectado, existe riesgo de descarga eléctrica. Antes de su uso, compruebe la corrección de la conexión eléctrica y la fijación. Esquema de montaje: ver ilustraciones

MANTENIMIENTO

El mantenimiento debe realizarse con la alimentación desconectada. Limpie el producto únicamente con tejidos secos y delicados. No utilice agentes químicos para limpiar el producto. No cubra el producto.

EXPLICACIÓN DE LOS SÍMBOLOS

P1. Tensión nominal, frecuencia
P2. Potencia máxima permitida de la fuente de luz.
P3. El mango utilizado en el producto.
P4. Grado de a prueba de polvo e impermeable
P5. La distancia mínima que la luminaria puede tener de lugares y objetos iluminados.
P6. Rango de temperatura ambiente permitido en el que se puede utilizar el producto.
P7. Clase I. El producto está equipado con medidas de seguridad adicionales en forma de un circuito protegido adicional.
P8. El producto está destinado para uso en interiores y exteriores.
P9: El producto cumple con los requisitos de las Directivas de la Unión Europea (UE)
P10: De acuerdo con la Directiva Europea 2012/19/UE sobre aparatos eléctricos y electrónicos, el marcado RAEE indica la necesidad de recogida selectiva de residuos de aparatos eléctricos y electrónicos. Los productos marcados de esta manera no pueden desecharse junto con otros residuos bajo pena de multa. Estos productos pueden ser perjudiciales para el medio ambiente y la salud humana y requieren una forma especial de reciclaje.

NOTAS / CONSEJOS

El incumplimiento de las instrucciones puede provocar, por ejemplo, un incendio o una descarga eléctrica. La empresa BIZPROJEKT SP. ZOO. no es responsable de las consecuencias del incumplimiento de las instrucciones de este manual y se reserva el derecho de realizar cambios en el manual.

ET

EESMÄRK / KASUTUS

Toode on mõeldud üldiseks sise- ja väliskasutuseks.

PAIGALDAMINE

Toote paigaldamist peaks teostama vastava kvalifikatsiooniga isik. Enne installimise jätkamist lugege juhend läbi. Kõik toimingud tuleks läbi viia vooluvõrgust lahtiühendatult, eriti ettevaatlikult. Tootel on kaitsejuht. Kui kaitsejuhe ei ole ühendatud, tekib elektrilöögi oht. Enne kasutamist kontrollige elektriühenduse ja kinnituse õigsust. Montaažiskeem: vaata illustratsioone

HOOLDUS

Hooldus tuleb teostada väljalülitatud toiteallikaga. Puhastage toodet ainult kuivade õrnade kangastega. Ärge kasutage toote puhastamiseks keemilisi aineid. Ärge katke toodet.

SÜMBOLIDE SELGITUS

P1. Nimipinge, sagedus
P2. Valgusallika maksimaalne lubatud võimsus
P3. Tootes kasutatud käepide
P4. Tolmu- ja veekindluse aste
P5. Minimaalne kaugus, mis valgustil võib olla kohtadest ja valgustatud objektidest
P6. Lubatud ümbritseva õhu temperatuurivahemik, milles toodet saab kasutada.
P7. I klass. Toode on varustatud täiendavate ohutusmeetmetega täiendava kaitstud vooluringi kujul.
P8. Toode on mõeldud kasutamiseks sise- ja välistingimustes.
P9: Toode vastab Euroopa Liidu (EL) direktiivide nõuetele
P10: Vastavalt Euroopa direktiivile 2012/19/EL elektri- ja elektroonikaseadmete kohta näitab WEEE märgistus elektri- ja elektroonikaseadmete jäätmete valikulise kogumise vajadust. Selliselt märgistatud tooteid ei saa trahviga koos muude jäätmetega ära visata. Sellised tooted võivad olla keskkonnale ja inimeste tervisele kahjulikud ning nõuavad spetsiaalset ringlussevõttu.

MÄRKUSED / NÕUANDED

Juhiste eiramine võib põhjustada nt tulekahju või elektrilöögi. Ettevõte BIZPROJEKT SP. Z O.O. ei vastuta selle juhendi juhiste mittejärgimise tagajärgede eest ja jätab endale õiguse juhendis muudatusi teha.

FI

TARKOITUS / SOVELLUS

Tuote on tarkoitettu yleiseen sisä- ja ulkokäyttöön.

ASENNUS

Tuotteen asennuksen saa suorittaa henkilö, jolla on asianmukainen pätevyys. Lue käyttöohje ennen asennuksen jatkamista. Kaikki toiminnot tulee suorittaa virtalähteen ollessa irrotettuna ja erityisen varovaisesti. Tuotteessa on suojajohdin. Jos suojajohdinta ei ole kytketty, on olemassa sähköiskun vaara. Tarkista ennen käyttöä, että sähköliitännät ja kiinnitykset ovat oikein. Asennuskaavio: katso kuvat

HUOLTO

Huolto on suoritettava virtakatkaistuna. Puhdista tuote vain kuivilla, herkillä kankailla. Älä käytä kemiallisia aineita tuotteen puhdistamiseen. Älä peitä tuotetta.

SYMBOLIEN SELITYS

P1. Nimellisjännite, taajuus
P2. Valonlähteen suurin sallittu teho
P3. Tuotteessa käytetty kahva
P4. Pölyn- ja vedenpitävyysaste
P5. Pienin etäisyys, jonka valaisin voi olla paikoista ja valaistuista kohteista
P6. Sallittu ympäristön lämpötila-alue, jolla tuotetta voidaan käyttää.
P7. Luokka I. Tuote on varustettu lisäturvatoimilla lisäsuojatun piirin muodossa.
P8. Tuote on tarkoitettu sisä- ja ulkokäyttöön.
P9: Tuote täyttää Euroopan unionin (EU) direktiivien vaatimukset
P10: Sähkö- ja elektroniikkalaitteita koskevan EU-direktiivin 2012/19/EU mukaisesti WEEE-merkintä osoittaa, että sähkö- ja elektroniikkalaiteromun keräys on tarpeen. Tällä tavalla merkittyjä tuotteita ei saa sakkojen uhalla hävittää muun jätteen mukana. Tällaiset tuotteet voivat olla haitallisia ympäristölle ja ihmisten terveydelle ja vaatia erityistä kierrätystä.

HUOMAUTUKSIA / VINKKEJÄ

Ohjeiden noudattamatta jättäminen voi aiheuttaa esimerkiksi tulipalon tai sähköiskun. Yritys BIZPROJEKT SP. Z O.O. ei ole vastuussa seurauksista, jotka aiheutuvat tämän oppaan ohjeiden noudattamatta jättämisestä ja pidättää oikeuden tehdä muutoksia käsikirjaan.

FR

BUT / APPLICATION

Le produit est destiné à un usage interne et externe général..

INSTALLATION

L'installation du produit doit être effectuée par une personne ayant les qualifications appropriées. Veuillez lire le manuel avant de procéder à l'installation. Toutes les activités doivent être effectuées avec l'alimentation électrique débranchée, avec un soin particulier. Le produit a un conducteur de protection. Si le conducteur de protection n'est pas connecté, il existe un risque d'électrocution. Avant utilisation, vérifier l'exactitude du raccordement électrique et de la fixation. Schéma de montage : voir illustrations

ENTRETIEN

L'entretien doit être effectué avec l'alimentation débranchée. Nettoyez le produit uniquement avec des tissus secs et délicats. N'utilisez pas d'agents chimiques pour nettoyer le produit. Ne couvrez pas le produit.

EXPLICATION DES SYMBOLES

P1. Tension nominale, fréquence
P2. Puissance maximale autorisée de la source lumineuse
P3. La poignée utilisée dans le produit
P4. Degré d'étanchéité à la poussière et à l'eau
P5. La distance minimale que le luminaire peut avoir des lieux et des objets éclairés
P6. Plage de température ambiante autorisée dans laquelle le produit peut être utilisé.
P7. Classe I. Le produit est équipé de mesures de sécurité supplémentaires sous la forme d'un circuit protégé supplémentaire.
P8. Le produit est destiné à une utilisation intérieure et extérieure.
P9 : Le produit répond aux exigences des directives de l'Union européenne (UE)
P10 : Conformément à la Directive européenne 2012/19/UE relative aux équipements électriques et électroniques, le marquage DEEE indique la nécessité d'une collecte sélective des déchets d'équipements électriques et électroniques. Les produits ainsi marqués ne peuvent être jetés avec d'autres déchets sous peine d'amende. Ces produits peuvent être nocifs pour l'environnement et la santé humaine et nécessitent une forme particulière de recyclage.

REMARQUES / CONSEILS

Le non-respect des instructions peut entraîner, par exemple, un incendie ou un choc électrique. La société BIZPROJEKT SP. ZOO. n'est pas responsable des conséquences du non-respect des instructions de ce manuel et se réserve le droit d'apporter des modifications au manuel.

HR

NAMJENA / PRIMJENA

Proizvod je namijenjen za opću unutarnju i vanjsku upotrebu.

MONTAŽA

Instalaciju proizvoda treba izvršiti osoba s odgovarajućim kvalifikacijama. Pročitajte priručnik prije nastavka instalacije. Sve radnje treba provoditi s isključenim napajanjem, s posebnom pažnjom. Proizvod ima zaštitni vodič. Ako zaštitni vodič nije spojen, postoji opasnost od strujnog udara. Prije uporabe provjerite ispravnost električnog priključka i pričvršćenja. Shema montaže: vidi ilustracije

ODRŽAVANJE

Održavanje treba izvoditi s isključenim napajanjem. Proizvod čistite samo suhim, osjetljivim tkaninama. Ne koristite kemijska sredstva za čišćenje proizvoda. Nemojte prekrivati proizvod.

OBJAŠNJENJE SIMBOLA

P1. Nazivni napon, frekvencija
P2. Najveća dopuštena snaga izvora svjetlosti
P3. Ručka koja se koristi u proizvodu
P4. Stupanj otpornosti na prašinu i vodu
P5. Minimalna udaljenost koju rasvjetno tijelo može imati od mjesta i osvijetljenih objekata
P6. Dopušteni raspon temperature okoline u kojem se proizvod može koristiti.
P7. Klasa I. Proizvod je opremljen dodatnim sigurnosnim mjerama u obliku dodatnog zaštićenog kruga.
P8. Proizvod je namijenjen za unutarnju i vanjsku upotrebu.
P9: Proizvod udovoljava zahtjevima direktiva Europske unije (EU).
P10: U skladu s Europskom direktivom 2012/19/EU o električnoj i elektroničkoj opremi, WEEE oznaka ukazuje na potrebu selektivnog prikupljanja otpadne električne i elektroničke opreme. Ovako označeni proizvodi ne smiju se bacati s ostalim otpadom pod prijetnjom novčane kazne. Takvi proizvodi mogu biti štetni za okoliš i ljudsko zdravlje te zahtijevaju poseban oblik recikliranja.

NAPOMENE / SAVJETI

Nepoštivanje uputa može dovesti do npr. požara ili strujnog udara. Tvrtka BIZPROJEKT SP. Z O.O. nije odgovoran za posljedice nepridržavanja uputa ovog priručnika i zadržava pravo izmjene priručnika.

HU

CÉL / ALKALMAZÁS

A termék általános belső és külső használatra készült.

TELEPÍTÉS

A termék beszerelését megfelelő képesítéssel rendelkező személynek kell elvégeznie. Kérjük, olvassa el a kézikönyvet, mielőtt folytatná a telepítést. Minden tevékenységet leválasztott tápfeszültség mellett kell végezni, különös gonddal. A termék védővezetővel rendelkezik. Ha a védővezeték nincs csatlakoztatva, fennáll az áramütés veszélye. Használat előtt ellenőrizze az elektromos csatlakozás és rögzítés helyességét. Összeszerelési séma: lásd az ábrákat

KARBANTARTÁS

A karbantartást áramtalanított állapotban kell elvégezni. A terméket csak száraz, kényes szövettel tisztítsa. Ne használjon vegyi anyagokat a termék tisztításához. Ne takarja le a terméket.

A SZIMBÓLUMOK MAGYARÁZATA

P1. Névleges feszültség, frekvencia
P2. A fényforrás maximális megengedett teljesítménye
P3. A termékben használt fogantyú
P4. Por- és vízállósági fok
P5. A lámpatest minimális távolsága helyektől és megvilágított tárgyaktól
P6. Megengedett környezeti hőmérséklet-tartomány, amelyben a termék használható.
P7. I. osztály. A termék további biztonsági intézkedésekkel van felszerelve egy további védett áramkör formájában.
P8. A termék beltéri és kültéri használatra készült.
P9: A termék megfelel az Európai Unió (EU) irányelveinek követelményeinek
P10: Az elektromos és elektronikus berendezésekről szóló 2012/19/EU európai irányelvvel összhangban a WEEE jelölés az elektromos és elektronikus berendezések hulladékainak szelektív gyűjtésének szükségességét jelzi. Az így megjelölt termékek pénzbírság terhe mellett nem dobhatók más hulladékkal együtt. Az ilyen termékek károsak lehetnek a környezetre és az emberi egészségre, és speciális újrahasznosítást igényelnek.

MEGJEGYZÉSEK / TIPPEK

Az utasítások be nem tartása például tüzet vagy áramütést okozhat. A BIZPROJEKT SP. Z O.O. nem vállal felelősséget a jelen kézikönyv utasításainak be nem tartásából eredő következményekért, és fenntartja a jogot a kézikönyv módosítására.

IT

SCOPO / APPLICAZIONE

Il prodotto è destinato ad un uso generale interno ed esterno.

INSTALLAZIONE

L'installazione del prodotto deve essere eseguita da una persona con qualifiche adeguate. Si prega di leggere il manuale prima di procedere con l'installazione. Tutte le attività devono essere svolte con l'alimentazione scollegata, con particolare attenzione. Il prodotto ha un conduttore di protezione. Se il conduttore di protezione non è collegato, sussiste il rischio di scosse elettriche. Prima dell'uso verificare la correttezza del collegamento elettrico e del fissaggio. Schema di montaggio: vedi illustrazioni

MANUTENZIONE

La manutenzione deve essere eseguita con l'alimentazione scollegata. Pulire il prodotto solo con tessuti asciutti e delicati. Non utilizzare agenti chimici per pulire il prodotto. Non coprire il prodotto.

SPIEGAZIONE DEI SIMBOLI

P1. Tensione nominale, frequenza
P2. Potenza massima consentita della sorgente luminosa
P3. La maniglia utilizzata nel prodotto
P4. Grado di antipolvere e impermeabile
P5. La distanza minima che l'apparecchio può avere da luoghi e oggetti illuminati
P6. Intervallo di temperatura ambiente consentito in cui il prodotto può essere utilizzato.
P7. Classe I. Il prodotto è dotato di ulteriori misure di sicurezza sotto forma di un circuito di protezione aggiuntivo.
P8. Il prodotto è destinato all'uso interno ed esterno.
P9: Il prodotto soddisfa i requisiti delle Direttive dell'Unione Europea (UE).
P10: In conformità con la Direttiva Europea 2012/19/UE sulle apparecchiature elettriche ed elettroniche, la marcatura RAEE indica la necessità di effettuare la raccolta differenziata dei rifiuti di apparecchiature elettriche ed elettroniche. I prodotti così contrassegnati non possono essere gettati insieme agli altri rifiuti pena sanzione. Tali prodotti possono essere dannosi per l'ambiente e la salute umana e richiedono una forma speciale di riciclaggio.

NOTE / CONSIGLI

La mancata osservanza delle istruzioni può causare, ad esempio, incendi o scosse elettriche. L'azienda BIZPROJEKT SP. Z O.O. non è responsabile delle conseguenze del mancato rispetto delle istruzioni del presente manuale e si riserva il diritto di apportare modifiche al manuale.

LT

TIKSLAS / TAIKYMAS

Produktas skirtas bendram vidaus ir išorės naudojimui.

MONTAVIMAS

Gaminį montuoti turėtų atitinkamą kvalifikaciją turintis asmuo. Prieš tęsdami diegimą, perskaitykite vadovą. Visa veikla turi būti atliekama atjungus maitinimo šaltinį, ypač atsargiai. Gaminys turi apsauginį laidininką. Jei apsauginis laidas neprijungtas, kyla elektros smūgio pavojus. Prieš naudodami patikrinkite elektros jungties ir tvirtinimo teisingumą. Surinkimo schema: žr. iliustracijas

PRIEŽIŪRA

Priežiūra turi būti atliekama atjungus maitinimą. Gaminį valykite tik sausais, švelniais audiniais. Nenaudokite cheminių priemonių gaminiui valyti. Neuždenkite gaminio.

SIMBOLIŲ PAAIŠKINIMAS

P1. Nominali įtampa, dažnis
P2. Didžiausia leistina šviesos šaltinio galia
P3. Gaminyje naudojama rankena
P4. Atsparumo dulkėms ir vandeniui laipsnis
P5. Mažiausias atstumas, kurį gali turėti šviestuvas nuo vietų ir apšviestų objektų
P6. Leidžiamas aplinkos temperatūros diapazonas, kuriame produktas gali būti naudojamas.
P7. I klasė. Gaminyje yra įrengtos papildomos saugos priemonės papildomos apsaugotos grandinės pavidalu.
P8. Produktas skirtas naudoti viduje ir lauke.
P9: Gaminys atitinka Europos Sąjungos (ES) direktyvų reikalavimus
P10: Pagal Europos direktyvą 2012/19/ES dėl elektros ir elektroninės įrangos, EEĮ atliekų ženklinimas rodo būtinybę pasirinktinai surinkti elektros ir elektroninės įrangos atliekas. Taip pažymėtų gaminių negalima išmesti kartu su kitomis atliekomis, užtraukiant baudą. Tokie gaminiai gali būti kenksmingi aplinkai ir žmonių sveikatai, todėl juos reikia perdirbti specialiu būdu.

PASTABOS / PATARIMAI

Jei nesilaikysite instrukcijų, galite, pvz., sukelti gaisrą arba gauti elektros smūgį. Įmonė BIZPROJEKT SP. Z O.O. neatsako už šio vadovo nurodymų nesilaikymo pasekmes ir pasilieka teisę keisti vadovą.

LV

MĒRĶIS / PIELIETOJUMS

Produkts paredzēts vispārējai iekšējai un ārējai lietošanai.

MONTAVIMAS

Produkts jāuzstāda personai ar atbilstošu kvalifikāciju. Pirms instalēšanas, lūdzu, izlasiet instrukcijas. Visas darbības jāveic ar atvienotu strāvas padevi un ļoti piesardzīgi. Produktam ir aizsargvadītājs. Aizsargvada nepievienošana var izraisīt elektriskās strāvas triecienu. Pirms lietošanas pārbaudiet elektriskā pieslēguma un stiprinājuma pareizību. Montāžas shēma: skatiet attēlus

APKOPE

Apkope jāveic ar atvienotu strāvas padevi. Tīriet izstrādājumu tikai ar sausiem, smalkiem audumiem. Produkta tīrīšanai neizmantojiet ķīmiskus līdzekļus. Nepārsedziet izstrādājumu.

SIMBOLU SKAIDROJUMS

P1. Nominālais spriegums, frekvence
P2. Gaismas avota maksimālā pieļaujamā jauda
P3. Produktā izmantotais rokturis
P4. Putekļu necaurlaidības un ūdensnecaurlaidības pakāpe
P5. Minimālais attālums, kāds var būt gaismeklim no apgaismojamajām vietām un objektiem
P6. Pieļaujamais apkārtējās vides temperatūras diapazons, kurā produktu var lietot.
P7. I klase. Produkts ir aprīkots ar papildu drošības pasākumiem papildu aizsargātas ķēdes veidā.
P8. Produkts ir paredzēts lietošanai iekštelpās un ārā.
P9: Produkts atbilst Eiropas Savienības (ES) direktīvu prasībām
P10: Saskaņā ar Eiropas direktīvu 2012/19/ES par elektriskām un elektroniskām iekārtām EEIA marķējums norāda uz nepieciešamību selektīvi savākt elektrisko un elektronisko iekārtu atkritumus. Šādi marķētos produktus nevar izmest kopā ar citiem atkritumiem, piemērojot naudas sodu. Šādi produkti var būt kaitīgi videi un cilvēku veselībai, un tiem ir nepieciešama īpaša pārstrāde.

PIEZĪMES/PADOMI

Instrukciju neievērošana var izraisīt, piemēram, aizdegšanos vai elektriskās strāvas triecienu. Bizness BIZPROJEKT SP. Z O.O. nav atbildīgs par sekām, kas rodas, neievērojot šīs rokasgrāmatas ieteikumus, un patur tiesības veikt izmaiņas rokasgrāmatā.

NL

DOEL / TOEPASSING

Het product is bedoeld voor algemeen intern en extern gebruik.

INSTALLATIE

De installatie van het product moet worden uitgevoerd door een persoon met de juiste kwalificaties. Lees de handleiding voordat u verder gaat met de installatie. Alle werkzaamheden moeten met de nodige voorzichtigheid worden uitgevoerd terwijl de voeding is losgekoppeld. Het product heeft een beschermende geleider. Als de aardleiding niet is aangesloten, bestaat het risico van een elektrische schok. Controleer voor gebruik de juistheid van de elektrische aansluiting en bevestiging. Montageschema: zie afbeeldingen

ONDERHOUD

Onderhoud moet worden uitgevoerd terwijl de stroom is uitgeschakeld. Maak het product alleen schoon met droge, delicate stoffen. Gebruik geen chemische middelen om het product schoon te maken. Bedek het product niet..

VERKLARING VAN SYMBOLEN

P1. Nominale spanning, frequentie
P2. Maximaal toegestaan vermogen van de lichtbron
P3. Het handvat dat in het product wordt gebruikt
P4. Mate van stofdicht en waterdicht
P5. De minimale afstand die het armatuur mag hebben tot plaatsen en verlichte objecten
P6. Toegestaan omgevingstemperatuurbereik waarin het product kan worden gebruikt.
P7. Klasse I. Het product is voorzien van aanvullende veiligheidsmaatregelen in de vorm van een extra beveiligd circuit.
P8. Het product is bedoeld voor gebruik binnen en buiten.
P9: Het product voldoet aan de eisen van de richtlijnen van de Europese Unie (EU).
P10: In overeenstemming met de Europese Richtlijn 2012/19/EU betreffende elektrische en elektronische apparatuur geeft de WEEE-markering de noodzaak aan van selectieve inzameling van afgedankte elektrische en elektronische apparatuur. Producten die zo gemarkeerd zijn, mogen niet op straffe van een boete bij het overige afval worden weggegooid. Dergelijke producten kunnen schadelijk zijn voor het milieu en de menselijke gezondheid en vereisen een speciale vorm van recycling.

OPMERKINGEN / TIPS

Het niet opvolgen van de instructies kan leiden tot bijvoorbeeld brand of een elektrische schok. Het bedrijf BIZPROJEKT SP. Z OO is niet verantwoordelijk voor de gevolgen van het niet naleven van de instructies in deze handleiding en behoudt zich het recht voor om wijzigingen aan te brengen in de handleiding.

PT

FINALIDADE / APLICAÇÃO

O produto destina-se ao uso geral interior e exterior.

INSTALAÇÃO

A instalação do produto deve ser realizada por uma pessoa com qualificação adequada. Leia o manual antes de prosseguir com a instalação. Todas as atividades devem ser realizadas com o fornecimento de energia desconectado, com cuidado especial. O produto possui um condutor de proteção. Se o condutor de proteção não estiver conectado, existe o risco de choque elétrico. Antes de usar, verifique a exatidão da conexão elétrica e fixação. Esquema de montagem: ver ilustrações

MANUTENÇÃO

A manutenção deve ser realizada com a energia desligada. Limpe o produto apenas com tecidos secos e delicados. Não utilize agentes químicos para limpar o produto. Não cubra o produto.

EXPLICAÇÃO DOS SÍMBOLOS

P1. Tensão nominal, frequência
P2. Potência máxima permitida da fonte de luz
P3. A pega usada no produto
P4. Grau de poeira e à prova d' água
P5. A distância mínima que a luminária pode ter de lugares e objetos iluminados
P6. Faixa de temperatura ambiente permitida na qual o produto pode ser usado.
P7. Classe I. O produto está equipado com medidas de segurança adicionais na forma de um circuito protegido adicional.
P8. O produto destina-se ao uso interior e exterior.
P9: O produto cumpre os requisitos das Diretivas da União Europeia (UE)
P10: De acordo com a Diretiva Europeia 2012/19/UE relativa a equipamentos elétricos e eletrónicos, a marcação REEE indica a necessidade de recolha seletiva de resíduos de equipamentos elétricos e eletrónicos. Os produtos assim marcados não poderão ser eliminados juntamente com outros resíduos sob pena de multa. Tais produtos podem ser prejudiciais para o ambiente e para a saúde humana e requerem uma forma especial de reciclagem.

NOTAS / DICAS

O não cumprimento das instruções pode resultar, por exemplo, em incêndio ou choque elétrico. A empresa BIZPROJEKT SP. Z O.O. não se responsabiliza pelas consequências do incumprimento das instruções deste manual e reserva-se o direito de efetuar alterações ao manual.

RO

SCOP / APLICARE

Produsul este destinat uzului general intern și extern.

INSTALARE

Instalarea produsului trebuie efectuată de o persoană cu calificare corespunzătoare. Vă rugăm să citiți manualul înainte de a continua cu instalarea. Toate activitățile trebuie efectuate cu sursa de alimentare deconectată, cu grijă deosebită. Produsul are un conductor de protecție. Dacă conductorul de protecție nu este conectat, există riscul de electrocutare. Înainte de utilizare, verificați corectitudinea conexiunii electrice și a fixării. Schema de asamblare: vezi ilustrații

ÎNTREȚINERE

Întreținerea trebuie efectuată cu alimentarea deconectată. Curățați produsul numai cu țesături uscate și delicate. Nu utilizați agenți chimici pentru curățarea produsului. Nu acoperiți produsul.

EXPLICAREA SIMBOLURILOR

P1. Tensiune nominală, frecvență
P2. Puterea maximă admisă a sursei de lumină
P3. Mânerul folosit în produs
P4. Gradul de rezistență la praf și apă
P5. Distanța minimă pe care o poate avea corpul de iluminat față de locuri și obiecte iluminate
P6. Intervalul de temperatură ambientală permis în care poate fi utilizat produsul.
P7. Clasa I. Produsul este echipat cu măsuri suplimentare de siguranță sub forma unui circuit suplimentar protejat.
P8. Produsul este destinat utilizării în interior și exterior.
P9: Produsul îndeplinește cerințele directivelor Uniunii Europene (UE).
P10: În conformitate cu Directiva Europeană 2012/19/UE privind echipamentele electrice și electronice, marcajul DEEE indică necesitatea colectării selective a deșeurilor de echipamente electrice și electronice. Produsele astfel marcate nu pot fi aruncate împreună cu alte deșeuri sub sancțiunea amenzii. Astfel de produse pot fi dăunătoare mediului și sănătății umane și necesită o formă specială de reciclare.

NOTE / SFATURI

Nerespectarea instrucțiunilor poate duce, de exemplu, la incendiu sau șoc electric. Compania BIZPROJEKT SP. Z O.O. nu este responsabil pentru consecințele nerespectării instrucțiunilor din acest manual și își rezervă dreptul de a face modificări manualului.

SK

ÚČEL / APLIKÁCIA

Výrobok je určený na všeobecné vnútorné a vonkajšie použitie.

INŠTALÁCIA

Inštaláciu produktu by mala vykonávať osoba s príslušnou kvalifikáciou. Pred pokračovaním v inštalácii si prečítajte návod. Všetky činnosti by sa mali vykonávať s odpojeným napájaním, s osobitnou opatrnosťou. Výrobok má ochranný vodič. Ak nie je pripojený ochranný vodič, hrozí nebezpečenstvo úrazu elektrickým prúdom. Pred použitím skontrolujte správnosť elektrického zapojenia a upevnenia. Montážna schéma: pozri obrázky

ÚDRŽBA

Údržba by sa mala vykonávať pri odpojenom napájaní. Výrobok čistite iba suchými, jemnými tkaninami. Na čistenie produktu nepoužívajte chemické prostriedky. Výrobok nezakrývajte.

VYSVETLENIE SYMBOLOV

P1. Menovité napätie, frekvencia
P2. Maximálny povolený výkon svetelného zdroja
P3. Rukoväť použitá vo výrobku
P4. Stupeň prachotesnosti a vodotesnosti
P5. Minimálna vzdialenosť, ktorú môže mať svietidlo od miest a osvetlených predmetov
P6. Povolený rozsah teplôt okolia, v ktorom je možné produkt používať.
P7. Trieda I. Výrobok je vybavený dodatočnými bezpečnostnými opatreniami vo forme dodatočného chráneného obvodu.
P8. Výrobok je určený na vnútorné aj vonkajšie použitie.
P9: Výrobok spĺňa požiadavky smerníc Európskej únie (EÚ).
P10: V súlade s európskou smernicou 2012/19/EÚ o elektrických a elektronických zariadeniach označuje označenie WEEE potrebu selektívneho zberu odpadu z elektrických a elektronických zariadení. Takto označené výrobky nie je možné vyhadzovať s ostatným odpadom pod hrozbou pokuty. Takéto výrobky môžu byť škodlivé pre životné prostredie a ľudské zdravie a vyžadujú si špeciálnu formu recyklácie.

POZNÁMKY / TIPY

Nedodržanie pokynov môže viesť napríklad k požiaru alebo úrazu elektrickým prúdom. Spoločnosť BIZPROJEKT SP. Z O.O. nezodpovedá za následky nedodržania pokynov tohto návodu a vyhradzuje si právo na zmeny návodu.

SL

NAMEN / UPORABA

Izdelek je namenjen splošni notranji in zunanji uporabi.

NAMESTITEV

Namestitev izdelka naj opravi oseba z ustreznimi kvalifikacijami. Preden nadaljujete z namestitvijo, preberite priročnik. Vse dejavnosti je treba izvajati z izklopljenim električnim tokom, še posebej previdno. Izdelek ima zaščitni vodnik. Če zaščitni vodnik ni priključen, obstaja nevarnost električnega udara. Pred uporabo preverite pravilnost električnega priključka in pritrditve. Montažna shema: glejte slike

VZDRŽEVANJE

Vzdrževanje je treba izvajati z odklopljenim napajanjem. Izdelek čistite samo s suhimi, občutljivimi tkaninami. Za čiščenje izdelka ne uporabljajte kemičnih sredstev. Ne prekrivajte izdelka.

RAZLAGA SIMBOLOV

P1. Nazivna napetost, frekvenca
P2. Največja dovoljena moč svetlobnega vira
P3. Ročaj, uporabljen v izdelku
P4. Stopnja odpornosti proti prahu in vode
P5. Najmanjša razdalja, ki jo lahko ima svetilka od krajev in osvetljenih predmetov
P6. Dovoljeno temperaturno območje okolice, v katerem se izdelek lahko uporablja.
P7. Razred I. Izdelek je opremljen z dodatnimi varnostnimi ukrepi v obliki dodatnega zaščitenega tokokroga.
P8. Izdelek je namenjen za notranjo in zunanjo uporabo.
P9: Izdelek izpolnjuje zahteve direktiv Evropske unije (EU).
P10: V skladu z evropsko direktivo 2012/19/EU o električni in elektronski opremi oznaka OEEO označuje potrebo po selektivnem zbiranju odpadne električne in elektronske opreme. Tako označenih izdelkov ni dovoljeno zavreči skupaj z drugimi odpadki pod kaznijo. Takšni izdelki so lahko škodljivi za okolje in zdravje ljudi ter zahtevajo posebno obliko recikliranja.

OPOMBE / NASVETI

Neupoštevanje navodil lahko povzroči na primer požar ali električni udar. Podjetje BIZPROJEKT SP. Z O.O. ne odgovarja za posledice neupoštevanja navodil tega priročnika in si pridržuje pravico do sprememb priročnika.

SR

НАМЕНА / ПРИМЕНА

Производ је намењен за општу унутрашњу и спољашњу употребу.

ИНСТАЛАЦИЈА

Инсталацију производа треба да изврши особа са одговарајућим квалификацијама. Молимо прочитајте упутство пре него што наставите са инсталацијом. Све активности треба изводити са искљученим напајањем, са посебном пажњом. Производ има заштитни проводник. Ако заштитни проводник није повезан, постоји опасност од струјног удара. Пре употребе проверите исправност електричног прикључка и причвршћивања. Шема склапања: погледајте илустрације

ОДРЖАВАЊЕ

Одржавање треба обављати са искљученим напајањем. Производ чистите само сувим, осетљивим тканинама. Немојте користити хемијска средства за чишћење производа. Не покривајте производ.

ОБЈАШЊЕЊЕ СИМБОЛА

П1. Називни напон, фреквенција
П2. Максимална дозвољена снага извора светлости
П3. Дршка која се користи у производу
П4. Степен отпорности на прашину и воду
П5. Минимална удаљеност коју светиљка може имати од места и осветљених објеката
П6. Дозвољени опсег температуре околине у којем се производ може користити.
П7. Класа И. Производ је опремљен додатним сигурносним мерама у виду додатног заштићеног кола.
П8. Производ је намењен за унутрашњу и спољашњу употребу.
П9: Производ испуњава захтеве директива Европске уније (ЕУ).
П10: У складу са Европском директивом 2012/19/ЕУ о електричној и електронској опреми, ВЕЕЕ ознака указује на потребу селективног прикупљања отпадне електричне и електронске опреме. Овако означени производи не могу се бацити са другим отпадом уз казну. Такви производи могу бити штетни по животну средину и здравље људи и захтевају посебан облик рециклаже.

НАПОМЕНЕ / САВЕТИ

Непоштовање упутстава може довести до, на пример, пожара или струјног удара. Компанија БИЗПРОЈЕКТ СП. ЗОЛОШКИ ВРТ. није одговоран за последице непоштовања упутстава овог приручника и задржава право измене упутства.

SV

SYFTE / ANVÄNDNING

Produkten är avsedd för allmän intern och extern användning.

INSTALLATION

Produkten ska installeras av en person med lämpliga kvalifikationer. Läs instruktionerna innan du påbörjar installationen. Alla aktiviteter bör utföras med ström frånkopplad och med yttersta försiktighet. Produkten har en skyddsledare. Underlåtenhet att ansluta skyddsledaren kan resultera i elektriska stötar. Kontrollera före användning att den elektriska anslutningen och monteringen är korrekt. Monteringsschema: se bilder

UNDERHÅLL

Underhåll bör utföras med ström frånkopplad. Rengör produkten endast med torra, ömtåliga tyger. Använd inte kemiska medel för att rengöra produkten. Täck inte över produkten.

FÖRKLARING AV SYMBOLER

P1. Märkspänning, frekvens
P2. Maximal tillåten effekt för ljuskällan
P3. Handtaget som används i produkten
P4. Grad av dammtät och vattentät
F5. Det minsta avstånd som armaturen kan ha från de platser och föremål som belyses
P6. Tillåtet omgivningstemperaturområde inom vilket produkten kan användas.
P7. Klass I. Produkten är utrustad med ytterligare säkerhetsåtgärder i form av en extra skyddad krets.
P8. Produkten är avsedd för inomhus- och utomhusbruk.
P9: Produkten uppfyller kraven i EU-direktiven
P10: I enlighet med det europeiska direktivet 2012/19/EU om elektrisk och elektronisk utrustning indikerar WEEE-märkningen behovet av selektiv insamling av avfall från elektrisk och elektronisk utrustning. Produkter märkta på detta sätt får inte slängas tillsammans med annat avfall vid vite. Sådana produkter kan vara skadliga för miljön och människors hälsa och kräver en speciell form av återvinning.

ANMÄRKNINGAR/TIPS

Underlåtenhet att följa instruktionerna kan leda till till exempel brand eller elektriska stötar. Företag BIZPROJEKT SP. ZOO. ansvarar inte för konsekvenserna av underlåtenhet att följa rekommendationerna i denna manual och förbehåller sig rätten att göra ändringar i manualen.

UA

ПРИЗНАЧЕННЯ / ЗАСТОСУВАННЯ

Продукт призначений для загального внутрішнього і зовнішнього застосування.

ВСТАНОВЛЕННЯ

Установку виробу повинна виконувати особа з відповідною кваліфікацією. Перш ніж продовжити встановлення, прочитайте посібник. Усі дії слід виконувати при відключеному джерелі живлення з особливою обережністю. Виріб має захисний провідник. Якщо захисний провід не підключений, існує ризик ураження електричним струмом. Перед використанням перевірте правильність електричного підключення та кріплення. Схема монтажу: див. ілюстрації

ОБСЛУГОВУВАННЯ

Технічне обслуговування слід проводити при відключеному живленні. Чистіть виріб тільки сухими делікатними тканинами. Не використовуйте хімічні засоби для очищення виробу. Не накривайте виріб..

ПОЯСНЕННЯ СИМВОЛІВ

P1. Номінальна напруга, частота
P2. Максимально допустима потужність джерела світла
P3. Використана у виробі ручка
P4. Ступінь пило- і водонепроникності
P5. Мінімальна відстань, яку може мати світильник від місць і освітлених предметів
P6. Дозволений діапазон температури навколишнього середовища, в якому можна використовувати продукт.
P7. Клас I. Виріб оснащений додатковими заходами безпеки у вигляді додаткової захищеної схеми.
P8. Виріб призначений для внутрішнього та зовнішнього використання.
P9: Продукт відповідає вимогам Директив Європейського Союзу (ЄС).
P10: Відповідно до Європейської Директиви 2012/19/EU щодо електричного та електронного обладнання, маркування WEEE вказує на необхідність вибіркового збору відходів електричного та електронного обладнання. Продукти, позначені таким чином, не можна викидати разом з іншими відходами під загрозою штрафу. Такі продукти можуть бути шкідливими для навколишнього середовища та здоров'я людей і вимагають особливої форми переробки..

ПРИМІТКИ / ПОРАДИ

Недотримання інструкцій може призвести, наприклад, до пожежі або ураження електричним струмом. Компанія BIZPROJEKT SP. Z O.O. не несе відповідальності за наслідки недотримання вказівок цієї інструкції та залишає за собою право вносити зміни до інструкції.

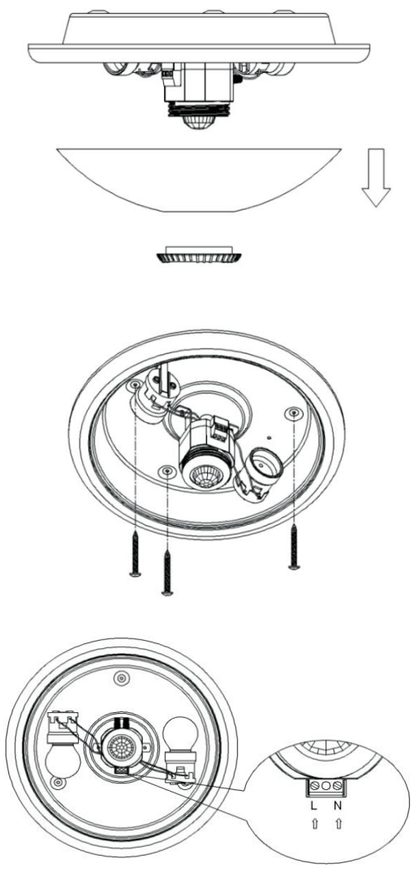

Bizprojekt Sp. Z O.O.
Warzyce 538A
38-200 JASŁO
POLAND