LUMILED®

RUBUS

BG	CZ	DA
DE	EN	ES
ET	FI	FR
HR	HU	IT
LT	LV	NL
PL	PT	RO
SK	SL	SR
	SV	UA

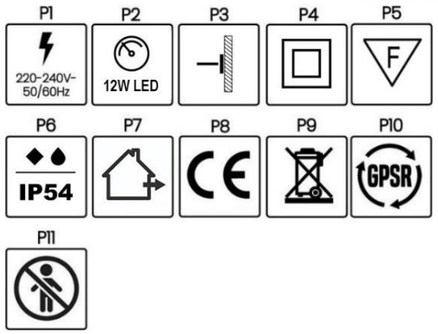

PL

PRZEZNACZENIE / ZASTOSOWANIE

Produkt przeznaczony do dekoracyjnego oświetlenia zewnętrznego.

MONTAŻ

Przed przystąpieniem do montażu zapoznaj się z instrukcją. Montaż powinna wykonać osoba posiadająca odpowiednie uprawnienia. Wszelkie czynności wykonywać przy odłączonym zasilaniu. Należy zachować szczególną ostrożność. Wyrób posiada przewód ochronny. Brak podłączenia przewodu ochronnego grozi porażeniem prądem elektrycznym. Schemat składania: patrz ilustracja obok.

CECHY PRODUKTU

Produkt nadaje się do użytku wewnątrz i/lub zewnątrz pomieszczeń.

KONSERWACJA

Konserwacje wykonywać przy odłączonym zasilaniu. Nie zakrywać produktu. Źródło światła nagrzewa się do wysokiej temperatury. Czyścić wyłącznie delikatnymi i suchymi tkaninami. Nie stosować chemicznych środków czyszczących. Produkt z niewymiennym źródłem światła typu LED. W przypadku uszkodzenia źródła światła, słupek nie nadaje się do naprawy. W razie uszkodzenia nie próbuj naprawiać samodzielnie. Skontaktuj się z producentem.

WYJAŚNIENIE SYMBOLI

P1: Napięcie znamionowe.
P2: Moc źródła światła.
P3: Produkt do montazu naściennego.
P4: Klasa II. Wyrób, w którym ochronę przed porażeniem elektrycznym spełnia, poza izolacją podstawową, zastosowana izolacja podwójna lub wzmocniona.
P5: Możliwość bezpośredniego montażu na podłożu z materiału normalnie palnego i niepalnego.
P6: Stopień szczelności.
P7: Możliwość stosowania na zewnątrz.
P8: Wyrób spełnia wymagania Dyrektyw Unii Europejskiej (UE).
P9: Zgodnie z Dyrektywą Europejską 2012/19/UE dotyczącą urządzeń elektrycznych I elektronicznych oznakowanie WEEE wskazuje na konieczność selektywnego zbierania zużytego sprzętu elektrycznego i elektronicznego. Wyrobów tak oznakowanych, pod karą grzywny, nie można wyrzucać do zwykłych śmieci razem z innymi odpadami. Wyroby takie mogą być szkodliwe dla środowiska naturalnego i zdrowia ludzkiego, wymagają specjalnej formy recyklingu
P10: Zgodne z rozporządzeniem GPSR (UE) 2023/988.
P11: Niedozwolone dla dzieci.

UWAGI / WSKAZÓWKI

Nie stosowanie się do zaleceń instrukcji może doprowadzić np.: do powstania pożaru, poparzeń, porażenia prądem elektrycznym, obrażeń fizycznych oraz innych szkód materialnych i niematerialnych. Firma BIZPROJEKT SP. Z O.O. zastrzega sobie prawo do wprowadzania zmian w instrukcji

BG

ЦЕЛ / ПРИЛОЖЕНИЕ

Продукт предназначен за декоративно външно осветление.

МОНТИРАНЕ

Преди да започнете сглобяването, прочетете инструкциите. Монтажът трябва да се извърши от лице с подходяща квалификация. Извършвайте всички дейности с изключено захранване. Бъдете особено внимателни. Продуктът има защитен проводник. Несвързването на защитния проводник може да доведе до токов удар. Диаграма на сгъване: вижте илюстрацията до нея.

ХАРАКТЕРИСТИКИ НА ПРОДУКТА

Продуктът е подходящ за употреба на закрито и/или на открито.

ПОДДЪРЖАНЕ

Извършете поддръжка при изключено захранване. Не покривайте продукта. Светлинният източник се нагрява до висока температура. Почиствайте само с меки и сухи кърпи. Не използвайте химически почистващи препарати. Продукт с несменяем LED източник на светлина. Ако източникът на светлина е повреден, стълбът не може да бъде поправен. Ако е повреден, не се опитвайте да го ремонтирате сами. Свържете се с производителя.

ОБЯСНЕНИЕ НА СИМВОЛИТЕ

P1: Номинално напрежение.
P2: Мощност на източника на светлина.
P3: Продукт за стенен монтаж.
P4: Клас II. Продукт, при който защитата срещу токов удар се осигурява от, освен основна изолация, двойна или подсилена изолация.
P5: Възможност за директен монтаж върху повърхност от нормално запалим и незапалим материал.
P6: Степен на плътност.
P7: Подходящ за употреба на открито.
P8: Продуктът отговаря на изискванията на директивите на Европейския съюз (ЕС).
P9: В съответствие с Европейската директива 2012/19/ЕС за електрическо и електронно оборудване, маркировката WEEE показва необходимостта от селективно събиране на използвано електрическо и електронно оборудване. Продуктите, обозначени по този начин, не могат да се изхвърлят в обикновения боклук заедно с други отпадъци под наказателна глоба. Такива продукти могат да бъдат вредни за околната среда и човешкото здраве и изискват специална форма на рециклиране.
P10: Съвместим с GPSR Регламент (ЕС) 2023/988.
P11: Забранено за деца.

БЕЛЕЖКИ / БЕЛЕЖКИ

Неспазването на инструкциите в това ръководство може да причини например: пожар, изгаряния, токов удар, физически наранявания и други материални и нематериални щети. BIZPROJEKT SP. Z O.O. си запазва правото да прави промени в това ръководство.

CZ

ÚČEL / POUŽITÍ

Výrobek určený pro dekorativní venkovní osvětlení.

MONTÁŽ

Údržbu provádějte při odpojeném napájení. Výrobek nezakrývejte. Světelný zdroj se zahřeje na vysokou teplotu. Po vychladnutí produktu vyměňte zdroj světla. Pokud je poškozen, nepokoušejte se jej sami opravit. Kontaktujte výrobce.

VLASTNOSTI PRODUKTU

Výrobek je vhodný pro vnitřní a/nebo venkovní použití.

ÚDRŽBA

Údržbu provádějte při odpojeném napájení. Výrobek nezakrývejte. Světelný zdroj se zahřeje na vysokou teplotu. Čistěte pouze měkkým, suchým hadříkem. Nepoužívejte chemické čisticí prostředky. Produkt s nevyměnitelným LED světelným zdrojem. V případě poškození světelného zdroje nelze sloupek opravit. Pokud je poškozen, nepokoušejte se jej sami opravit. Kontaktujte výrobce.

VYSVĚTLENÍ SYMBOLŮ

P1: Jmenovité napětí.
P2: Výkon světelného zdroje.
P3: Nástěnný výrobek.
P4: třída II. Výrobek, ve kterém je ochrana před úrazem elektrickým proudem zajištěna kromě základní izolace také dvojitou nebo zesílenou izolací.
P5: Možnost přímé montáže na povrch z běžně hořlavého i nehořlavého materiálu.
P6: Stupeň těsnosti.
P7: Vhodné pro venkovní použití.
P8: Výrobek vyhovuje požadavkům směrnic Evropské unie (EU).
P9: V souladu s evropskou směrnicí 2012/19/EU o elektrických a elektronických zařízeních označuje označení WEEE nutnost selektivního sběru použitých elektrických a elektronických zařízení. Takto označené výrobky nesmí být pod pokutou vyhazovány do běžného odpadu spolu s jiným odpadem. Takové produkty mohou být škodlivé pro životní prostředí a lidské zdraví a vyžadují zvláštní formu recyklace.
P10: V souladu s nařízením GPSR (EU) 2023/988.
P11: Není povoleno pro děti.

POZNÁMKY / NOTES

Nedodržení pokynů uvedených v tomto návodu může způsobit např.: požár, popáleniny, úraz elektrickým proudem, tělesná zranění a jiné hmotné i nehmotné škody. BIZPROJEKT SP. Společnost Z O.O. si vyhrazuje právo na změny v této příručce.

DA

FORMÅL / ANVENDELSE

Produkt beregnet til dekorativ udendørs belysning.

MONTERING

Inden monteringen påbegyndes, skal du læse instruktionerne. Installationen skal udføres af en person med passende kvalifikationer. Udfør alle aktiviteter med strømmen afbrudt. Vær særlig forsigtig. Produktet har en beskyttende leder. Manglende tilslutning af beskyttelseslederen kan resultere i elektrisk stød. Foldediagram: se illustrationen ved siden af.

PRODUKTEGENSKABER

Produktet er velegnet til indendørs og/eller udendørs brug.

VEDLIGEHOLDELSE

Udfør vedligeholdelse med strømforsyningen afbrudt. Tildæk ikke produktet. Lyskilden varmer op til en høj temperatur. Rengør kun med bløde, tørre klude. Brug ikke kemiske rengøringsmidler. Produkt med ikke-udskiftelig LED lyskilde. Hvis lyskilden er beskadiget, kan stolpen ikke repareres. Hvis det er beskadiget, må du ikke forsøge at reparere det selv. Kontakt producenten.

FORKLARING AF SYMBOLER

P1: Nominel spænding.
P2: Lyskildestrøm.
P3: Vægmonteret produkt.
P4: Klasse II. Et produkt, hvori beskyttelse mod elektrisk stød ydes ved, udover grundisolering, dobbelt eller forstærket isolering.
P5: Mulighed for direkte montering på overflade lavet af normalt brændbart og ikke brændbart materiale.
P6: Tæthedsgrad.
P7: Velegnet til udendørs brug.
P8: Produktet overholder kravene i EU-direktiver.
P9: I overensstemmelse med det europæiske direktiv 2012/19/EU om elektrisk og elektronisk udstyr angiver WEEE-mærket behovet for selektiv indsamling af brugt elektrisk og elektronisk udstyr. Sådan mærkede produkter må ikke smides i almindeligt affald sammen med andet affald, dog med bødestraf. Sådanne produkter kan være skadelige for miljøet og menneskers sundhed og kræver en særlig form for genanvendelse.
P10: Overholder GPSR-forordning (EU) 2023/988.
P11: Ikke tilladt for børn.

NOTER / NOTER

Manglende overholdelse af instruktionerne i denne vejledning kan f.eks. forårsage: brand, forbrændinger, elektrisk stød, fysisk skade og andre materielle og immaterielle skader. BIZPROJEKT SP. Z O.O. forbeholder sig ret til at foretage ændringer i denne vejledning.

DE

ZWECK/ANWENDUNG

Produkt zur dekorativen Außenbeleuchtung.

MONTAGE

Bevor Sie mit der Montage beginnen, lesen Sie die Anweisungen. Die Installation sollte von einer Person mit entsprechender Qualifikation durchgeführt werden. Führen Sie alle Tätigkeiten bei ausgeschalteter Stromversorgung aus. Seien Sie besonders vorsichtig. Das Produkt verfügt über einen Schutzleiter. Bei Nichtanschließen des Schutzleiters kann es zu einem Stromschlag kommen. Faltdiagramm: siehe Abbildung daneben**.**

PRODUKTMERKMALE

Das Produkt ist für die Verwendung im Innen- und/oder Außenbereich geeignet.

WARTUNG

Führen Sie Wartungsarbeiten bei unterbrochener Stromversorgung durch. Decken Sie das Produkt nicht ab. Die Lichtquelle erhitzt sich auf eine hohe Temperatur. Nur mit weichen, trockenen Tüchern reinigen. Verwenden Sie keine chemischen Reinigungsmittel. Produkt mit nicht austauschbarer LED-Lichtquelle. Bei einer Beschädigung der Lichtquelle ist eine Reparatur des Mastes nicht möglich. Versuchen Sie bei einer Beschädigung nicht, das Gerät selbst zu reparieren. Kontaktieren Sie den Hersteller.

ERKLÄRUNG DER SYMBOLE

P1: Nennspannung.
P2: Leistung der Lichtquelle.
P3: Wandmontiertes Produkt.
P4: Klasse II. Ein Produkt, bei dem der Schutz vor elektrischem Schlag zusätzlich zur Basisisolierung durch eine doppelte oder verstärkte Isolierung gewährleistet ist.
P5: Möglichkeit der direkten Montage auf einer Oberfläche aus normal entflammbarem und nicht entflammbarem Material.
P6: Grad der Dichtheit.
P7: Für den Außenbereich geeignet.
P8: Das Produkt entspricht den Anforderungen der Richtlinien der Europäischen Union (EU).
P9: Gemäß der europäischen Richtlinie 2012/19/EU über Elektro- und Elektronikgeräte weist die WEEE-Kennzeichnung auf die Notwendigkeit einer selektiven Sammlung gebrauchter Elektro- und Elektronikgeräte hin. Derart gekennzeichnete Produkte dürfen nicht zusammen mit anderem Abfall in den Hausmüll geworfen werden, andernfalls droht ein Bußgeld. Solche Produkte können schädlich für die Umwelt und die menschliche Gesundheit sein und erfordern eine spezielle Form des Recyclings.
P10: Konform mit der GPSR-Verordnung (EU) 2023/988.
P11: Für Kinder nicht erlaubt.

ANMERKUNGEN / ANMERKUNGEN

Die Nichtbeachtung der Anweisungen in dieser Anleitung kann z.B. zu: Feuer, Verbrennungen, elektrischem Schlag, Körperverletzungen und anderen materiellen und immateriellen Schäden führen. BIZPROJEKT SP. Z O.O. behält sich das Recht vor, Änderungen an diesem Handbuch vorzunehmen.

EN

PURPOSE / APPLICATION

Product intended for decorative outdoor lighting.

MOUNTING

Before starting the assembly, read the instructions. The assembly should be performed by a person with the appropriate qualifications. All activities should be performed with the power supply disconnected. Exercise particular caution. The product has a protective conductor. Failure to connect the protective conductor may result in electric shock. Assembly diagram: see illustration on the right.

PRODUCT FEATURES

The product is suitable for indoor and/or outdoor use.

MAINTENANCE

Perform maintenance with the power supply disconnected. Do not cover the product. The light source heats up to high temperatures. Clean only with soft and dry fabrics. Do not use chemical cleaning agents. Product with a non-replaceable LED light source. In the event of damage to the light source, the post is not repairable. In the event of damage, do not attempt to repair it yourself. Contact the manufacturer.

EXPLANATION OF SYMBOLS

P1: Nominal voltage.
P2: Light source power.
P3: Product for wall mounting.
P4: Class II. A product in which protection against electric shock is provided by, in addition to basic insulation, double or reinforced insulation.
P5: Possibility of direct mounting on a surface made of normally flammable and non-flammable material.
P6: Degree of tightness.
P7: Possibility of outdoor use.
P8: The product meets the requirements of European Union (EU) Directives.
P9: In accordance with the European Directive 2012/19/EU on electrical and electronic equipment, the WEEE marking indicates the need for selective collection of used electrical and electronic equipment. Products so marked, under penalty of a fine, cannot be thrown into regular waste together with other waste. Such products may be harmful to the environment and human health, require a special form of recycling
P10: Compliant with the GPSR Regulation (EU) 2023/988.
P11: Not allowed for children.

NOTES / NOTES

Non-compliance with the instructions in this manual may cause e.g.: fire, burns, electric shock, physical injury and other material and immaterial damage. BIZPROJEKT SP. Z O.O. reserves the right to make changes in this manual.

ES

FINALIDAD / APLICACIÓN

Producto destinado a la iluminación decorativa exterior.

MONTAJE

Antes de iniciar el montaje lea las instrucciones. La instalación debe ser realizada por una persona con las calificaciones adecuadas. Realizar todas las actividades con la energía desconectada. Tenga especial cuidado. El producto tiene un conductor protector. No conectar el conductor de protección puede provocar una descarga eléctrica. Esquema plegable: ver la ilustración al lado.

CARACTERÍSTICAS DEL PRODUCTO

El producto es apto para su uso en interiores y/o exteriores

MANTENIMIENTO

Realice el mantenimiento con la fuente de alimentación desconectada. No cubra el producto. La fuente de luz se calienta hasta alcanzar una temperatura alta. Limpiar únicamente con paños suaves y secos. No utilice agentes de limpieza químicos. Producto con fuente de luz LED no reemplazable. Si la fuente de luz está dañada, el poste no se puede reparar. Si está dañado, no intente repararlo usted mismo. Póngase en contacto con el fabricante.

EXPLICACIÓN DE LOS SÍMBOLOS

P1: Tensión nominal.
P2: Potencia de la fuente de luz.
P3: Producto de montaje en pared.
P4: II klass. Toode, mille puhul kaitseb elektrilöögi eest lisaks põhiisolatsioonile kahekordne või tugevdatud isolatsioon.
P5: Posibilidad de montaje directo sobre superficie de material normalmente inflamable y no inflamable.
P6: Grado de estanqueidad.
P7: Apto para uso en exteriores.
P8: El producto cumple con los requisitos de las Directivas de la Unión Europea (UE).
P9: De acuerdo con la Directiva Europea 2012/19/UE sobre aparatos eléctricos y electrónicos, el marcado RAEE indica la necesidad de realizar una recogida selectiva de los aparatos eléctricos y electrónicos usados. Los productos así marcados no podrán arrojarse a la basura normal junto con otros residuos, bajo pena de multa. Estos productos pueden ser nocivos para el medio ambiente y la salud humana y requieren una forma especial de reciclaje.
P10: Cumple con el Reglamento GPSR (UE) 2023/988.
P11: No permitido para niños.

NOTAS / NOTAS

La inobservancia de las instrucciones de este manual puede provocar, por ejemplo, incendios, quemaduras, descargas eléctricas, lesiones físicas y otros daños materiales e inmateriales. BIZPROJEKT SP. Z O.O. se reserva el derecho a realizar cambios en este manual.

ET

EESMÄRK/RAKENDUS

Toode on mõeldud dekoratiivseks välisvalgustuseks.

MOUNTING

Enne montaaži alustamist lugege juhiseid. Paigaldamise peaks tegema vastava kvalifikatsiooniga isik. Tehke kõik tegevused väljalülitatud vooluga. Olge eriti ettevaatlik. Tootel on kaitsejuht. Kaitsejuhtme ühendamata jätmine võib põhjustada elektrilöögi. Voldimisskeem: vaata selle kõrval olevat joonist.

TOOTE OMADUSED

Toode sobib kasutamiseks siseruumides ja/või välistingimustes.

HOOLDUS

Tehke hooldust lahti ühendatud toiteallikaga. Ärge katke toodet. Valgusallikas soojeneb kõrge temperatuurini. Puhastage ainult pehme ja kuiva lapiga. Ärge kasutage keemilisi puhastusvahendeid. Vahetamatu LED-valgusallikaga toode. Kui valgusallikas on kahjustatud, ei saa posti parandada. Kui see on kahjustatud, ärge proovige seda ise parandada. Võtke ühendust tootjaga.

SÜMBOLITE SELGITUS

P1: nimipinge.
P2: valgusallika võimsus.
P3: seinale kinnitatav toode.
P4: II klass. Toode, mille puhul kaitseb elektrilöögi eest lisaks põhiisolatsioonile kahekordne või tugevdatud isolatsioon.
P5: Võimalus paigaldada otse pinnale, mis on valmistatud tavaliselt tuleohtlikust ja mittesüttivast materjalist.
P6: tihedusaste.
P7: sobib kasutamiseks välitingimustes.
P8: Toode vastab Euroopa Liidu (EL) direktiivide nõuetele.
P9: Vastavalt Euroopa direktiivile 2012/19/EL elektri- ja elektroonikaseadmete kohta näitab WEEE märgis vajadust kasutatud elektri- ja elektroonikaseadmete valikuliseks kogumiseks. Nii märgistatud tooteid ei tohi trahviga koos muude jäätmetega visata tavaprügi hulka. Sellised tooted võivad olla keskkonnale ja inimeste tervisele kahjulikud ning nõuavad spetsiaalset ringlussevõttu.
P10: vastab GPSR-i määrusele (EL) 2023/988.
P11: Pole lubatud lastele.

MÄRKUSED / MÄRKUSED

Käesolevas kasutusjuhendis toodud juhiste eiramine võib põhjustada näiteks: tulekahju, põletusi, elektrilöökі, kehavigastusi ning muid materiaalseid ja immateriaalseid kahjustusi. BIZPROJEKT SP. Z O.O. jätab endale õiguse teha käesolevas juhendis muudatusi.

FI

TARKOITUS / SOVELLUS

Tuote on tarkoitettu koristeelliseen ulkovalaistukseen.

MOUNTING

Lue ohjeet ennen kokoonpanon aloittamista. Asennuksen saa suorittaa henkilö, jolla on asianmukainen pätevyys. Suorita kaikki toiminnot virtakatkaistuna. Ole erityisen varovainen. Tuotteessa on suojajohdin. Suojajohtimen kytkemättä jättäminen voi aiheuttaa sähköiskun. Taittokaavio: katso sen vieressä olevaa kuvaa.

TUOTTEEN OMINAISUUDET

Tuote soveltuu sisä- ja/tai ulkokäyttöön.

HUOLTO

Suorita huolto katkaistuna virtalähteestä. Älä peitä tuotetta. Valonlähde lämpenee korkeaan lämpötilaan. Puhdista vain pehmeillä, kuivilla liinoilla. Älä käytä kemiallisia puhdistusaineita. Tuote, jossa ei-vaihdettava LED-valolähde. Jos valonlähde on vaurioitunut, pylvästä ei voida korjata. Jos se on vaurioitunut, älä yritä korjata sitä itse. Ota yhteyttä valmistajaan.

SYMBOLIEN SELITYS

P1: Nimellisjännite.
P2: Valonlähteen teho.
P3: Seinälle kiinnitettävä tuote.
P4: Luokka II. Tuote, jossa sähköiskusuoja on peruseristyksen lisäksi kaksois- tai vahvistettu eristys.
P5: Mahdollisuus asentaa suoraan pinnalle, joka on valmistettu normaalisti syttyvästä ja palamattomasta materiaalista.
P6: Kireysaste.
P7: Soveltuu ulkokäyttöön.
P8: Tuote täyttää Euroopan unionin (EU) direktiivien vaatimukset.
P9: Sähkö- ja elektroniikkalaitteita koskevan EU-direktiivin 2012/19/EU mukaisesti WEEE-merkintä osoittaa, että käytetyt sähkö- ja elektroniikkalaitteet kerätään valikoivasti. Näin merkittyjä tuotteita ei saa sakkoa vastaan heittää tavalliseen roskikseen muiden jätteiden mukana. Tällaiset tuotteet voivat olla haitallisia ympäristölle ja ihmisten terveydelle ja vaatia erityistä kierrätystä.
P10: GPSR-asetuksen (EU) 2023/988 mukainen.
P11: Ei sallittu lapsille.

HUOMAUTUKSET / HUOMAUTUKSET

Tämän käyttöohjeen ohjeiden noudattamatta jättäminen voi aiheuttaa esimerkiksi tulipalon, palovammoja, sähköiskun, fyysisiä vammoja ja muita aineellisia ja aineettomia vahinkoja. BIZPROJEKT SP. Z O.O. pidättää oikeuden tehdä muutoksia tähän käyttöohjeeseen.

FR

BUT / APPLICATION

Produit destiné à l'éclairage décoratif extérieur.

MONTAGE

Avant de commencer le montage, lisez les instructions. L'installation doit être effectuée par une personne possédant les qualifications appropriées. Effectuez toutes les activités avec l'alimentation coupée. Soyez particulièrement prudent. Le produit dispose d'un conducteur de protection. Le fait de ne pas connecter le conducteur de protection peut entraîner un choc électrique. Schéma de pliage : voir l'illustration à côté.

CARACTÉRISTIQUES DU PRODUIT

Le produit est adapté à une utilisation intérieure et/ou extérieure.

MAINTENANCE

Effectuer la maintenance avec l'alimentation électrique débranchée. Ne pas couvrir le produit. La source lumineuse chauffe jusqu'à une température élevée. Nettoyer uniquement avec des chiffons doux et secs. N'utilisez pas de produits de nettoyage chimiques. Produit avec source lumineuse LED non remplaçable. Si la source lumineuse est endommagée, le poteau ne peut pas être réparé. En cas de dommage, n'essayez pas de le réparer vous-même. Contactez le fabricant.

EXPLICATION DES SYMBOLES

P1 : Tension nominale.
P2 : Puissance de la source lumineuse.
P3 : Produit à fixer au mur.
P4 : Classe II. Produit dans lequel la protection contre les chocs électriques est assurée, en plus de l'isolation de base, par une isolation double ou renforcée.
P5 : Possibilité de montage direct sur une surface en matériau normalement inflammable et non inflammable.
P6 : Degré d'étanchéité.
P7 : Convient pour une utilisation en extérieur.
P8 : Le produit est conforme aux exigences des directives de l'Union européenne (UE).
P9 : Conformément à la Directive Européenne 2012/19/UE relative aux équipements électriques et électroniques, le marquage DEEE indique la nécessité d'une collecte sélective des équipements électriques et électroniques usagés. Les produits ainsi marqués ne peuvent être jetés avec les autres déchets dans les ordures ménagères, sous peine d'amende. Ces produits peuvent être nocifs pour l'environnement et la santé humaine et nécessitent une forme particulière de recyclage.
P10 : Conforme au règlement GPSR (UE) 2023/988.
P11 : Interdit aux enfants.

NOTES / NOTES

Le non-respect des instructions de ce manuel peut provoquer, par exemple, un incendie, des brûlures, un choc électrique, des blessures physiques et d'autres dommages matériels et immatériels. BIZPROJEKT SP. Z O.O. se réserve le droit d'apporter des modifications à ce manuel.

HR

NAMJENA / PRIMJENA

Proizvod namijenjen za vanjsku dekorativnu rasvjetu.

MONTAŽA

Prije početka montaže pročitajte upute. Instalaciju treba izvršiti osoba s odgovarajućim kvalifikacijama. Sve radnje izvodite s isključenim napajanjem. Budite posebno oprezni. Proizvod ima zaštitni vodič. Nespojivanje zaštitnog vodiča može dovesti do strujnog udara. Dijagram savijanja: pogledajte ilustraciju pored.

ZNAČAJKE PROIZVODA

Proizvod je prikladan za unutarnju i/ili vanjsku upotrebu.

ODRŽAVANJE

Izvršite održavanje s isključenim napajanjem. Nemojte prekrivati proizvod. Izvor svjetla se zagrijava do visoke temperature. Čistite samo mekim, suhim krpama. Nemojte koristiti kemijska sredstva za čišćenje. Proizvod s nezamjenjivim LED izvorom svjetla. Ako je izvor svjetla oštećen, stup se ne može popraviti. Ako je oštećen, ne pokušavajte ga sami popraviti. Kontaktirajte proizvođača.

OBJAŠNJENJE SIMBOLA

P1: Nazivni napon.
P2: Snaga izvora svjetlosti.
P3: Zidni proizvod.
P4: Razred II. Proizvod kod kojeg je zaštita od strujnog udara osigurana, uz osnovnu izolaciju, dvostrukom ili pojačanom izolacijom.
P5: Mogućnost izravne montaže na površinu od normalno zapaljivog i nezapaljivog materijala.
P6: Stupanj nepropusnosti.
P7: Prikladno za vanjsku upotrebu.
P8: Proizvod je u skladu sa zahtjevima direktiva Europske unije (EU).
P9: U skladu s Europskom direktivom 2012/19/EU o električnoj i elektroničkoj opremi, WEEE oznaka ukazuje na potrebu selektivnog prikupljanja rabljene električne i elektroničke opreme. Tako označeni proizvodi ne smiju se bacati u obično smeće zajedno s ostalim otpadom, pod prijetnjom novčane kazne. Takvi proizvodi mogu biti štetni za okoliš i ljudsko zdravlje te zahtijevaju poseban oblik recikliranja.
P10: U skladu s Uredbom GPSR (EU) 2023/988.
P11: Nije dopušteno djeci.

NAPOMENE/SAVJETI

Nepridržavanje uputa može rezultirati npr. požarom, opeklinama, strujnim udarom, tjelesnim ozljedama i drugom materijalnom i nematerijalnom štetom. BIZPROJEKT SP. Z O.O. zadržava pravo izmjene uputa

HU

CÉL / ALKALMAZÁS

Dekoratív kültéri világításra szánt termék.

FELSZERELÉS

Az összeszerelés megkezdése előtt olvassa el az utasításokat. A telepítést megfelelő képesítéssel rendelkező személynek kell elvégeznie. Minden tevékenységet áramtalanított állapotban végezzen. Legyen különösen óvatos. A termék védővezetővel rendelkezik. A védővezeték csatlakoztatásának elmulasztása áramütést okozhat. Hajtási diagram: lásd a mellette lévő ábrát.

TERMÉKJELLEMZŐK

A termék beltéri és/vagy kültéri használatra alkalmas.

KARBANTARTÁS

A karbantartást lekapcsolt tápfeszültség mellett végezze. Ne takarja le a terméket. A fényforrás magas hőmérsékletre melegszik fel. Csak puha, száraz ruhával tisztítsa. Ne használjon vegyi tisztítószereket. Nem cserélhető LED fényforrással ellátott termék. Ha a fényforrás sérült, az oszlopot nem lehet javítani. Ha megsérült, ne kísérelje meg saját maga megjavítani. Vegye fel a kapcsolatot a gyártóval.

A SZIMBÓLUMOK MAGYARÁZATA

P1: Névleges feszültség.
P2: Fényforrás teljesítménye.
P3: Falra szerelhető termék.
P4: osztály II. Olyan termék, amelyben az áramütés elleni védelmet az alapszigetelésen kívül kettős vagy megerősített szigetelés is biztosítja.
P6: Tömörítési fok.
P7: Kültéri használatra alkalmas.
P8: A termék megfelel az Európai Unió (EU) irányelveinek követelményeinek.
P9: Az elektromos és elektronikus berendezésekről szóló 2012/19/EU európai irányelvvel összhangban a WEEE jelölés a használt elektromos és elektronikus berendezések szelektív gyűjtésének szükségességét jelzi. Az így megjelölt termékeket egyéb hulladékkal együtt nem lehet a közönséges szemétbe dobni, pénzbüntetéssel. Az ilyen termékek károsak lehetnek a környezetre és az emberi egészségre, és speciális újrahasznosítást igényelnek.
P10: Megfelel az (EU) 2023/988 GPSR-rendeletnek.
P11: Gyermekek számára nem megengedett.

MEGJEGYZÉSEK / MEGJEGYZÉSEK

Az ebben a kézikönyvben szereplő utasítások be nem tartása például: tüzet, égési sérüléseket, áramütést, testi sérüléseket és egyéb anyagi és immateriális károkat okozhat. BIZPROJEKT SP. A Z O.O. fenntartja a jogot a jelen kézikönyv módosítására.

IT

SCOPO / APPLICAZIONE

Prodotto destinato all'illuminazione decorativa per esterni.

MONTAGGIO

Prima di iniziare il montaggio, leggere le istruzioni. L'installazione deve essere eseguita da una persona con qualifiche adeguate. Svolgere tutte le attività con l'alimentazione scollegata. Stai particolarmente attento. Il prodotto ha un conduttore di protezione. Il mancato collegamento del conduttore di protezione può provocare scosse elettriche. Schema di piegatura: vedere l'illustrazione accanto.

CARATTERISTICHE DEL PRODOTTO

Il prodotto è adatto per uso interno e/o esterno.

MANUTENZIONE

Eseguire la manutenzione con l'alimentazione elettrica scollegata. Non coprire il prodotto. La sorgente luminosa si riscalda fino a raggiungere una temperatura elevata. Pulire solo con panni morbidi e asciutti. Non utilizzare detergenti chimici. Prodotto con sorgente luminosa a LED non sostituibile. Se la sorgente luminosa è danneggiata, il palo non può essere riparato. Se danneggiato, non tentare di ripararlo da solo. Contattare il produttore.

SPIEGAZIONE DEI SIMBOLI

P1: Tensione nominale.
P2: Potenza della sorgente luminosa.
P3: Prodotto da parete.
P4: Classe II. Prodotto in cui la protezione contro le scosse elettriche è fornita, oltre all'isolamento di base, da un isolamento doppio o rinforzato.
P5: Possibilità di montaggio diretto su una superficie realizzata in materiale normalmente infiammabile e non infiammabile.
P6: Grado di tenuta.
P7: Adatto per uso esterno.
P8: Il prodotto è conforme ai requisiti delle direttive dell'Unione Europea (UE).
P9: In conformità alla Direttiva Europea 2012/19/UE sulle apparecchiature elettriche ed elettroniche, la marcatura RAEE indica la necessità di una raccolta differenziata delle apparecchiature elettriche ed elettroniche usate. I prodotti così contrassegnati non possono essere gettati tra i rifiuti comuni insieme agli altri rifiuti, pena una multa. Tali prodotti possono essere dannosi per l'ambiente e la salute umana e richiedono una forma speciale di riciclaggio.
P10: Conforme al Regolamento GPSR (UE) 2023/988.
P11: Non consentito ai bambini.

NOTE / NOTE

L'inosservanza delle istruzioni contenute nel presente manuale può causare, ad esempio, incendi, ustioni, scosse elettriche, lesioni fisiche e altri danni materiali e immateriali. BIZPROJEKT SP. Z O.O. si riserva il diritto di apportare modifiche al presente manuale.

LT

PASKIRTIS / TAIKYMAS

Gaminys skirtas dekoratyviniam lauko apšvietimui.

MONTAVIMAS

Prieš pradėdami surinkti, perskaitykite instrukcijas. Montavimą turėtų atlikti atitinkamą kvalifikaciją turintis asmuo. Visą veiklą atlikite atjungę maitinimą. Būkite ypač atsargūs. Gaminys turi apsauginį laidininką. Jei neprijungsite apsauginio laido, galite patirti elektros smūgį. Sulankstymo schema: žr. šalia esančią iliustraciją.

GAMINIO SAVYBĖS

Gaminys tinka naudoti patalpose ir (arba) lauke.

PRIEŽIŪRA

Techninę priežiūrą atlikite atjungę maitinimo šaltinį. Neuždenkite gaminio. Šviesos šaltinis įkaista iki aukštos temperatūros. Valykite tik minkštomis, sausomis šluostėmis. Nenaudokite cheminių valymo priemonių. Gaminys su nekeičiamu LED šviesos šaltiniu. Jei šviesos šaltinis yra pažeistas, stulpelio taisyti negalima. Jei sugadintas, nebandykite taisyti patys. Susisiekite su gamintoju.

SIMBOLIŲ PAAIŠKINIMAS

P1: nominali įtampa.
P2: šviesos šaltinio galia.
P3: Sieninis gaminys.
P4: II klasė. Gaminys, kuriame, be pagrindinės izoliacijos, apsaugo nuo elektros smūgio ir dviguba arba sustiprinta izoliacija.
P5: galimybė tiesiogiai montuoti ant paviršiaus, pagaminto iš paprastai degios ir nedegios medžiagos.
P6: sandarumo laipsnis.
P7: Tinka naudoti lauke.
P8: Gaminys atitinka Europos Sąjungos (ES) direktyvų reikalavimus.
P9: Pagal Europos direktyvą 2012/19/ES dėl elektros ir elektroninės įrangos, EĮ atliekų ženklinimas nurodo būtinybę pasirinktinai surinkti naudotą elektros ir elektroninę įrangą. Taip pažymėtų gaminių negalima mesti į įprastas šiukšles kartu su kitomis atliekomis, už tai gresia bauda. Tokie gaminiai gali būti kenksmingi aplinkai ir žmonių sveikatai, todėl juos reikia perdirbti specialiu būdu.
P10: atitinka GPSR reglamentą (ES) 2023/988.
P11: Neleidžiama vaikams.

PASTABOS / PASTABOS

Nesilaikant šiame vadove pateiktų nurodymų, gali kilti gaisras, nudegimai, elektros smūgis, fiziniai sužalojimai ir kita materialinė bei nematerialinė žala. BIZPROJEKT SP. Bendrovė Z O.O. pasilieka teisę keisti šį vadovą.

LV

MĒRĶIS / PIELIETOJUMS

Produkts paredzēts dekoratīvam āra apgaismojumam.

MONTĀŽA

Pirms montāžas uzsākšanas izlasiet instrukcijas. Uzstādīšana jāveic personai ar atbilstošu kvalifikāciju. Veiciet visas darbības ar atslēgtu strāvu. Esiet īpaši uzmanīgs. Produktam ir aizsargvadītājs. Aizsargvada nepievienošana var izraisīt elektriskās strāvas triecienu. Salocīšanas shēma: skatiet attēlu blakus tai.

PRODUKTA ĪPAŠĪBAS

Produkts ir piemērots lietošanai iekštelpās un/vai ārā.

UZTURĒŠANA

Veiciet apkopi ar atvienotu strāvas padevi. Nepārsedziet izstrādājumu. Gaismas avots uzsilst līdz augstai temperatūrai. Tīriet tikai ar mīkstu, sausu drānu. Neizmantojiet ķīmiskos tīrīšanas līdzekļus. Produkts ar nenomaināmu LED gaismas avotu. Ja gaismas avots ir bojāts, stabu nevar salabot. Ja tas ir bojāts, nemēģiniet to salabot pats. Sazinieties ar ražotāju.

SIMBOLU SKAIDROJUMS

P1: nominālais spriegums.
P2: gaismas avota jauda.
P3: pie sienas stiprināms izstrādājums.
P4: II klase. Produkts, kurā aizsardzību pret elektrošoku papildus pamata izolācijai nodrošina dubultā vai pastiprināta izolācija.
P5: iespēja tieši uzstādīt uz virsmas, kas izgatavota no parasti uzliesmojoša un neuzliesmojoša materiāla.
P6: hermētiskuma pakāpe.
P7: piemērots lietošanai ārpus telpām.
P8: Produkts atbilst Eiropas Savienības (ES) direktīvu prasībām.
P9: saskaņā ar Eiropas direktīvu 2012/19/ES par elektriskām un elektroniskām iekārtām EEIA marķējums norāda uz nepieciešamību selektīvi savākt nolietotās elektriskās un elektroniskās iekārtas. Šādi marķētos produktus nedrīkst izmest parastajos atkritumos kopā ar citiem atkritumiem, par to tiek uzlikts naudas sods. Šādi produkti var būt kaitīgi videi un cilvēku veselībai, un tiem ir nepieciešama īpaša pārstrāde.
P10: atbilst GPSR Regulai (ES) 2023/988.
P11: nav atļauts bērniem.

PIEZĪMES / PIEZĪMES

Šīs rokasgrāmatas norādījumu neievērošana var izraisīt, piemēram, ugunsgrēku, apdegumus, elektrošoku, fiziskas traumas un citus materiālus un nemateriālus bojājumus. BIZPROJEKT SP. Z O.O. patur tiesības veikt izmaiņas šajā rokasgrāmatā.

NL

DOEL / TOEPASSING

Product bedoeld voor decoratieve buitenverlichting.

MONTAGE

Lees de instructies voordat u met de montage begint. De installatie moet worden uitgevoerd door een persoon met de juiste kwalificaties. Voer alle werkzaamheden uit terwijl de stroom is uitgeschakeld. Wees vooral voorzichtig. Het product heeft een beschermende geleider. Als u de beschermingsgeleider niet aansluit, kan dit leiden tot een elektrische schok. Vouwschema: zie de afbeelding ernaast.

PRODUCTKENMERKEN

Het product is geschikt voor gebruik binnen en/of buiten.

ONDERHOUD

Voer onderhoud uit terwijl de stroomtoevoer is losgekoppeld. Dek het product niet af. De lichtbron bereikt een hoge temperatuur. Alleen schoonmaken met zachte, droge doeken. Gebruik geen chemische schoonmaakmiddelen. Product met niet-vervangbare LED-lichtbron. Als de lichtbron beschadigd is, kan de paal niet worden gerepareerd. Probeer niet zelf de schade te repareren. Neem contact op met de fabrikant.

UITLEG VAN SYMBOLEN

P1: Nominale spanning.
P2: Vermogen van de lichtbron.
P3: Wandproduct.
P4: Klasse II. Een product waarbij bescherming tegen elektrische schokken wordt geboden door, naast de basisisolatie, dubbele of versterkte isolatie.
P5: Mogelijkheid tot directe montage op een oppervlak van normaal ontvlambaar en niet-ontvlambaar materiaal.
P6: Mate van dichtheid.
P7: Geschikt voor buitengebruik.
P8: Het product voldoet aan de eisen van de richtlijnen van de Europese Unie (EU).
P9: In overeenstemming met de Europese richtlijn 2012/19/EU betreffende elektrische en elektronische apparatuur geeft de WEEE-markering aan dat gebruikte elektrische en elektronische apparatuur selectief moet worden ingezameld. Producten die met dit kenmerk zijn gemarkeerd, mogen niet met ander afval in het gewone afval worden gegooid. Er riskeert een boete. Dergelijke producten kunnen schadelijk zijn voor het milieu en de gezondheid van de mens en vereisen een speciale vorm van recycling.
P10: Voldoet aan GPSR-verordening (EU) 2023/988.
P11: Niet toegestaan voor kinderen.

OPMERKINGEN

Niet-naleving van de instructies in deze handleiding kan o.a. leiden tot: brand, brandwonden, elektrische schokken, lichamelijk letsel en andere materiële en immateriële schade. BIZPROJEKT SP. Z O.O. behoudt zich het recht voor wijzigingen aan te brengen in deze handleiding.

PT

OBJECTIVO / APLICAÇÃO

Produto destinado à iluminação decorativa de áreas exteriores.

MOUNTING

Antes de iniciar a montagem, leia as instruções. A instalação deve ser realizada por uma pessoa com qualificações adequadas. Realize todas as atividades com a energia desligada. Tenha especial cuidado. O produto possui um condutor de proteção. A não ligação do condutor de proteção pode resultar em choque elétrico. Diagrama dobrável: ver ilustração ao lado.

CARACTERÍSTICAS DO PRODUTO

O produto é adequado para uso interior e/ou exterior.

PRINTENÇA

Efetue a manutenção com a alimentação elétrica desligada. Não cubra o produto. A fonte de luz aquece até uma temperatura elevada. Limpe apenas com panos macios e secos. Não utilize produtos de limpeza químicos. Produto com fonte de luz LED não substituível. Se a fonte de luz estiver danificada, o poste não poderá ser reparado. Se estiver danificado, não tente repará-lo sozinho. Entre em contacto com o fabricante.

EXPLICAÇÃO DE SÍMBOLOS

P1: Tensão nominal.
P2: Potência da fonte de luz.
P3: Produto de parede.
P4: Classe II. Produto cuja proteção contra choques elétricos é assegurada, para além do isolamento básico, por isolamento duplo ou reforçado.
P5: Possibilidade de montagem direta em superfície de material normalmente inflamável e não inflamável.
P6: Grau de estanquicidade.
P7: Adequado para uso no exterior.
P8: O produto está em conformidade com os requisitos das Diretivas da União Europeia (UE).
P9: De acordo com a Diretiva Europeia 2012/19/UE relativa a equipamentos elétricos e eletrónicos, a marcação REEE indica a necessidade de recolha seletiva de equipamentos elétricos e eletrónicos usados. Os produtos assim marcados não podem ser deitados no lixo comum juntamente com outros resíduos, sob pena de multa. Estes produtos podem ser prejudiciais para o ambiente e para a saúde humana e requerem uma forma especial de reciclagem.
P10: Em conformidade com o Regulamento GPSR (UE) 2023/988.
P11: Não permitido a crianças.

NOTAS / NOTAS

O não cumprimento das instruções deste manual pode causar, por exemplo: incêndio, queimaduras, choque eléctrico, ferimentos físicos e outros danos materiais e imateriais. BIZPROJEKT SP. Z O.O. reserva-se o direito de fazer alterações a este manual.

RO

SCOP / APLICAȚIE

Produs destinat iluminatului decorativ exterior.

MONTAJ

Înainte de a începe asamblarea, citiți instrucțiunile. Instalarea trebuie efectuată de o persoană cu calificarea corespunzătoare. Efectuați toate activitățile cu alimentarea deconectată. Fii deosebit de atent. Produsul are un conductor de protecție. Neconectarea conductorului de protecție poate duce la șoc electric. Diagrama de pliere: vezi ilustrația de lângă ea.

CARACTERISTICI ALE PRODUSULUI

Produsul este potrivit pentru utilizare în interior și/sau în exterior.

ÎNTREȚINERE

Efectuați întreținerea cu sursa de alimentare deconectată. Nu acoperiți produsul. Sursa de lumină se încălzește până la o temperatură ridicată. Curățați numai cu cârpe moi și uscate. Nu utilizați agenți de curățare chimici. Produs cu sursă de lumină LED neînlocuibilă. Dacă sursa de lumină este deteriorată, stâlpul nu poate fi reparat. Dacă este deteriorat, nu încercați să îl reparați singur. Contactați producătorul.

EXPLICAREA SIMBOLURILOR

P1: Tensiune nominală.
P2: puterea sursei de lumină.
P3: Produs montat pe perete.
P4: Clasa II. Un produs în care protecția împotriva șocurilor electrice este asigurată de, pe lângă izolația de bază, izolația dublă sau întărită.
P5: Posibilitate de montare directa pe o suprafata din material noral inflamabil si neinflamabil.
P6: Gradul de etanșeitate.
P7: Potrivit pentru utilizare în aer liber.
P8: Produsul respectă cerințele directivelor Uniunii Europene (UE).
P9: În conformitate cu Directiva Europeană 2012/19/UE privind echipamentele electrice și electronice, marcajul DEEE indică necesitatea colectării selective a echipamentelor electrice și electronice uzate. Produsele astfel marcate nu pot fi aruncate la gunoiul obișnuit împreună cu alte deșeuri, sub sancțiunea unei amenzi. Astfel de produse pot fi dăunătoare mediului și sănătății umane și necesită o formă specială de reciclare.
P10: Conform cu Regulamentul GPSR (UE) 2023/988.
P11: Nu este permis copiilor.

NOTE / NOTES

Nerespectarea instrucțiunilor din acest manual poate provoca, de exemplu: incendii, arsuri, șocuri electrice, vătămări corporale și alte daune materiale și imateriale. BIZPROJEKT SP. Z O.O. își rezervă dreptul de a face modificări în acest manual.

SK

ÚČEL/APLIKÁCIA

Výrobok určený na dekoratívne vonkajšie osvetlenie.

MONTÁŽ

Pred začatím montáže si prečítajte pokyny. Inštaláciu by mala vykonávať osoba s príslušnou kvalifikáciou. Všetky činnosti vykonávajte s odpojeným napájaním. Buďte obzvlášť opatrní. Výrobok má ochranný vodič. Nepripojenie ochranného vodiča môže viesť k úrazu elektrickým prúdom. Schéma skladania: pozri obrázok vedľa.

VLASTNOSTI PRODUKTU

Výrobok je vhodný na použitie v interiéri a/alebo exteriéri.

ÚDRŽBA

Údržbu vykonávajte s odpojeným napájaním. Výrobok nezakrývajte. Svetelný zdroj sa zahreje na vysokú teplotu. Čistite iba mäkkou, suchou handričkou. Nepoužívajte chemické čistiace prostriedky. Produkt s nevymeniteľným LED svetelným zdrojom. Ak je svetelný zdroj poškodený, stĺpik nie je možné opraviť. Ak je poškodený, nepokúšajte sa ho opraviť sami. Kontaktujte výrobcu.

VYSVETLENIE SYMBOLOV

P1: Menovité napätie.
P2: Výkon svetelného zdroja.
P3: Nástenný produkt.
P4: Trieda II. Výrobok, v ktorom ochranu pred úrazom elektrickým prúdom zabezpečuje okrem základnej izolácie aj dvojitá alebo zosilnená izolácia.
P5: Možnosť priamej montáže na povrch z bežne horľavého a nehoľavého materiálu.
P6: Stupeň tesnosti.
P7: Vhodné na vonkajšie použitie.
P8: Produkt je v súlade s požiadavkami smerníc Európskej únie (EÚ).
P9: V súlade s európskou smernicou 2012/19/EÚ o elektrických a elektronických zariadeniach označuje označenie WEEE potrebu selektívneho zberu použitých elektrických a elektronických zariadení. Takto označené výrobky sa nesmú hádzať do bežného odpadu spolu s iným odpadom pod hrozbou pokuty. Takéto výrobky môžu byť škodlivé pre životné prostredie a ľudské zdravie a vyžadujú si špeciálnu formu recyklácie.
P10: V súlade s nariadením GPSR (EÚ) 2023/988.
P11: Nie je povolené pre deti.

POZNÁMKY / POZNÁMKY

Nedodržanie pokynov uvedených v tomto návode na obsluhu môže spôsobiť napr.: požiar, popáleniny, úraz elektrickým prúdom, telesné zranenia a iné materiálne a nemateriálne škody. BIZPROJEKT SP. Spoločnosť Z O.O. si vyhradzuje právo na zmeny v tejto príručke.

SL

NAMEN / UPORABA

Izdelek namenjen za dekorativno zunanjo razsvetljavo.

MONTAŽA

Pred začetkom montaže preberite navodila. Namestitev naj opravi oseba z ustreznimi kvalifikacijami. Vse dejavnosti izvajajte z odklopljenim napajanjem. Bodite še posebej previdni. Izdelek ima zaščitni vodnik. Če zaščitnega vodnika ne priključite, lahko pride do električnega udara. Diagram zlaganja: glejte ilustracijo zraven.

ZNAČILNOSTI IZDELKA

Izdelek je primeren za notranjo in/ali zunanjo uporabo.

VZDRŽEVANJE

Vzdrževanje izvajajte z odklopljenim napajanjem. Ne prekrivajte izdelka. Vir svetlobe se segreje na visoko temperaturo. Čistite samo z mehkimi, suhimi krpami. Ne uporabljajte kemičnih čistilnih sredstev. Izdelek z nezamenljivim LED svetlobnim virom. Če je vir svetlobe poškodovan, droga ni mogoče popraviti. Če je poškodovan, ga ne poskušajte popraviti sami. Kontaktirajte proizvajalca.

RAZLAGA SIMBOLOV

P1: Nazivna napetost.
P2: Moč svetlobnega vira.
P3: Stenski izdelek.
P4: Razred II. Izdelek, pri katerem zaščito pred električnim udarom poleg osnovne izolacije zagotavlja dvojna ali ojačana izolacija.
P5: Možnost neposredne montaže na površino iz normalno vnetljivega in negorljivega materiala.
P6: Stopnja tesnosti.
P7: Primerno za uporabo na prostem.
P8: Izdelek je v skladu z zahtevami direktiv Evropske unije (EU).
P9: V skladu z evropsko direktivo 2012/19/EU o električni in elektronski opremi oznaka OEEO označuje potrebo po selektivnem zbiranju rabljene električne in elektronske opreme. Tako označenih izdelkov ni dovoljeno odvreči v običajne smeti skupaj z drugimi odpadki, za kar je zagrožena globa. Takšni izdelki so lahko škodljivi za okolje in zdravje ljudi ter zahtevajo posebno obliko recikliranja.
P10: Skladno z uredbo GPSR (EU) 2023/988.
P11: Ni dovoljeno za otroke.

OPOMBE / OPOMBE

Neupoštevanje navodil v tem priročniku lahko povzroči npr.: požar, opekline, električni udar, telesne poškodbe ter drugo materialno in nematerialno škodo. BIZPROJEKT SP. Družba Z O.O. si pridržuje pravico do sprememb tega priročnika.

SR

НАМЕНА / ПРИМЕНА

Производ намењен за декоративно спољно осветљење.

ИНСТАЛАЦИЈА

Пре почетка монтаже, прочитајте упутства. Инсталацију треба да изврши особа са одговарајућим квалификацијама. Све радње обављајте са искљученом струјом. Будите посебно опрезни. Производ има заштитни проводник. Ако заштитни проводник не повежете, може доћи до струјног удара. Преклопни дијаграм: погледајте илустрацију поред.

КАРАКТЕРИСТИКЕ ПРОИЗВОДА

Производ је погодан за унутрашњу и/или спољашњу употребу.

ОДРЖАВАЊЕ

Одржавање обављајте са искљученим напајањем. Не покривајте производ. Извор светлости се загрева до високе температуре. Чистите само меком, сувом крпом. Немојте користити хемијска средства за чишћење. Производ са незаменљивим ЛЕД извором светлости. Ако је извор светлости оштећен, стуб се не може поправити. Ако је оштећен, не покушавајте да га поправите сами. Контактирајте произвођача.

ОБЈАШЊЕЊЕ СИМБОЛА

P1: Називни напон.
P2: Снага извора светлости.
P3: Зидни производ.
P4: Класа ИИ. Производ у коме заштиту од струјног удара обезбеђује, поред основне изолације, двострука или ојачана изолација.
P5: Могућност директне монтаже на подлогу од нормално запаљивог и незапаљивог материјала.
P6: Степен затегнутости.
P7: Погодно за спољашњу употребу.
P8: Производ је усклађен са захтевима директива Европске уније (ЕУ).
P9: У складу са Европском Директивом 2012/19/ЕУ о електричној и електронској опреми, ВЕЕЕ ознака указује на потребу селективног прикупљања коришћене електричне и електронске опреме. Тако означени производи не смеју се бацати у обично ђубре заједно са другим отпадом, уз казну. Такви производи могу бити штетни по животну средину и здравље људи и захтевају посебан облик рециклаже.
P10: У складу са ГПСР Уредбом (ЕУ) 2023/988.
P11: Није дозвољено за децу.

НАПОМЕНЕ/САВЕТИ

Непоштовање упутстава може довести до, на пример, пожара, опекотина, струјног удара, физичких повреда и друге материјалне и нематеријалне штете. БИЗПРОЈЕКТ СП. З О.О. задржава право измене упутстава

SV

SYFTE/TILLÄMPNING

Produkt avsedd för dekorativ utomhusbelysning.

MONTERING

Läs instruktionerna innan du påbörjar monteringen. Installationen bör utföras av en person med lämpliga kvalifikationer. Utför alla aktiviteter med ström frånkopplad. Var särskilt försiktig. Produkten har en skyddsledare. Underlåtenhet att ansluta skyddsledaren kan resultera i elektriska stötar. Vikningsdiagram: se illustrationen bredvid.

PRODUKTEGENSKAPER

Produkten lämpar sig för inomhus- och/eller utomhusbruk.

UNDERHÅLL

Utför underhåll med strömförsörjningen frånkopplad. Täck inte över produkten. Ljuskällan värms upp till en hög temperatur. Rengör endast med mjuka, torra trasor. Använd inte kemiska rengöringsmedel. Produkt med ej utbytbar LED-ljuskälla. Om ljuskällan är skadad kan stolpen inte repareras. Om den är skadad, försök inte reparera den själv. Kontakta tillverkaren.

FÖRKLARING AV SYMBOLER

P1: Nominell spänning.
P2: Ljuskällans ström.
P3: Vägghängd produkt.
P4: Klass II. En produkt där skydd mot elektriska stötar tillhandahålls av, förutom grundisolering, dubbel eller förstärkt isolering.
P5: Möjlighet till direkt montering på en yta av normalt brandfarligt och obrännbart material.
P6: Täthetsgrad.
P7: Lämplig för utomhusbruk.
P8: Produkten uppfyller kraven i EU-direktiven.
P9: I enlighet med det europeiska direktivet 2012/19/EU om elektrisk och elektronisk utrustning indikerar WEEE-märkningen behovet av selektiv insamling av använd elektrisk och elektronisk utrustning. Så märkta produkter får inte slängas i vanligt sopor tillsammans med annat avfall, med böter. Sådana produkter kan vara skadliga för miljön och människors hälsa och kräver en speciell form av återvinning.
P10: Överensstämmer med GPSR-förordning (EU) 2023/988.
P11: Ej tillåtet för barn.

NOTER / NOTER

Om du inte följer instruktionerna i den här handboken kan det orsaka t.ex. brand, brännskador, elektriska stötar, fysiska skador och andra materiella och immateriella skador. BIZPROJEKT SP. Z O.O.O. förbehåller sig rätten att göra ändringar i denna handbok.

UA

ПРИЗНАЧЕННЯ / ЗАСТОСУВАННЯ

Виріб призначений для декоративного зовнішнього освітлення.

МОНТАЖ

Перед початком складання ознайомтеся з інструкцією. Монтаж має виконувати особа з відповідною кваліфікацією. Виконуйте всі дії при відключеному живленні. Будьте особливо обережні. Виріб має захисний провідник. Неправильне підключення захисного дроту може призвести до ураження електричним струмом. Схема складання: див. ілюстрацію поруч.

ОСОБЛИВОСТІ ПРОДУКТУ

Продукт підходить для внутрішнього та/або зовнішнього застосування.

ТЕХНІЧНЕ ОБСЛУГОВУВАННЯ

Виконуйте технічне обслуговування при відключеному джерелі живлення. Не накривайте виріб. Джерело світла нагрівається до високої температури. Чистіть лише м'якими сухими тканинами. Не використовуйте хімічні засоби для чищення. Виріб з незмінним світлодіодним джерелом світла. Якщо джерело світла пошкоджено, стовпчик не підлягає ремонту. У разі пошкодження не намагайтеся відремонтувати його самостійно. Зверніться до виробника.

ПОЯСНЕННЯ СИМВОЛІВ

P1: номінальна напруга.
P2: Потужність джерела світла.
P3: настінний продукт.
P4: II клас. Виріб, в якому захист від ураження електричним струмом забезпечується, крім основної ізоляції, подвійною або посиленою ізоляцією.
P5: Можливість прямого монтажу на поверхні з нормально горючого та негорючого матеріалу.
P6: Ступінь герметичності.
P7: підходить для зовнішнього використання.
P8: Продукт відповідає вимогам Директив Європейського Союзу (ЄС).
P9: Відповідно до Європейської Директиви 2012/19/EU щодо електричного та електронного обладнання, маркування WEEE вказує на необхідність вибіркового збору використаного електричного та електронного обладнання. Продукти, позначені таким чином, не можна викидати до звичайного сміття разом з іншими відходами під загрозою штрафу. Такі вироби можуть бути шкідливими для навколишнього середовища та здоров'я людей і вимагають спеціальної переробки.
P10: Відповідає Регламенту GPSR (ЄС) 2023/988.
P11: заборонено для дітей.

ПРИМІТКИ / NOTES

Недотримання інструкцій, наведених у цьому посібнику, може спричинити, наприклад, пожежу, опіки, ураження електричним струмом, фізичні травми та інші матеріальні та нематеріальні збитки. BIZPROJEKT SP. Z O.O. залишає за собою право вносити зміни в дану інструкцію.

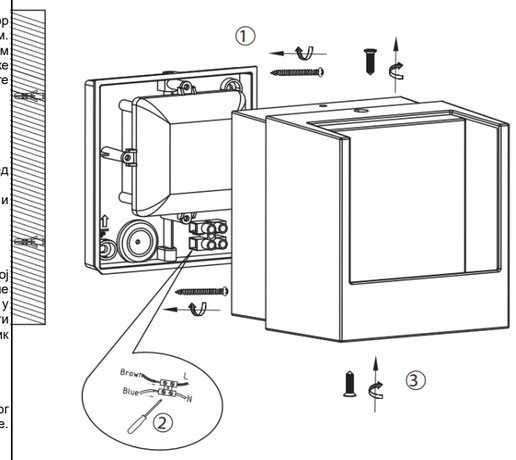

Bizprojekt Sp. Z O.O.
ul. Franciszka Żwirki
i Stanisława Wigury 8A
38-400 Krosno
POLAND

+48 888 553 554
kontakt@lumiled.pl