LUMILED®

HERSO

BG	FI	PL
CZ	FR	PT
DA	HU	RO
DE	IT	SK
EN	LT	SL
ES	LV	SV
ET	NL	UA
	SR	HR

P1 P2 P3 P4 P5

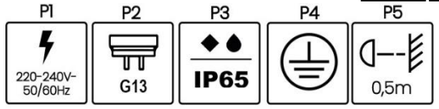

P6 P7 P8 P9 P10

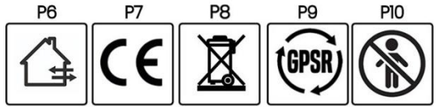

PL
MONTAŻ

Przed przystąpieniem do montażu zapoznaj się z instrukcją. Montaż powinna wykonać osoba posiadająca odpowiednie uprawnienia. Wszelkie czynności wykonywać przy odłączonym zasilaniu. Należy zachować szczególną ostrożność. Wyrób posiada styk/zacisk ochronny. Brak podłączenia przewodu ochronnego grozi porażeniem prądem elektrycznym. Schemat montażu: patrz ilustracje. Przed pierwszym użyciem należy upewnić się co do prawidłowego mocowania mechanicznego i podłączenia elektrycznego. Przewody przyłączeniowe należy poprowadzić w taki sposób, aby uniemożliwić ich zetknięcie z nagrzewającymi się częściami wyrobu.

EKSPLOATACJA / KONSERWACJA

Konserwacje należy wykonywać przy odłączonym zasilaniu. Czyścić wyłącznie delikatnymi i suchymi tkaninami. Nie używać chemicznych środków czyszczących. Wyrób zasilać wyłącznie napięciem znamionowym lub zakresem podanych napięć. W wyrobie należy stosować źródła światła o parametrach podanych w instrukcji. Wyrób może nagrzewać się do podwyższonej temperatury. Nie zakrywać wyrobu. Zapewnić swobodny dostęp powietrza. Wszystkie przewody i elementy działające z oprawą należy umieścić tak by nie dopuścić do zetknięcia z nagrzewającymi się częściami systemu oświetleniowego. Wymianę źródła światła należy wykonać po wystygnięciu wyrobu. Zaleca się kontrolę stanu wszystkich połączeń i elementów systemu oświetleniowego. W razie uszkodzenia nie próbuj naprawiać samodzielnie. Skontaktuj się z producentem.

WYJAŚNIENIA OZNACZEŃ I SYMBOLI

P1: Napięcie znamionowe.
P2: Trzonek.
P3: Stopień szczelności.
P4: Klasa I. Wyrób, w którym ochronę przed porażeniem elektrycznym spełniają, poza izolacja podstawową, dodatkowe środki bezpieczeństwa w postaci dodatkowego obwodu ochronnego do którego należy podłączyć przewód ochronny stałej instalacji zasilającej.
P5: Symbol oznacza minimalną odległość jaką może mieć oprawa oświetleniowa (jej źródła światła) od miejsc i obiektów oświetlanych.
P6: Stosować wewnątrz i na zewnątrz pomieszczeń.
P7: Wyrób spełnia wymagania Dyrektyw Unii Europejskiej (UE).
P8: Zgodnie z Dyrektywą Europejską 2012/19/UE dotyczącą urządzeń elektrycznych i elektronicznych oznakowanie WEEE wskazuje na konieczność selektywnego zbierania zużytego sprzętu elektrycznego i elektronicznego. Wyrobów tak oznakowanych, pod karą grzywny, nie można wyrzucać do zwykłych śmieci razem z innymi odpadami. Wyroby takie mogą być szkodliwe dla środowiska naturalnego i zdrowia ludzkiego, wymagają specjalnej formy recyklingu.
P9: Zgodne z rozporządzeniem GPSR (UE) 2023/988.
P10: Niedozwolone dla dzieci.

UWAGI

Nieprzestrzeganie zaleceń niniejszej instrukcji może doprowadzić np. do powstania pożaru, poparzeń, porażenia prądem elektrycznym, obrażeń fizycznych oraz innych szkód. Bizprojekt nie ponosi odpowiedzialności za skutki wynikające z nieprzestrzegania zaleceń niniejszej instrukcji

BG
ИНСТАЛАЦИЯ

Моля, прочетете инструкциите преди да започнете сглобяването. Монтажът трябва да се извърши от лице с подходяща квалификация. Извършвайте всички дейности с изключено захранване. Моля, бъдете изключително внимателни. Продуктът има защитен контакт/терминал. Несвързването на защитния проводник може да доведе до токов удар. Монтажна схема: вижте илюстрациите. Преди първа употреба се уверете, че е правилно механично закрепена и електрическа връзка. Свързващите кабели трябва да бъдат прокарани така, че да се предотврати контактът им с нагретите части на продукта.

ЕКСПЛОАТАЦИЯ / ПОДДРЪЖКА

Поддръжката трябва да се извършва при изключено захранване. Почиствайте само с меки и сухи кърпи. Не използвайте химически почистващи препарати. Работете с продукта само при неговото номинално напрежение или в посочения обхват от напрежение. Продуктът трябва да използва източници на светлина с параметрите, посочени в инструкциите. Продуктът може да се нагрее до високи температури. Не покривайте продукта. Осигурете свободен достъп на въздух. Всички кабели и компоненти, работещи с осветителното тяло, трябва да бъдат разположени така, че да се предотврати контакт с нагретите части на осветителната система. Светлинният източник трябва да се смени, след като продуктът се охлади. Препоръчително е да проверите състоянието на всички връзки и компоненти на осветителната система. Ако е повреден, не се опитвайте да го ремонтирате сами. Свържете се с производителя.

ОБЯСНЕНИЕ НА ЗНАЦИТЕ И СИМВОЛИТЕ

P1: Номинално напрежение.
P2: Вал.
P3: Степен на стегнатост.
P4: Клас I. Продукт, в който защита срещу токов удар се осигурява, освен основната изолация, чрез допълнителни мерки за безопасност под формата на допълнителна защитна верига, към която трябва да бъде свързан защитният проводник на стационарната захранваща инсталация.
P5: Символът показва минималното разстояние, което осветителното тяло (неговият източник на светлина) може да има от местата и обектите, които осветява.
P6: Използвайте на закрито и на открито.
P7: Продуктът отговаря на изискванията на директивите на Европейския съюз (ЕС).
P8: В съответствие с Европейската директива 2012/19/ЕС за електрическо и електронно оборудване, маркировката WEEE показва необходимостта от селективно събиране на използвано електрическо и електронно оборудване. Продуктите, обозначени по този начин, не могат да се изхвърлят в обикновения боклук заедно с други отпадъци под заплаха от глоба. Такива продукти могат да бъдат вредни за околната среда и човешкото здраве и изискват специална форма на рециклиране.
P9: Съвместим с Регламент GPSR (ЕС) 2023/988.
P10: Забранено за деца.

КОМЕНТАРИ

Неспазването на инструкциите в това ръководство може да доведе например до пожар, изгаряния, токов удар, физическо нараняване или други щети. Bizprojekt не носи отговорност за последствия, произтичащи от неспазване на препоръките в това ръководство.

CZ
INSTALACE

Před zahájením montáže si prosím přečtěte pokyny. Instalaci by měla provádět osoba s odpovídající kvalifikací. Všechny činnosti provádějte s odpojeným napájením. Buďte prosím extrémně opatrní. Výrobek má ochranný kontakt/svorku. Nepřipojení ochranného vodiče může vést k úrazu elektrickým proudem. Montážní schéma: viz obrázky. Před prvním použitím zajistěte správnou mechanickou montáž a elektrické připojení. Připojovací kabely musí být vedeny tak, aby se zabránilo jejich kontaktu s ohřívanými částmi výrobku.

PROVOZ / ÚDRŽBA

Údržba musí být prováděna s odpojeným napájením. Čistěte pouze měkkým, suchým hadříkem. Nepoužívejte chemické čisticí prostředky. Výrobek provozujte pouze při jeho jmenovitém napětí nebo v rozsahu specifikovaných napětí. Výrobek by měl používat světelné zdroje s parametry uvedenými v návodu. Produkt se může zahřát na zvýšené teploty. Výrobek nezakrývejte. Zajistěte volný přístup vzduchu. Všechny kabely a komponenty pracující se svítidlem musí být umístěny tak, aby se zabránilo kontaktu s vyhřívanými částmi osvětlovacího systému. Světelný zdroj by měl být vyměněn po vychladnutí produktu. Doporučuje se zkontrolovat stav všech spojů a součástí osvětlovací soustavy. Pokud je poškozen, nepokoušejte se jej sami opravit. Kontaktujte výrobce.

VYSVĚTLENÍ ZNAKŮ A SYMBOLŮ

P1: Jmenovité napětí.
P2: Hřídel.
P3: Stupeň těsnosti.
P4: Třída I. Výrobek, ve kterém je ochrana před úrazem elektrickým proudem zajištěna kromě základní izolace dodatečnými bezpečnostními opatřeními v podobě dodatečného ochranného obvodu, ke kterému musí být připojen ochranný vodič instalace pevného napájení.
P5: Symbol označuje minimální vzdálenost, kterou může mít svítidlo (jeho zdroj světla) od míst a předmětů, které osvětluje.
P6: Používejte uvnitř i venku.
P7: Výrobek vyhovuje požadavkům směrnic Evropské unie (EU).
P8: V souladu s evropskou směrnicí 2012/19/EU o elektrických a elektronických zařízeních označuje označení WEEE nutnost selektivního sběru použitých elektrických a elektronických zařízení. Takto označené výrobky nesmí být pod pokutou vyhazovány do běžného odpadu spolu s jiným odpadem. Takové produkty mohou být škodlivé pro životní prostředí a lidské zdraví a vyžadují zvláštní formu recyklace.
P9: V souladu s nařízením GPSR (EU) 2023/988.
P10: Není povoleno dětem.

KOMENTÁŘE

Nedodržení pokynů v tomto návodu může mít za následek například požár, popáleniny, úraz elektrickým proudem, fyzické zranění nebo jiné škody. Bizprojekt nenese odpovědnost za žádné následky vyplývající z nedodržení doporučení tohoto návodu.

DA
INSTALLATION

Læs venligst instruktionerne inden monteringen påbegyndes. Installationen skal udføres af en person med passende kvalifikationer. Udfør alle aktiviteter med strømforsyningen afbrudt. Vær yderst forsigtig. Produktet har en beskyttelseskontakt/terminal. Manglende tilslutning af beskyttelseslederen kan resultere i elektrisk stød. Monteringsdiagram: se illustrationer. Før første brug skal du sørge for korrekt mekanisk montering og elektrisk tilslutning. Tilslutningskablerne skal føres på en sådan måde, at de ikke kommer i kontakt med opvarmede dele af produktet.

DRIFT / VEDLIGEHOLDELSE

Vedligeholdelse skal udføres med strømmen afbrudt. Rengør kun med bløde, tørre klude. Brug ikke kemiske rengøringsmidler. Brug kun produktet ved dets nominelle spænding eller inden for det specificerede spændingsområde. Produktet skal bruge lyskilder med de parametre, der er angivet i instruktionerne. Produktet kan opvarmes til forhøjede temperaturer. Tildæk ikke produktet. Sikre fri adgang for luft. Alle kabler og komponenter, der fungerer med armaturet, skal placeres, så kontakt med opvarmede dele af belysningssystemet forhindres. Lyskilden bør udskiftes, efter at produktet er kølet ned. Det anbefales at kontrollere tilstanden af alle forbindelser og komponenter i belysningssystemet. Hvis det er beskadiget, må du ikke forsøge at reparere det selv. Kontakt producenten.

FORKLARING AF TEGN OG SYMBOLER

P1: Nominel spænding.
P2: Aksel.
P3: Grad af tæthed.
P4: Klasse I. Et produkt, hvori beskyttelse mod elektrisk stød, udover grundisolering, ydes af yderligere sikkerhedsforanstaltninger i form af et ekstra beskyttelseskredsløb, hvortil den faste strømforsyningsinstallations beskyttelsesleder skal tilsluttes.
P5: Symbolet angiver den mindste afstand, som et lysarmatur (dets lyskilde) kan have fra de steder og genstande, det oplyser.
P6: Brug indendørs og udendørs.
P7: Produktet overholder kravene i EU-direktiver.
P8: I overensstemmelse med det europæiske direktiv 2012/19/EU om elektrisk og elektronisk udstyr angiver WEEE-mærkningen behovet for selektiv indsamling af brugt elektrisk og elektronisk udstyr. Sådan mærkede produkter må ikke smides i almindeligt affald sammen med andet affald, dog med bødestraf. Sådanne produkter kan være skadelige for miljøet og menneskers sundhed og kræver en særlig form for genanvendelse.
P9: Overholder GPSR-forordning (EU) 2023/988.
P10: Ikke tilladt for børn.

KOMMENTARER

Manglende overholdelse af instruktionerne i denne manual kan resultere i for eksempel brand, forbrændinger, elektrisk stød, fysisk skade eller anden skade. Bizprojekt er ikke ansvarlig for eventuelle konsekvenser som følge af manglende overholdelse af anbefalingerne i denne manual.

DE
INSTALLATION

Bitte lesen Sie die Anleitung, bevor Sie mit der Montage beginnen. Die Installation sollte von einer Person mit entsprechender Qualifikation durchgeführt werden. Führen Sie sämtliche Tätigkeiten bei getrennter Stromzufuhr durch. Bitte seien Sie äußerst vorsichtig. Das Produkt verfügt über einen Schutzkontakt/Schutzanschluss. Bei fehlendem Anschluss des Schutzleiters besteht die Gefahr eines Stromschlags. Montageschema: siehe Abbildungen. Stellen Sie vor der ersten Inbetriebnahme die korrekte mechanische Montage und den elektrischen Anschluss sicher. Die Anschlussleitungen müssen so verlegt werden, dass ein Kontakt mit erhitzten Produktteilen vermieden wird.

BETRIEB / WARTUNG

Wartungsarbeiten müssen bei abgeschalteter Stromversorgung durchgeführt werden. Nur mit weichen, trockenen Tüchern reinigen. Verwenden Sie keine chemischen Reinigungsmittel. Betreiben Sie das Produkt nur mit seiner Nennspannung oder innerhalb des angegebenen Spannungsbereichs. Das Produkt sollte Lichtquellen mit den in der Anleitung angegebenen Parametern verwenden. Das Produkt kann sich auf erhöhte Temperaturen erhitzen. Decken Sie das Produkt nicht ab. Sorgen Sie für freien Luftzugang. Alle mit der Leuchte verbundenen Kabel und Komponenten müssen so verlegt werden, dass ein Kontakt mit erhitzten Teilen der Beleuchtungsanlage vermieden wird. Nach dem Abkühlen des Produkts sollte die Lichtquelle ausgetauscht werden. Es wird empfohlen, den Zustand aller Anschlüsse und Komponenten der Beleuchtungsanlage zu überprüfen. Versuchen Sie bei einer Beschädigung nicht, das Gerät selbst zu reparieren. Kontaktieren Sie den Hersteller.

ERKLÄRUNG DER ZEICHEN UND SYMBOLE

P1: Nennspannung.
P2: Welle.
P3: Dichtheitsgrad.
P4: Klasse I. Ein Produkt, bei dem der Schutz gegen elektrischen Schlag neben der Basisisolierung durch zusätzliche Sicherheitsmaßnahmen in Form einer zusätzlichen Schutzschaltung gewährleistet ist, an die der Schutzleiter der ortsfesten Stromversorgungsanlage angeschlossen werden muss.
P5: Das Symbol gibt den Mindestabstand an, den ein Leuchtmittel (seine Lichtquelle) von den Orten und Objekten haben darf, die es beleuchtet.
P6: Für den Einsatz im Innen- und Außenbereich geeignet.
P7: Das Produkt entspricht den Anforderungen der Richtlinien der Europäischen Union (EU).
P8: Gemäß der europäischen Richtlinie 2012/19/EU über Elektro- und Elektronik-Geräte weist die WEEE-Kennzeichnung auf die Notwendigkeit einer selektiven Sammlung gebrauchter Elektro- und Elektronik-Geräte hin. Derart gekennzeichnete Produkte dürfen nicht zusammen mit anderem Abfall in den Hausmüll geworfen werden, andernfalls droht ein Bußgeld. Solche Produkte können schädlich für die Umwelt und die menschliche Gesundheit sein und erfordern eine spezielle Form des Recyclings.
P9: Konform mit der GPSR-Verordnung (EU) 2023/988.
P10: Für Kinder nicht erlaubt.

KOMMENTARE

Die Nichtbeachtung der Anweisungen in diesem Handbuch kann beispielsweise zu Feuer, Verbrennungen, Stromschlag, Körperverletzungen oder anderen Schäden führen. Bizprojekt ist nicht für Folgen verantwortlich, die sich aus der Nichtbeachtung der Empfehlungen dieses Handbuchs ergeben.

EN
INSTALLATION

Before starting the assembly, read the instructions. The assembly should be performed by a person with the appropriate qualifications. All activities should be performed with the power supply disconnected. Exercise particular caution. The product has a protective contact/terminal. Failure to connect the protective wire may result in electric shock. Assembly diagram: see illustrations. Before first use, make sure that the mechanical fastening and electrical connection are correct. The connecting cables should be routed in such a way as to prevent their contact with the heated parts of the product.

OPERATION / MAINTENANCE

Maintenance should be performed with the power supply disconnected. Clean only with delicate and dry fabrics. Do not use chemical cleaning agents. The product should be powered only with the rated voltage or the range of voltages specified. The product should be powered with light sources with the parameters specified in the instructions. The product may heat up to an increased temperature. Do not cover the product. Ensure free access to air. All cables and elements working with the fixture should be placed so as to prevent contact with heating parts of the lighting system. The light source should be replaced after the product has cooled down. It is recommended to check the condition of all connections and elements of the lighting system. In the event of damage, do not attempt to repair it yourself. Contact the manufacturer.

EXPLANATION OF NOTATIONS AND SYMBOLS

P1: Nominal voltage.
P2: Base.
P3: Degree of tightness.
P4: Class I. A product in which protection against electric shock is provided, apart from basic insulation, by additional safety measures in the form of an additional protective circuit to which the protective conductor of the fixed power supply installation should be connected.
P5: The symbol indicates the minimum distance that the lighting fixture (its light source) may have from the places and objects being illuminated.
P6: Use indoors and outdoors.
P7: The product meets the requirements of European Union (EU) Directives.
P8: In accordance with the European Directive 2012/19/EU on electrical and electronic equipment, the WEEE marking indicates the need for selective collection of used electrical and electronic equipment. Products so marked, under penalty of a fine, cannot be disposed of in regular garbage together with other waste. Such products may be harmful to the environment and human health, and require a special form of recycling.
P9: Compliant with the GPSR Regulation (EU) 2023/988.
P10: Not allowed for children.

NOTES

Failure to follow the recommendations of this manual may lead to, for example, fire, burns, electric shock, physical injury and other damage. Bizprojekt is not responsible for the consequences resulting from failure to follow the recommendations of this manual

ES
INSTALACIÓN

Lea las instrucciones antes de comenzar el montaje. La instalación debe ser realizada por una persona con la cualificación adecuada. Realice todas las actividades con la fuente de alimentación desconectada. Por favor, tenga mucho cuidado. El producto tiene un contacto/terminal de protección. Si no se conecta el conductor de protección puede producirse una descarga eléctrica. Esquema de montaje: ver ilustraciones. Antes del primer uso, asegúrese de que el montaje mecánico y la conexión eléctrica sean correctos. Los cables de conexión deben colocarse de tal manera que se evite su contacto con partes calientes del producto.

OPERACIÓN / MANTENIMIENTO

El mantenimiento debe realizarse con la energía desconectada. Limpiar únicamente con paños suaves y secos. No utilice agentes de limpieza químicos. Utilice el producto únicamente a su voltaje nominal o dentro del rango de voltajes especificado. El producto debe utilizar fuentes de luz con los parámetros especificados en las instrucciones. El producto puede calentarse hasta alcanzar temperaturas elevadas. No cubra el producto. Garantizar el libre acceso del aire. Todos los cables y componentes que funcionen con la luminaria deben colocarse de forma que se evite el contacto con partes calientes del sistema de iluminación. La fuente de luz debe reemplazarse después de que el producto se haya enfriado. Se recomienda verificar el estado de todas las conexiones y componentes del sistema de iluminación. Si está dañado, no intente repararlo usted mismo. Póngase en contacto con el fabricante.

EXPLICACIÓN DE SIGNOS Y SÍMBOLOS

P1: Tensión nominal.
P2: Eje.
P3: Grado de estanqueidad.
P4: Clase I. Producto en el que la protección contra descargas eléctricas se proporciona, además del aislamiento básico, mediante medidas de seguridad adicionales en forma de un circuito de protección adicional al que debe conectarse el conductor de protección de la instalación de alimentación fija.
P5: El símbolo indica la distancia mínima que puede tener una luminaria (su fuente de luz) de los lugares y objetos que ilumina.
P6: Uso en interiores y exteriores.
P7: El producto cumple con los requisitos de las Directivas de la Unión Europea (UE).
P8: De acuerdo con la Directiva Europea 2012/19/UE sobre aparatos eléctricos y electrónicos, el marcado RAEE indica la necesidad de realizar una recogida selectiva de los aparatos eléctricos y electrónicos usados. Los productos así marcados no podrán arrojarse a la basura normal junto con otros residuos, bajo pena de multa. Estos productos pueden ser nocivos para el medio ambiente y la salud humana y requieren una forma especial de reciclaje.
P9: Cumple con el Reglamento GPSR (UE) 2023/988.
P10: No permitido para niños.

COMENTARIOS

El incumplimiento de las instrucciones de este manual puede provocar, por ejemplo, incendios, quemaduras, descargas eléctricas, lesiones físicas u otros daños. Bizprojekt no es responsable de ninguna consecuencia que resulte del incumplimiento de las recomendaciones de este manual.

ET
PAIGALDAMINE

Enne kokkupaneku alustamist lugege juhiseid. Paigaldamise peaks teostama vastava kvalifikatsiooniga isik. Tehke kõik tegevused lahti ühendatud toiteallikaga. Olge äärmiselt ettevaatlik. Tootel on kaitsekontakt/klemm. Kaitsejuhtme ühendamata jätmine võib põhjustada elektrilöögi. Montaažiskeem: vaata jooniseid. Enne esmakordset kasutamist veenduge, et on õige mehaaniline kinnitus ja elektriühendus. Ühenduskaablid tuleb vedada nii, et oleks välistatud nende kokkupuude toote kuumenenud osadega.

KASUTAMINE / HOOLDUS

Hooldus peab toimuma väljalülitatud vooluga. Puhastage ainult pehme ja kuiva lapiga. Ärge kasutage keemilisi puhastusvahendeid. Kasutage toodet ainult selle nimipingel või määratud pingevahemikus. Toode peaks kasutama juhistes määratud parameetritega valgusallikaid. Toode võib kuumeneda kõrgendatud temperatuurini. Ärge katke toodet. Tagada vaba juurdepääs õhule. Kõik valgustiga töötavad kaablid ja komponendid peavad olema paigutatud nii, et vältida kokkupuudet valgustussüsteemi kuumutatud osadega. Valgusallikas tuleks pärast toote mahajahtumist välja vahetada. Soovitatav on kontrollida valgustussüsteemi kõigi ühenduste ja komponentide seisukorda. Kui see on kahjustatud, ärge proovige seda ise parandada. Võtke ühendust tootjaga.

MÄRKIDE JA SÜMBOLIDE SELGITUS

P1: nimipinge.
P2: võll.
P3: Tiheduse aste.
P4: Klass I. Toode, mille kaitse elektrilöögi eest on lisaks põhiisolatsioonile tagatud täiendavate ohutusmeetmetega täiendava kaitseahela kujul, millega peab olema ühendatud statsionaarse toiteallika kaitsejuht.
P5: sümbol näitab minimaalset kaugust, mis valgustusseadmel (selle valgusallikal) võib olla valgustatavatest kohtadest ja objektidest.
P6: Kasutage sise- ja välistingimustes.
P7: Toode vastab Euroopa Liidu (EL) direktiivide nõuetele.
P8: Vastavalt Euroopa direktiivile 2012/19/EL elektri- ja elektroonikaseadmete kohta näitab WEEE märgis vajadust kasutatud elektri- ja elektroonikaseadmete valikuliseks kogumiseks. Nii märgistatud tooteid ei tohi tahtlikult koos muude jäätmetega visata tavaprügi hulka. Sellised tooted võivad olla keskkonnale ja inimeste tervisele kahjulikud ning nõuavad spetsiaalset ringlussevõttu.
P9: Vastab GPSR-i määrusele (EL) 2023/988.
P10: Pole lubatud lastele.

KOMMENTAARID

Selle juhendi juhiste eiramine võib põhjustada näiteks tulekahju, põletusi, elektrilöögi, kehavigastusi või muid kahjustusi. Bizprojekt ei vastuta tagajärgede eest, mis tulenevad käesoleva juhendi soovituste mittejärgimisest.

FI
ASENNUS

Lue ohjeet ennen kokoamisen aloittamista. Asennuksen saa suorittaa henkilö, jolla on asianmukainen pätevyys. Suorita kaikki toiminnot virtalähteen ollessa irrotettuna. Ole äärimmäisen varovainen. Tuotteessa on suojakosketin/liitin. Suojajohtimen kytkemättä jättäminen voi aiheuttaa sähköiskun. Asennuskaavio: katso kuvat. Ennen ensimmäistä käyttöä varmista oikea mekaaninen asennus ja sähköliitäntä. Liitäntäkaapelit tulee reitittää siten, että ne eivät kosketa tuotteen kuumia osia.

KÄYTTÖ / HUOLTO

Huolto on suoritettava virtakatkaistuna. Puhdista vain pehmeillä, kuivilla liinoilla. Älä käytä kemiallisia puhdistusaineita. Käytä tuotetta vain sen nimellisjännitteellä tai määritetyllä jännitealueella. Tuotteessa tulee käyttää valonlähteitä, joiden parametrit ovat ohjeissa määritellyt. Tuote voi kuumentua korkeisiin lämpötiloihin. Älä peitä tuotetta. Varmista ilman vapaa pääsy. Kaikki valaisimen kanssa toimivat kaapelit ja komponentit on sijoitettava siten, että ne eivät kosketa valaistusjärjestelmän kuumia osia. Valonlähde tulee vaihtaa, kun tuote on jäähtynyt. Ön suositeltavaa tarkistaa valaistusjärjestelmän kaikkien liitäntöjen ja komponenttien kunto. Jos se on vaurioitunut, älä yritä korjata sitä itse. Ota yhteyttä valmistajaan.

MERKKIEN JA SYMBOLIEN SELITYS

P1: Nimellisjännite.
P2: Akseli.
P3: Kireysaste.
P4: Luokka I. Tuote, jossa sähköiskusuoja on peruseristyksen lisäksi lisäturvatoimenpiteillä lisäsuojapiirin muodossa, johon kiinteän virtalähteen suojajohdin on liitettävä.
P5: Symboli ilmaisee vähimmäisetäisyyden, joka valaisimen (sen valonlähteen) voi olla sen valaisemista paikoista ja esineistä.
P6: Käytä sisällä ja ulkona.
P7: Tuote täyttää Euroopan unionin (EU) direktiivien vaatimukset.
P8: Sähkö- ja elektroniikkalaitteita koskevan EU-direktiivin 2012/19/EU mukaisesti WEEE-merkintä osoittaa, että käytetyt sähkö- ja elektroniikkalaitteet kerätään valikoivasti. Näin merkittyjä tuotteita ei saa sakkoa vastaan heittää tavalliseen roskiskseen muiden jätteiden mukana. Tällaiset tuotteet voivat olla haitallisia ympäristölle ja ihmisten terveydelle ja vaatia erityistä kierrätystä.
P9: GPSR-asetuksen (EU) 2023/988 mukainen.
P10: Ei sallittu lapsille.

KOMMENTIT

Tämän oppaan ohjeiden noudattamatta jättäminen voi aiheuttaa esimerkiksi tulipalon, palovammoja, sähköiskun, fyysisen vamman tai muita vahinkoja. Bizprojekt ei ole vastuussa mistään seurauksista, jotka johtuvat tämän oppaan suositusten noudattamatta jättämisestä.

FR
INSTALLATION

Veuillez lire les instructions avant de commencer l'assemblage. L'installation doit être effectuée par une personne possédant les qualifications appropriées. Effectuez toutes les activités avec l'alimentation électrique débranchée. Veuillez faire preuve d'une extrême prudence. Le produit dispose d'un contact/borne de protection. Le non-raccordement du conducteur de protection peut entraîner un choc électrique. Schéma de montage : voir illustrations. Avant la première utilisation, assurez-vous que le montage mécanique et la connexion électrique sont corrects. Les câbles de raccordement doivent être acheminés de manière à éviter tout contact avec des parties chaudes du produit.

FONCTIONNEMENT / ENTRETIEN

L'entretien doit être effectué avec l'alimentation électrique débranchée. Nettoyer uniquement avec des chiffons doux et secs. N'utilisez pas de produits de nettoyage chimiques. N'utilisez le produit qu'à sa tension nominale ou dans la plage de tensions spécifiée. Le produit doit utiliser des sources lumineuses avec les paramètres spécifiés dans les instructions. Le produit peut chauffer jusqu'à des températures élevées. Ne pas couvrir le produit. Assurer un libre accès à l'air. Tous les câbles et composants fonctionnant avec le luminaire doivent être positionnés de manière à éviter tout contact avec les parties chauffées du système d'éclairage. La source lumineuse doit être remplacée une fois le produit refroidi. Il est recommandé de vérifier l'état de toutes les connexions et composants du système d'éclairage. En cas de dommage, n'essayez pas de le réparer vous-même. Contactez le fabricant.

EXPLICATION DES SIGNES ET DES SYMBOLES

P1 : Tension nominale.
P2 : Arbre.
P3 : Degré d'étanchéité.
P4 : Classe I. Produit dans lequel la protection contre les chocs électriques est assurée, outre l'isolation de base, par des mesures de sécurité supplémentaires sous la forme d'un circuit de protection supplémentaire auquel le conducteur de protection de l'installation d'alimentation électrique fixe doit être connecté.
P5 : Le symbole indique la distance minimale qu'un appareil d'éclairage (sa source lumineuse) peut avoir par rapport aux lieux et aux objets qu'il éclaire.
P6 : Utilisation en intérieur et en extérieur.
P7 : Le produit est conforme aux exigences des directives de l'Union européenne (UE).
P8 : Conformément à la Directive européenne 2012/19/UE relative aux équipements électriques et électroniques, le marquage DEEE indique la nécessité d'une collecte sélective des équipements électriques et électroniques usagés. Les produits ainsi marqués ne peuvent être jetés avec les autres déchets dans les ordures ménagères, sous peine d'amende. Ces produits peuvent être nocifs pour l'environnement et la santé humaine et nécessitent une forme particulière de recyclage.
P9 : Conforme au règlement GPSR (UE) 2023/988.
P10 : Interdit aux enfants.
COMMENTAIRES
Le non-respect des instructions contenues dans ce manuel peut entraîner, par exemple, un incendie, des brûlures, un choc électrique, des blessures corporelles ou d'autres dommages. Bizprojekt n'est pas responsable des conséquences résultant du non-respect des recommandations de ce manuel.

HR
MONTAŽA

Prije početka sastavljanja pročitajte upute. Instalaciju treba izvesti osoba s odgovarajućim kvalifikacijama. Sve radnje provodite s isključenim napajanjem. Budite iznimno oprezni. Proizvod ima zaštitni kontakt/terminal. Nespojivanje zaštitnog vodiča može dovesti do strujnog udara. Dijagram montaže: vidi ilustracije. Prije prve uporabe osigurajte ispravnu mehaničku montažu i električni priključak. Spojni kabeli moraju biti postavljeni tako da se spriječi njihov kontakt s grijanim dijelovima proizvoda.

RAD / ODRŽAVANJE

Održavanje se mora izvoditi s isključenim napajanjem. Čistite samo mekim, suhim krpama. Nemojte koristiti kemijska sredstva za čišćenje. Proizvod koristite samo pri nazivnom naponu ili unutar navedenog raspona napona. Proizvod treba koristiti izvore svjetlosti s parametrima navedenim u uputama. Proizvod se može zagrijati do povišenih temperatura. Nemojte prekrivati proizvod. Osigurajte slobodan pristup zraku. Svi kabeli i komponente koje rade s rasvjetnim tijelom moraju biti postavljeni tako da spriječe kontakt s grijanim dijelovima rasvjetnog sustava. Izvor svjetla treba zamijeniti nakon što se proizvod ohladi. Preporuča se provjeriti stanje svih priključaka i komponenti sustava rasvjete. Ako je oštećen, ne pokušavajte ga sami popraviti. Kontaktirajte proizvođača.

OBJAŠNJENJE ZNAKOVA I SIMBOLA

P1: Nazivni napon.
P2: Osovina.
P3: Stupanj nepropusnosti.
P4: Klasa I. Proizvod kod kojeg je zaštita od strujnog udara, osim osnovne izolacije, osigurana i dodatnim sigurnosnim mjerama u obliku dodatnog zaštitnog strujnog kruga na koji se mora spojiti zaštitni vodič fiksne instalacije napajanja.
P5: Simbol označava najmanju udaljenost koju rasvjetno tijelo (njegov izvor svjetlosti) smije imati od mjesta i predmeta koje osvjetljava.
P6: Koristite u zatvorenom i na otvorenom.
P7: Proizvod je u skladu sa zahtjevima direktiva Europske unije (EU).
P8: U skladu s europskom Direktivom 2012/19/EU o električnoj i elektroničkoj opremi, WEEE oznaka ukazuje na potrebu selektivnog prikupljanja rabljene električne i elektroničke opreme. Tako označeni proizvodi ne smiju se bacati u obično smeće zajedno s ostalim otpadom, pod prijetnjom novčane kazne. Takvi proizvodi mogu biti štetni za okoliš i ljudsko zdravlje te zahtijevaju poseban oblik recikliranja.
P9: U skladu s Uredbom GPSR (EU) 2023/988.
P10: Nije dopušteno djeci.

KOMENTARI

Nepoštivanje uputa u ovom priručniku može rezultirati, na primjer, požarom, opeklinama, električnim udarom, fizičkim ozljedama ili drugim oštećenjima. Bizprojekt ne snosi odgovornost za bilo kakve posljedice proizašle iz nepridržavanja preporuka ovog priručnika.

HU
TELEPÍTÉS

Kérjük, olvassa el az utasításokat az összeszerelés megkezdése előtt. A telepítést megfelelő képesítéssel rendelkező személynek kell elvégeznie. Minden tevékenységet lekapcsolt tápfeszültség mellett végezzen. Kérjük, járjon el rendkívül óvatosan. A termék védőérintkezővel/terminállal rendelkezik. A védővezeték csatlakoztatásának elmulasztása áramütést okozhat. Összeszerelési rajz: lásd az ábrákat. Az első használat előtt győződjön meg a helyes mechanikai rögzítésről és az elektromos csatlakozásról. A csatlakozó kábeleket úgy kell elvezetni, hogy ne érintkezzenek a termék felforrósodott részeivel.

ÜZEMELTETÉS / KARBANTARTÁS

A karbantartást áramtalanított állapotban kell elvégezni. Csak puha, száraz ruhával tisztítsa. Ne használjon vegyi tisztítószereket. A terméket csak a névleges feszültségen vagy a megadott feszültségtartományon belül használja. A terméknek az utasításokban megadott paraméterekkel rendelkező fényforrásokat kell használnia. A termék magas hőmérsékletre felmelegedhet. Ne takarja le a terméket. Biztosítsa a levegő szabad hozzáférését. A lámpatesttel működő összes kábelt és alkatrészt úgy kell elhelyezni, hogy ne érintkezzenek a világítási rendszer fűtött részeivel. A fényforrást a termék lehűlése után ki kell cserélni. Javasoljuk, hogy ellenőrizze a világítási rendszer összes csatlakozásának és alkatrészének állapotát. Ha megsérült, ne kísérelje meg saját maga megjavítani. Vegye fel a kapcsolatot a gyártóval.

JELEK ÉS SZIMBÓLUMOK MAGYARÁZATA

P1: Névleges feszültség.
P2: Tengely.
P3: A tömítettség mértéke.
P4: I. osztály. Olyan termék, amelynél az áramütés elleni védelmet az alapszigetelésen kívül további biztonsági intézkedések biztosítják egy kiegészítő védőáramkör formájában, amelyhez a rögzített tápegység védővezetőjét csatlakoztatni kell.
P5: A szimbólum azt a minimális távolságot jelöli, amely a világítótestnek (fényforrásának) lehet az általa megvilágított helyektől és tárgyaktól.
P6: Beltéri és kültéri használatra.
P7: A termék megfelel az Európai Unió (EU) irányelveinek követelményeinek.
P8: Az elektromos és elektronikus berendezésekről szóló 2012/19/EU európai irányelvvel összhangban a WEEE jelölés a használt elektromos és elektronikus berendezések szelektív gyűjtésének szükségességét jelzi. Az így megjelölt termékeket egyéb hulladékkal együtt nem lehet a közönséges szemétbe dobni, pénzbüntetéssel. Az ilyen termékek károsak lehetnek a környezetre és az emberi egészségre, és speciális újrahasznosítást igényelnek.
P9: Megfelel az (EU) 2023/988 GPSR rendeletnek.
P10: Gyermekek számára nem megengedett.

MEGJEGYZÉSEK

Az ebben a kézikönyvben található utasítások be nem tartása például tüzet, égési sérüléseket, áramütést, testi sérülést vagy egyéb károkat okozhat. A Bizprojekt nem vállal felelősséget a jelen kézikönyv ajánlásainak be nem tartásából eredő következményekért.

IT
INSTALLAZIONE
Si prega di leggere le istruzioni prima di iniziare il montaggio. L'installazione deve essere eseguita da una persona adeguatamente qualificata. Eseguire tutte le attività con l'alimentazione elettrica scollegata. Si prega di prestare la massima attenzione. Il prodotto è dotato di un contatto/terminale di protezione. Il mancato collegamento del conduttore di protezione può provocare scosse elettriche. Schema di montaggio: vedere illustrazioni. Prima del primo utilizzo, assicurarsi che il montaggio meccanico e il collegamento elettrico siano corretti. I cavi di collegamento devono essere posati in modo da evitare il contatto con le parti calde del prodotto.

FUNZIONAMENTO / MANUTENZIONE
La manutenzione deve essere eseguita con l'alimentazione elettrica scollegata. Pulire solo con panni morbidi e asciutti. Non utilizzare detergenti chimici. Utilizzare il prodotto solo alla tensione nominale o entro l'intervallo di tensione specificato. Il prodotto deve utilizzare sorgenti luminose con i parametri specificati nelle istruzioni. Il prodotto potrebbe riscaldarsi fino a raggiungere temperature elevate. Non coprire il prodotto. Garantire il libero accesso all'aria. Tutti i cavi e i componenti che azionano l'apparecchio di illuminazione devono essere posizionati in modo da evitare il contatto con le parti calde dell'impianto di illuminazione. La sorgente luminosa deve essere sostituita dopo che il prodotto si è raffreddato. Si raccomanda di controllare lo stato di tutti i collegamenti e componenti dell'impianto di illuminazione. Se danneggiato, non tentare di ripararlo da solo. Contattare il produttore.

SPIEGAZIONE DEI SEGNI E DEI SIMBOLI
P1: Tensione nominale.
P2: Albero.
P3: Grado di tenuta.
P4: Classe I. Prodotto in cui la protezione contro le scosse elettriche è fornita, oltre all'isolamento di base, da misure di sicurezza supplementari sotto forma di un circuito di protezione supplementare al quale deve essere collegato il conduttore di protezione dell'impianto di alimentazione elettrica fisso.
P5: Il simbolo indica la distanza minima che un apparecchio di illuminazione (la sua sorgente luminosa) può avere dai luoghi e dagli oggetti che illumina.
P6: Utilizzare all'interno e all'esterno.
P7: Il prodotto è conforme ai requisiti delle direttive dell'Unione Europea (UE).
P8: In conformità alla Direttiva Europea 2012/19/UE sulle apparecchiature elettriche ed elettroniche, la marcatura RAEE indica la necessità di una raccolta selettiva delle apparecchiature elettriche ed elettroniche usate. I prodotti così contrassegnati non possono essere gettati tra i rifiuti comuni insieme agli altri rifiuti, pena una multa. Tali prodotti possono essere dannosi per l'ambiente e la salute umana e richiedono una forma speciale di riciclaggio.
P9: Conforme al Regolamento GPSR (UE) 2023/988.
P10: Non consentito ai bambini.

COMMENTI
La mancata osservanza delle istruzioni contenute nel presente manuale può provocare, ad esempio, incendi, ustioni, scosse elettriche, lesioni fisiche o altri danni. Bizprojekt non è responsabile per eventuali conseguenze derivanti dalla mancata osservanza delle raccomandazioni contenute nel presente manuale.

LT
MONTAVIMAS
Prieš pradėdami surinkti, perskaitykite instrukcijas. Montavimą turi atlikti atitinkamą kvalifikaciją turintis asmuo. Visą veiklą atlikite atjungę maitinimo šaltinį. Būkite labai atsargūs. Gaminys turi apsauginį kontaktą / gnybtą. Jei neprijungsite apsauginio laido, galite patirti elektros smūgį. Surinkimo schema: žr. iliustracijas. Prieš pirmą kartą naudodami įsitikinkite, kad teisingas mechaninis tvirtinimas ir elektros prijungimas. Jungiamieji laidai turi būti nutiesti taip, kad jie nesiliestų su įkaitusiomis gaminio dalimis.

EKSPLOATACIJA / PRIEŽIŪRA
Priežiūra turi būti atliekama išjungus maitinimą. Valykite tik minkštomis, sausomis šluostėmis. Nenaudokite cheminių valymo priemonių. Gaminį naudokite tik esant vardinei įtampai arba nurodytos įtampos diapazone. Gaminyje turi būti naudojami šviesos šaltiniai, kurių parametrai nurodyti instrukcijose. Produktas gali įkaisti iki aukštesnės temperatūros. Neuždenkite gaminio. Užtikrinkite laisvą oro patekimą. Visi su šviestuvu veikiantys kabeliai ir komponentai turi būti išdėstyti taip, kad nesiliestų su šildomomis apšvietimo sistemos dalimis. Šviesos šaltinis turi būti pakeistas gaminiui atvėsus. Rekomenduojama patikrinti visų apšvietimo sistemos jungčių ir komponentų būklę. Jei sugadintas, nebandykite taisyti patys. Susisiekite su gamintoju.

ŽENKLŲ IR SIMBOLIŲ PAAIŠKINIMAS
P1: nominali įtampa.
P2: velenas.
P3: Sandarumo laipsnis.
P4: I klasė. Gaminys, kuriame, be pagrindinės izoliacijos, užtikrinama apsauga nuo elektros smūgio papildomomis saugos priemonėmis – papildoma apsaugine grandine, prie kurios turi būti prijungtas stacionarios maitinimo sistemos apsauginis laidas.
P5: Simbolis nurodo mažiausią atstumą, kurį gali turėti apšvietimo įtaisas (jo šviesos šaltinis) nuo vietų ir objektų, kuriuos jis apšviečia.
P6: naudoti patalpose ir lauke.
P7: Gaminys atitinka Europos Sąjungos (ES) direktyvų reikalavimus.
P8: Pagal Europos direktyvą 2012/19/ES dėl elektros ir elektroninės įrangos, EĮĮ atliekų ženklinimas nurodo būtinybę pasirinktinai surinkti naudotą elektros ir elektroninę įrangą. Taip pažymėtų gaminių negalima mesti į įprastas šiukšlės kartu su kitomis atliekomis, už tai gresia bauda. Tokie gaminiai gali būti kenksmingi aplinkai ir žmonių sveikatai, todėl juos reikia perdirbti specialiu būdu.
P9: atitinka GPSR reglamentą (ES) 2023/988.
P10: Neleidžiama vaikams.

KOMENTARAI
Jei nesilaikysite šiame vadove pateiktų nurodymų, gali kilti gaisras, nudegimai, elektros smūgis, fizinis sužalojimas ar kita žala. „Bizprojekt“ neatsako už jokias pasekmes, kylančias dėl šio vadovo rekomendacijų nesilaikymo.

LV
UZSTĀDĪŠANA
Pirms montāžas uzsākšanas, lūdzu, izlasiet instrukcijas. Uzstādīšana jāveic personai ar atbilstošu kvalifikāciju. Veiciet visas darbības ar atvienotu strāvas padevi. Lūdzu, ievērojiet īpašu piesardzību. Produktam ir aizsargkontakts/terminālš. Aizsargvada nepievienošana var izraisīt elektriskās strāvas triecienu. Montāžas shēma: skatiet attēlus. Pirms pirmās lietošanas nodrošiniet pareizu mehānisko stiprinājumu un elektrisko savienojumu. Savienojošie kabeļi ir jānovieto tā, lai novērstu to saskari ar apsildāmām izstrādājuma daļām.

EKSPLUATĀCIJA / APKOPE
Apkope jāveic ar atvienotu strāvas padevi. Tīriet tikai ar mīkstu, sausu drānu. Neizmantojiet ķīmiskos tīrīšanas līdzekļus. Darbiniet izstrādājumu tikai ar tā nominālo spriegumu vai norādīto sprieguma diapazonā. Produktam jāizmanto gaismas avoti ar instrukciju norādītajiem parametriem. Produkts var uzkarst līdz paaugstinātai temperatūrai. Nepārsedziet izstrādājumu. Nodrošiniet brīvu gaisa plūsmu. Visiem kabeļiem un komponentiem, kas darbojas ar gaismekli, jābūt novietotiem tā, lai novērstu saskari ar apsildāmām apgaismojuma sistēmas daļām. Gaismas avots jānomaina pēc produkta atdzīšanas. Ieteicams pārbaudīt visu apgaismojuma sistēmas savienojumu un sastāvdaļu stāvokli. Ja tas ir bojāts, neēģiniet to salabot pats. Sazinieties ar ražotāju.

ZĪMJU UN SIMBOLU SKAIDROJUMS
P1: nominālais spriegums.
P2: vārpsta.
P3: Hermētiskuma pakāpe.
P4: I klase. Izstrādājums, kurā bez pamata izolācijas tiek nodrošināta aizsardzība pret elektriskās strāvas triecienu ar papildu drošības pasākumiem papildu aizsargķēdes veidā, kurai jāpievieno stacionārās barošanas iekārtas aizsargvads.
P5: Simbols norāda minimālo attālumu, kāds apgaismes ķermeņa (tā gaismas avota) var būt no vietām un objektiem, ko tas apgaismo.
P6: Izmantojiet telpās un ārā.
P7: Produkts atbilst Eiropas Savienības (ES) direktīvu prasībām.
P8: saskaņā ar Eiropas direktīvu 2012/19/ES par elektriskām un elektroniskām iekārtām EEIA marķējums norāda uz nepieciešamību selektīvi savākt nolietotās elektriskās un elektroniskās iekārtas. Šādi marķētos produktus nedrīkst izmest parastajos atkritumos kopā ar citiem atkritumiem, par to tiek uzlikts naudas sods. Šādi produkti var būt kaitīgi videi un cilvēku veselībai, un tiem ir nepieciešama īpaša pārstrāde.
P9: atbilst GPSR Regulai (ES) 2023/988.
P10: nav atļauts bērniem.

KOMENTĀRI
Šajā rokasgrāmatā sniegto norādījumu neievērošana var izraisīt, piemēram, aizdegšanos, apdegumus, elektriskās strāvas triecienu, fiziskus ievainojumus vai citus bojājumus. Bizprojekt nav atbildīgs par sekām, kas rodas, neievērojot šīs rokasgrāmatas ieteikumus.

NL
INSTALLATIE
Lees de instructies voordat u met de montage begint. De installatie moet worden uitgevoerd door een persoon met de juiste kwalificaties. Voer alle werkzaamheden uit terwijl de stroomtoevoer is losgekoppeld. Wees uiterst voorzichtig. Het product heeft een geaard contact/klem. Als de beschermingsgeleider niet goed wordt aangesloten, kan dit een elektrische schok tot gevolg hebben. Montageschema: zie illustraties. Controleer vóór het eerste gebruik of de mechanische montage en elektrische aansluiting correct zijn. De aansluitkabels moeten zodanig worden geleid dat ze niet in contact komen met de hete onderdelen van het product.

BEDIENING / ONDERHOUD
Onderhoud moet worden uitgevoerd terwijl de stroom is losgekoppeld. Alleen schoonmaken met zachte, droge doeken. Gebruik geen chemische schoonmaakmiddelen. Gebruik het product alleen op de nominale spanning of binnen het aangegeven spanningsbereik. Het product moet lichtbronnen gebruiken met de parameters die in de instructies staan vermeld. Het product kan hoge temperaturen bereiken. Dek het product niet af. Zorg voor vrije luchttoevoer. Alle kabels en componenten die met de armatuur in verbinding staan, moeten zodanig worden geplaatst dat ze niet in contact komen met de verwarmde onderdelen van het verlichtingssysteem. De lichtbron moet worden vervangen nadat het product is afgekoeld. Het is raadzaam om de staat van alle verbindingen en componenten van het verlichtingssysteem te controleren. Probeer niet zelf de schade te repareren. Neem contact op met de fabrikant.

UITLEG VAN TEKENS EN SYMBOLEN
P1: Nominale spanning.
P2: Schacht.
P3: Mate van dichtheid.
P4: Klasse I. Een product waarbij bescherming tegen elektrische schokken, naast de basisisolatie, wordt geboden door aanvullende veiligheidsmaatregelen in de vorm van een extra beschermingscircuit waarop de beschermingsgeleider van de vaste voedingsinstallatie moet worden aangesloten.
P5: Dit symbool geeft de minimale afstand aan die een verlichtingsarmatuur (de lichtbron) mag hebben tot de plaatsen en objecten die het verlicht.
P6: Voor binnen en buiten gebruik.
P7: Het product voldoet aan de eisen van de richtlijnen van de Europese Unie (EU).
P8: In overeenstemming met de Europese richtlijn 2012/19/EU betreffende elektrische en elektronische apparatuur geeft de WEEE-markering aan dat gebruikte elektrische en elektronische apparatuur selectief moet worden ingezameld. Producten die met dit kenmerk zijn gemarkeerd, mogen niet met ander afval in het gewone afval worden gegooid. Er riskeert een boete. Dergelijke producten kunnen schadelijk zijn voor het milieu en de gezondheid van de mens en vereisen een speciale vorm van recycling.
P9: Voldoet aan GPSR-verordening (EU) 2023/988.
P10: Niet toegestaan voor kinderen.

OPMERKINGEN
Als u de instructies in deze handleiding niet opvolgt, kan dit bijvoorbeeld leiden tot brand, brandwonden, elektrische schokken, lichamelijk letsel of andere schade. Bizprojekt is niet aansprakelijk voor de gevolgen die voortvloeien uit het niet opvolgen van de aanbevelingen in deze handleiding.

PT
INSTALAÇÃO
Leia as instruções antes de iniciar a montagem. A instalação deve ser realizada por uma pessoa com qualificações adequadas. Realize todas as atividades com a alimentação elétrica desligada. Tenha muito cuidado. O produto possui um contacto/terminal de proteção. A não ligação do condutor de proteção pode resultar em choque elétrico. Esquema de montagem: ver ilustrações. Antes da primeira utilização, certifique-se de que a montagem mecânica e a ligação elétrica estão corretas. Os cabos de ligação devem estar dispostos de forma a evitar que se toquem.
com aquecimento de partes do produto.

OPERAÇÃO / MANUTENÇÃO
A manutenção deve ser realizada com a energia desligada. Limpe apenas com panos macios e secos. Não utilize produtos de limpeza químicos. Opere o produto apenas à tensão nominal ou dentro da gama de tensões especificada. O produto deve utilizar fontes de luz com os parâmetros especificados nas instruções. O produto pode atingir temperaturas elevadas. Não cubra o produto. Garanta o livre acesso de ar. Todos os cabos e componentes que operam com a luminária devem ser posicionados de modo a evitar o contacto com partes aquecidas do sistema de iluminação. A fonte de luz deve ser substituída após o produto arrefecer. Recomenda-se a verificação do estado de todas as ligações e componentes do sistema de iluminação. Se estiver danificado, não tente repará-lo sozinho. Entre em contacto com o fabricante.

EXPLICAÇÃO DE SINAIS E SÍMBOLOS
P1: Tensão nominal.
P2: Eixo.
P3: Grau de aperto.
P4: Classe I. Produto em que a proteção contra choques elétricos é assegurada, para além do isolamento básico, por medidas de segurança adicionais sob a forma de um circuito de proteção adicional ao qual deve ser ligado o condutor de proteção da instalação fixa de alimentação elétrica.
P5: O símbolo indica a distância mínima que um dispositivo de iluminação (a sua fonte de luz) pode ter dos locais e objetos que ilumina.
P6: Utilizar em ambientes internos e externos.
P7: O produto está em conformidade com os requisitos das Diretivas da União Europeia (UE).
P8: De acordo com a Diretiva Europeia 2012/19/UE relativa a equipamentos elétricos e eletrónicos, a marcação REEE indica a necessidade de recolha seletiva de equipamentos elétricos e eletrónicos usados. Os produtos assim marcados não podem ser deitados no lixo comum juntamente com outros resíduos, sob pena de multa. Estes produtos podem ser prejudiciais para o ambiente e para a saúde humana e requerem uma forma especial de reciclagem.
P9: Em conformidade com o Regulamento GPSR (UE) 2023/988.
P10: Não permitido a crianças.

COMENTÁRIOS
O não cumprimento das instruções deste manual pode resultar, por exemplo, em incêndio, queimaduras, choque elétrico, ferimentos físicos ou outros danos. A Bizprojekt não se responsabiliza por quaisquer consequências resultantes do não cumprimento das recomendações deste manual.

RO
INSTALARE
Vă rugăm să citiți instrucțiunile înainte de a începe asamblarea. Instalarea trebuie efectuată de o persoană cu calificarea corespunzătoare. Efectuați toate activitățile cu sursa de alimentare deconectată. Vă rugăm să fiți extrem de precauți. Produsul are un contact/terminal de protecție. Neconectarea conductorului de protecție poate duce la șoc electric. Schema de asamblare: vezi ilustrații. Înainte de prima utilizare, asigurați-vă că montarea mecanică și conexiunea electrică sunt corecte. Cablurile de conectare trebuie așezate astfel încât să împiedice contactul lor cu părțile încălzite ale produsului.

UTILIZARE / ÎNTREȚINERE
Întreținerea trebuie efectuată cu alimentarea deconectată. Curățați numai cu cârpe moi și uscate. Nu utilizați agenți de curățare chimici. Utilizați produsul numai la tensiunea nominală sau în intervalul de tensiuni specificat. Produsul trebuie să utilizeze surse de lumină cu parametrii specificați în instrucțiuni. Produsul se poate încălzi până la temperaturi ridicate. Nu acoperiți produsul. Asigurați accesul liber la aer. Toate cablurile și componentele care funcționează cu corpul de iluminat trebuie poziționate astfel încât să se prevină contactul cu părțile încălzite ale sistemului de iluminat. Sursa de lumină trebuie înlocuită după ce produsul sa răcit. Se recomandă verificarea stării tuturor conexiunilor și componentelor sistemului de iluminat. Dacă este deteriorat, nu încercați să îl reparați singur. Contactați producătorul.

EXPLICAREA SEMNELOR ȘI SIMBOLULUI
P1: Tensiune nominală.
P2: Arbore.
P3: Gradul de etanșeitate.
P4: Clasa I. Produs la care protectia impotriva electrocutarii este asigurata, in afara de izolarea de baza, prin masuri suplimentare de siguranta sub forma unui circuit suplimentar de protectie la care trebuie conectat conductorul de protectie al instalatiei fixe de alimentare.
P5: Simbolul indică distanța minimă pe care o poate avea un corp de iluminat (sursa sa de lumină) față de locurile și obiectele pe care le luminează.
P6: Utilizați în interior și în exterior.
P7: Produsul respectă cerințele directivelor Uniunii Europene (UE).
P8: În conformitate cu Directiva Europeană 2012/19/UE privind echipamentele electrice și electronice, marcajul DEEE indică necesitatea colectării selective a echipamentelor electrice și electronice uzate. Produsele astfel marcate nu pot fi aruncate la gunoiul obișnuit împreună cu alte deșeuri, sub sancțiunea unei amenzi. Astfel de produse pot fi dăunătoare mediului și sănătății umane și necesită o formă specială de reciclare.
P9: Conform cu Regulamentul GPSR (UE) 2023/988.
P10: Nu este permis copiilor.

COMENTARII
Nerespectarea instrucțiunilor din acest manual poate duce, de exemplu, la incendiu, arsuri, șocuri electrice, vătămări fizice sau alte daune. Bizprojekt nu este responsabil pentru nicio consecință care rezultă din nerespectarea recomandărilor din acest manual.

SK
INŠTALÁCIA
Pred začatím montáže si prečítajte pokyny. Inštaláciu by mala vykonávať osoba s príslušnou kvalifikáciou. Všetky činnosti vykonávajte s odpojeným napájaním. Buďte mimoriadne opatrní. Výrobok má ochranný kontakt/koncovku. Nepripojenie ochranného vodiča môže viesť k úrazu elektrickým prúdom. Montážna schéma: pozri obrázky. Pred prvým použitím zaistite správnu mechanickú montáž a elektrické pripojenie. Prípojné káble musia byť vedené tak, aby sa zabránilo ich kontaktu s ohrievanými časťami výrobku.

PREVÁDZKA / ÚDRŽBA
Údržba sa musí vykonávať pri odpojenom napájaní. Čistite iba mäkkou, suchou handričkou. Nepoužívajte chemické čistiace prostriedky. Produkt prevádzkujte iba pri jeho menovitom napätí alebo v rámci špecifikovaného rozsahu napätí. Výrobok by mal používať svetelné zdroje s parametrami uvedenými v návode. Výrobok sa môže zahriať na zvýšenú teplotu. Výrobok nezakrývajte. Zabezpečte voľný prístup vzduchu. Všetky káble a komponenty pracujúce so svietidlom musia byť umiestnené tak, aby sa zabránilo kontaktu s vyhrievanými časťami osvetľovacej sústavy. Svetelný zdroj by sa mal vymeniť po vychladnutí produktu. Odporúča sa skontrolovať stav všetkých spojov a komponentov osvetľovacej sústavy. Ak je poškodený, nepokúšajte sa ho opraviť sami. Kontaktujte výrobcu.

VYSVETLENIE ZNAKOV A SYMBOLOV
P1: Menovité napätie.
P2: Hriadeľ.
P3: Stupeň tesnosti.
P4: Trieda I. Výrobok, v ktorom je ochrana pred úrazom elektrickým prúdom zabezpečená okrem základnej izolácie dodatočnými bezpečnostnými opatreniami vo forme dodatočného ochranného obvodu, ku ktorému musí byť pripojený ochranný vodič inštalácie pevného napájania.
P5: Symbol označuje minimálnu vzdialenosť, ktorú môže mať svietidlo (jeho zdroj svetla) od miest a predmetov, ktoré osvetľuje.
P6: Používajte vo vnútri aj vonku.
P7: Produkt je v súlade s požiadavkami smerníc Európskej únie (EÚ).
P8: V súlade s európskou smernicou 2012/19/EÚ o elektrických a elektronických zariadeniach označuje označenie WEEE potrebu selektívneho zberu použitých elektrických a elektronických zariadení. Takto označené výrobky sa nesmú hádzať do bežného odpadu spolu s iným odpadom pod hrozbou pokuty. Takéto výrobky môžu byť škodlivé pre životné prostredie a ľudské zdravie a vyžadujú si špeciálnu formu recyklácie.
P9: V súlade s nariadením GPSR (EÚ) 2023/988.
P10: Nie je povolené pre deti.

KOMENTÁRE
Nedodržanie pokynov v tomto návode môže mať za následok napríklad požiar, popáleniny, zásah elektrickým prúdom, fyzické zranenie alebo iné škody. Bizprojekt nezodpovedá za žiadne následky vyplývajúce z nedodržania odporúčaní tohto návodu.

SL
NAMESTITEV
Pred začetkom sestavljanja preberite navodila. Namestitev naj opravi oseba z ustreznimi kvalifikacijami. Vse dejavnosti izvajajte z odklopljenim električnim tokom. Prosimo, bodite zelo previdni. Izdelek ima zaščitni kontakt/sponko. Če zaščitnega vodnika ne priključite, lahko pride do električnega udara. Diagram sestavljanja: glejte slike. Pred prvo uporabo zagotovite pravilno mehansko namestitev in električno povezavo. Priključne kable je treba napeljati tako, da se ne dotikajo segretih delov izdelka.

DELOVANJE / VZDRŽEVANJE
Vzdrževanje je treba izvajati z odklopljenim napajanjem. Čistite samo z mehkimi, suhimi krpami. Ne uporabljajte kemičnih čistilnih sredstev. Izdelek uporabljajte le pri njegovi nazivni napetosti ali znotraj navedenega območja napetosti. Izdelek mora uporabljati vire svetlobe s parametri, navedenimi v navodilih. Izdelek se lahko segreje do visokih temperatur. Ne prekrivajte izdelka. Zagotovite prost dostop zraka. Vsi kabli in komponente, ki delujejo s svetilko, morajo biti nameščeni tako, da preprečujejo stik z ogrevanimi deli svetlobnega sistema. Vir svetlobe je treba zamenjati, ko se izdelek ohladi. Priporočljivo je preveriti stanje vseh priključkov in komponent svetlobnega sistema. Če je poškodovan, ga ne poskušajte popraviti sami. Kontaktirajte proizvajalca.

RAZLAGA ZNAKOV IN SIMBOLOV
P1: Nazivna napetost.
P2: Gred.
P3: Stopnja tesnosti.
P4: Razred I. Izdelek, pri katerem je zaščita pred električnim udarom poleg osnovne izolacije zagotovljena z dodatnimi varnostnimi ukrepi v obliki dodatnega zaščitnega tokokroga, na katerega mora biti priključen zaščitni vodnik fiksne napajalne instalacije.
P5: Simbol označuje najmanjšo razdaljo, ki jo lahko ima svetlobno telo (njen vir svetlobe) od krajev in predmetov, ki jih osvetljuje.
P6: Uporabljajte v zaprtih prostorih in na prostem.
P7: Izdelek je v skladu z zahtevami direktiv Evropske unije (EU).
P8: V skladu z evropsko direktivo 2012/19/EU o električni in elektronski opremi oznaka OEEO označuje potrebo po selektivnem zbiranju rabljene električne in elektronske opreme. Tako označenih izdelkov ni dovoljeno odvreči v običajne smeti skupaj z drugimi odpadki, za kar je zagrožena globa. Takšni izdelki so lahko škodljivi za okolje in zdravje ljudi ter zahtevajo posebno obliko reciklaranja.
P9: Skladno z uredbo GPSR (EU) 2023/988.
P10: Ni dovoljeno za otroke.

KOMENTARJI
Neupoštevanje navodil v tem priročniku lahko na primer povzroči požar, opekline, električni udar, telesne poškodbe ali drugo škodo. Bizprojekt ne odgovarja za morebitne posledice, ki bi nastale zaradi neupoštevanja priporočil tega priročnika.

SR
ИНСТАЛАЦИЈА
Молимо прочитајте упутства пре почетка састављања. Инсталацију треба да изврши особа са одговарајућим квалификацијама. Све радње обављајте са искљученим напајањем. Будите изузетно опрезни. Производ има заштитни контакт/терминал. Ако заштитни проводник не повежете, може доћи до струјног удара. Дијаграм монтаже: погледајте илустрације. Пре прве употребе проверите исправну механичку монтажу и електричну везу. Прикључни каблови морају бити постављени тако да се спречи њихов контакт са загрејаним деловима производа.

РАД / ОДРЖАВАЊЕ
Одржавање се мора обављати са искљученим напајањем. Чистите само меком, сувом крпом. Немојте користити хемијска средства за чишћење. Користите производ само на његовом називном напону или унутар наведеног опсега напона. Производ треба да користи изворе светлости са параметрима наведеним у упутствима. Производ се може загрејати до повишених температура. Не покривајте производ. Обезбедите слободан приступ ваздуха. Сви каблови и компоненте које раде са светиљком морају бити постављене тако да спречe контакт са загрејаним деловима система осветљења. Извор светлости треба заменити након што се производ охлади. Препоручљиво је проверити стање свих прикључака и компоненти система осветљења. Ако је оштећен, не покушавајте да га поправите сами. Обратите се произвођачу.

ОБЈАШЊЕЊЕ ЗНАКОВА И СИМБОЛА
P1: Називни напон.
P2: осовина.
P3: Степен затегнутости.
P4: Класа И. Производ код кога је заштита од струјног удара, осим основне изолације, обезбеђена и додатним безбедносним мерама у виду додатног заштитног кола на које мора бити прикључен заштитни проводник фиксне инсталације напајања.
P5: Симбол означава минималну удаљеност коју расветно тело (његов извор светлости) може имати од места и објеката које осветљава.
P6: Користите у затвореном и на отвореном.
P7: Производ је усклађен са захтевима директива Европске уније (ЕУ).
P8: У складу са Европском Директивом 2012/19/ЕУ о електричној и електронској опреми, ВЕЕЕ ознака указује на потребу селективног прикупљања коришћене електричне и електронске опреме. Тако означени производи не смеју се бацати у обично ђубре заједно са другим отпадом, уз казну. Такви производи могу бити штетни по животну средину и здравље људи и захтевају посебан облик рециклаже.
P9: У складу са ГПСР Уредбом (ЕУ) 2023/988.
P10: Није дозвољено за децу.

КОМЕНТАРИ
Непоштовање упутстава у овом приручнику може довести до, на пример, пожара, опекотина, струјног удара, физичке повреде или друге штете. Бизпројект не сноси одговорност ни за какве последице настале услед непоштовања препорука овог упутства.

SV
INSTALLATION
Läs instruktionerna innan du påbörjar monteringen. Installationen ska utföras av en person med lämpliga kvalifikationer. Utför alla aktiviteter med strömförsörjningen frånkopplad. Vänligen iaktta extrem försiktighet. Produkten har en skyddskontakt/terminal. Underlåtenhet att ansluta skyddsledaren kan resultera i elektriska stötar. Monteringsschema: se bilder. Före första användning, säkerställ korrekt mekanisk montering och elektrisk anslutning. Anslutningskablarna måste dras på ett sådant sätt att de inte kommer i kontakt med uppvärmda delar av produkten.

DRIFT / UNDERHÅLL
Underhåll måste utföras med ström frånkopplad. Rengör endast med mjuka, torra trasor. Använd inte kemiska rengöringsmedel. Använd endast produkten vid dess märkspänning eller inom det angivna spänningsintervallet. Produkten bör använda ljuskällor med de parametrar som anges i instruktionerna. Produkten kan värmas upp till förhöjda temperaturer. Täck inte över produkten. Säkerställ fri tillgång till luft. Alla kablar och komponenter som fungerar med armaturen måste placeras så att kontakt med uppvärmda delar av belysningssystemet förhindras. Ljuskällan bör bytas ut efter att produkten har svalnat. Det rekommenderas att kontrollera tillståndet för alla anslutningar och komponenter i belysningssystemet. Om den är skadad, försök inte reparera den själv. Kontakta tillverkaren.

FÖRKLARING AV TECKN OCH SYMBOLER
P1: Nominell spänning.
P2: Skaft.
P3: Grad av täthet.
P4: Klass I. En produkt i vilken skydd mot elektriska stötar tillhandahålls, förutom grundläggande isolering, genom ytterligare säkerhetsåtgärder i form av en extra skyddskrets till vilken skyddsledaren för den fasta strömförsörjningsanläggningen måste anslutas.
P5: Symbolen indikerar det minsta avstånd som en belysningsarmatur (dess ljuskälla) kan ha från de platser och föremål den lyser upp.
P6: Använd inomhus och utomhus.
P7: Produkten uppfyller kraven i EU-direktiven.
P8: I enlighet med det europeiska direktivet 2012/19/EU om elektrisk och elektronisk utrustning indikerar WEEE-märkningen behovet av selektiv insamling av använd elektrisk och elektronisk utrustning. Produkter så märkta får inte slängas i vanligt sopor tillsammans med annat avfall, med böter. Sådana produkter kan vara skadliga för miljön och människors hälsa och kräver en speciell form av återvinning.
P9: Överensstämmer med GPSR-förordning (EU) 2023/988.
P10: Ej tillåtet för barn.

KOMMENTARER
Underlåtenhet att följa instruktionerna i denna handbok kan resultera i till exempel brand, brännskador, elektriska stötar, fysisk skada eller annan skada. Bizprojekt ansvarar inte för några konsekvenser som uppstår om man inte följer rekommendationerna i denna manual.

UA
ВСТАНОВЛЕННЯ
Перед початком монтажу прочитайте інструкцію. Установку повинна виконувати особа з відповідною кваліфікацією. Виконуйте всі дії при відключеному джерелі живлення. Будь ласка, будьте вкрай обережні. Виріб має захисний контакт/роз'єм. Неправильне підключення захисного дроту може призвести до ураження електричним струмом. Схема монтажу: див. ілюстрації. Перед першим використанням переконайтеся в правильному механічному монтажі та електричному підключенні. З'єднувальні кабелі повинні бути прокладені таким чином, щоб запобігти їх контакту з нагрітими частинами виробу.

ЕКСПЛУАТАЦІЯ / ОБСЛУГОВУВАННЯ
Технічне обслуговування необхідно проводити при відключеному живленні. Чистіть лише м'якими сухими тканинами. Не використовуйте хімічні засоби для чищення. Використовуйте виріб лише за номінальної напруги або в межах зазначеного діапазону напруг. Виріб має використовувати джерела світла з параметрами, зазначеними в інструкції. Продукт може нагріватися до високих температур. Не накривайте виріб. Забезпечити вільний доступ повітря. Усі кабелі та компоненти, що працюють із світильником, повинні бути розташовані таким чином, щоб запобігти контакту з нагрітими частинами системи освітлення. Джерело світла слід замінити після того, як виріб охолоне. Рекомендується перевірити стан всіх з'єднань і компонентів системи освітлення. У разі пошкодження не намагайтеся відремонтувати його самостійно. Зверніться до виробника.

ПОЯСНЕННЯ ЗНАКІВ І СИМВОЛІВ
P1: номінальна напруга.
P2: Вал.
P3: Ступінь герметичності.
P4: Клас I. Виріб, у якому захист від ураження електричним струмом забезпечується, окрім основної ізоляції, додатковими заходами безпеки у вигляді додаткового захисного кола, до якого має бути підключений захисний провід стаціонарної установки джерела живлення.
P5: символ вказує на мінімальну відстань, яку може мати освітлювальний прилад (його джерело світла) від місць і об'єктів, які він освітлює.
P6: Використовуйте в приміщенні та на вулиці.
P7: Продукт відповідає вимогам Директив Європейського Союзу (ЄС).
P8: Відповідно до Європейської Директиви 2012/19/EU щодо електричного та електронного обладнання, маркування WEEE вказує на необхідність вибіркового збору використаного електричного та електронного обладнання. Продукти, позначені таким чином, не можна викидати до звичайного сміття разом з іншими відходами під загрозою штрафу. Такі вироби можуть бути шкідливими для навколишнього середовища та здоров'я людей і вимагають спеціальної переробки.
P9: Відповідає Регламенту GPSR (ЄС) 2023/988.
P10: заборонено для дітей.

КОМЕНТАРІ
Невиконання інструкцій у цьому посібнику може призвести, наприклад, до пожежі, опіків, ураження електричним струмом, тілесних ушкоджень або інших пошкоджень. Бізпроjект не несе відповідальності за будь-які наслідки, спричинені недотриманням рекомендацій цього посібника.

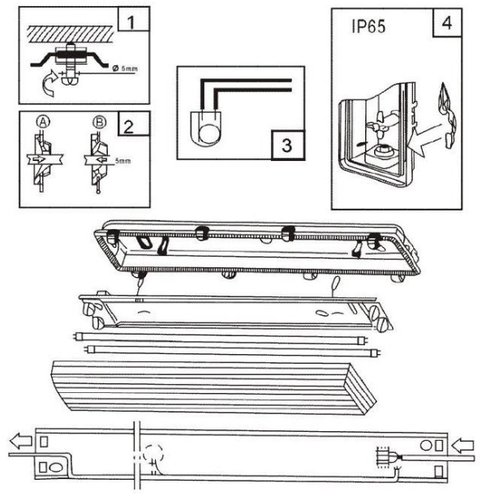

Bizprojekt Sp. Z O.O.
Warzyce 538A
38-200 JASŁO
POLAND

+48 888 553 554
kontakt@lumiled.pl